

CLAVIER CODE

À RACCORDER avec MODULE DE TRANSMISSION DE VOTRE CHOIX + CARTE RELAIS

- ASSORTI AUX INTERPHONES ENCASTRÉS
- IDÉAL POUR UNE PORTE ISOLÉE

Anti-vandale — *Rozoh.info* — *Temps réel / distance*

- Clavier codé 12 touches
- Pose en encastrement
- Finition inox

GAMME ET ACCESSOIRES

R302-0002	*Clavier codé 12 touches - Pose en encastrement - Finition inox*

DESCRIPTIF

ÉQUIPEMENT CONTRÔLE D'ACCÈS	
Clavier Codé	Inclus
Nombre de codes	de 1 à 5 000 (selon modules de transmission)
Nombre de caractères pour les codes	4 à 10
Clavier Braille	Oui
Nombre max de Rozoh Access	De 1 à 50 000
GESTION / FONCTIONS	
Plages horaires d'accès libre	Oui
Nombre de plages horaires	5/jour sur 365
Gestion des jours fériés	Oui
Gestion des vacances scolaires	Oui
Gestion des accessoires par couleur	Oui
POSE	Encastrement
FINITION	Inox

COMBINEZ LE MODULE DE TRANSMISSION ET LA CARTE RELAIS POUR ASSURER LA FONCTIONNALITÉ DU PRODUIT !

MODULE DE TRANSMISSION	
Module de transmission GSM Data Éco	R101-0006
Module de transmission GSM Data	R101-0007
CARACTÉRISTIQUES MODULE DE TRANSMISSION GSM	
Module de transmission GSM déporté	Oui
Nombre de périphérique par module de transmissions GSM	1 (+3)
Prépayé 10 ans	Inclus
CARTE RELAIS	
Carte relais	R103-0001

CARACTÉRISTIQUES TECHNIQUES

ALIMENTATION

Non inclus, préconisé **24 VDC 2,5 A**

CÂBLAGE

Module de transmission GSM vers carte relais
4 fils - **ø8/10e - Max 100 m**

Carte relais vers contrôle d'accès
4 fils - **ø8/10e - Max 100 m**

Module de transmission GSM vers contrôle d'accès
4 fils - **ø8/10e - Max 100 m**

DIMENSIONS (LxHxP)

Clavier codé **130 x 130 x 2,5 mm**

Cuve d'encastrement **112,4 x 112,4 x 40 mm**

ENVIRONNEMENT

Température de fonctionnement : **-20° à + 60°C**

Indice Protection : **-20° à + 60°C**

Indice Protection : **IP54**

SCHÉMA SIMPLIFIÉ

R302-0002
Télécharger la notice.

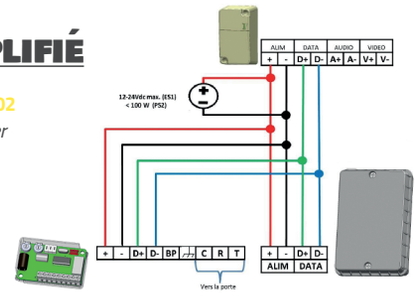

ROZOH

Le + sécurité

Tous les badges et télécommandes embarquent la technologie « DESfire LIGHT ».
ULTRA SÉCURISÉS ET INCOPIABLES.

ROZOH

Voir accessoires pages 54 à 57