Hindi 880 EVO®

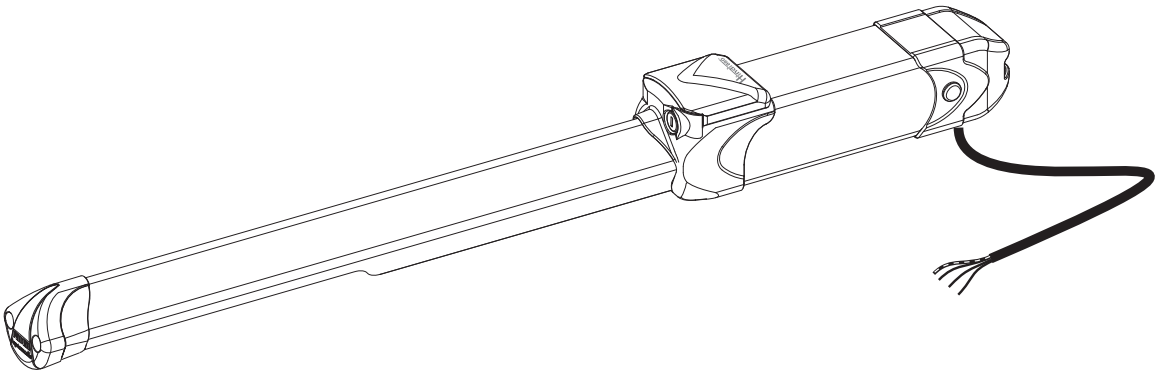

Vérin hydraulique universel

EN 13241
EN 12453
EN 12445

Made in Italy

FADINI l'ouvre-portail

AVERTISSEMENTS DE SECURITE AUX USAGERS

INTRODUCTION

Cet automatisme a été conçu pour une utilisation qui respecte ce qu'il y a indiqué dans ce livret, avec les accessoires de sécurité et de signalisation minimaux demandés et avec les dispositifs **FADINI**. □ Toute autre application pas expressément indiquée dans ce livret pourrait provoquer des dysfonctionnements ou des dommages à choses et personnes. □ Meccanica Fadini n'est pas responsable d'éventuels dommages provoqués par une utilisation impropre et non spécifiquement indiquée dans ce livret. En outre, elle n'est pas responsable des dysfonctionnements causés de l'usage de matériels ou accessoires non recommandés par le fabricant. □ L'entreprise de construction se réserve le droit d'apporter des modifications aux propres produits sans préavis. □ Tout ce qui n'est pas prévue dans cette notice d'installation n'est pas permis.

INSTRUCTIONS A SUIVRE AVANT L'INSTALLATION

Contrôler avant toute intervention que l'entrée soit adapté à l'automatisation, ainsi que ces conditions et structure. □ Assurez-vous qu'y ne soit pas des risques d'impact, écrasement, cisaillement, convoyage, entraînement et enlèvement, tells qu'on pourrait affecter la sécurité des personnes. □ Installer l'automatisme loin de tout sources de chaleur et éviter le contact avec substances inflammables. □ Garder tout dispositifs de contrôle automatisme (émetteurs, lecteurs de proximité, sélecteurs etc) hors de la portée des enfants. □ Transiter à travers la zone du mouvement du portail seulement lorsque l'automatisme est fermé. □ Afin de garantir un niveau de sécurité adéquat de l'installation il est nécessaire d'utiliser photocellules, listeaux sensibles, spires magnétiques, détecteurs de masse métalliques, en assurant la sécurité de tout l'aire de mouvement du portail. □ Identifier les points dangereux de l'installation en l'en indiquant avec bandes jaune-noir ou autres signaux appropriés. □ Couper l'alimentation avant toute intervention d'entretien ou nettoyage de l'installation. □ Dans le cas on doit enlever l'opérateur du portail, ne pas couper les fils électrique; mais les débrancher en desserrant les vis du bornier.

L'INSTALLATION

Toute l'installation doit être accomplie par personnel technique qualifié et autorisé, conformément à la directive Machines 2006/42/CE et, notamment, aux normes EN 12445 et EN 12453. □ Vérifier la présence en amont de l'installation d'un interrupteur différentiel magnétothermique de 0,03 A de courant 230 V - 50 Hz. □ Utiliser des objets approprié pour effectuer les tests de fonctionnement des photocellules, détecteurs des masses métalliques, listeaux sensibles, etc. □ Effectuer une analyse des risques, en utilisant instruments de détection de l'impact et écrasement du bord principale d'ouverture et fermeture, conformément aux normes EN 12445. □ Définir les solutions appropriées pour éliminer ou réduire tels risques. □ Dans le cas où le portail à automatiser aurait doué d'une entrée piétonne, il serait bon d'accomplir l'installation de façon que le moteur ne fonctionne pas lorsque l'entrée piéton est utilisé.

□ Fournir des indications concernant la position de l'installation en appliquant sur le portail des plaquettes de signalisation marquée CE. □ L'installateur doit informer l'utilisateur sur le fonctionnement correct du système, en lui remettant le dossier technique signé, incluant: le schéma et les éléments composants l'installation, l'analyse des risques, la vérification des accessoires de sécurité, la vérification de la force d'impact et la déclaration des risques résiduels.

INDICATIONS POUR L'UTILISATEUR FINAL

L'utilisateur doit consulter et recevoir information relative au fonctionnement de l'installation et il devient lui-même responsable du bon usage du système. □ Il faut qu'il conclue un contrat d'entretien ordinaire et extraordinaire (sur appel) avec l'installateur/réparateur. □ Toute l'intervention d'entretien doivent être accompli par des techniciens qualifiés. □ Conserver toujours la notice d'installation.

AVERTISSEMENTS POUR LE FONCTIONNEMENT CORRECT DE L'INSTALLATION

Pour que l'installation fonctionne correctement de façon durable et conformément aux normes de sécurité en vigueur, vous devez faire effectuer un entretien correct et le monitorage de toute l'installation au niveau de l'automation, des appareils électroniques installés et des câblages qui y sont branchés. □ Toute l'installation doit être effectuée par un technicien qualifié, qui doit remplir le Manuel d'Entretien indiqué dans le Livret des Normes (à demander ou télécharger sur le site www.fadini.net/supporto/downloads).

□ L'automation: contrôle d'entretien tous les 6 mois au moins, tandis que le contrôle d'entretien des appareils électroniques et systèmes de sécurité doit être accompli une fois par mois au moins. □ Meccanica Fadini snc n'est pas responsable de l'éventuel non-respect des règles de bonne technique d'installation et/ou de l'entretien incorrect du système.

RAMASSAGE DES MATERIAUX

Les éléments d'emballage, tels que le carton, nylon, polystyrène, etc. peuvent être recyclés avec le collecte séparé (en vérifiant la réglementation en vigueur en la matière dans le pays où le dispositif est monté). Les composants électriques et électroniques, les batteries peuvent contenir des substances polluantes: enlever et confier tels composants aux sociétés chargées du traitement et de l'élimination des déchets, dans le respect de la directive 2012/19/UE. Ne pas jeter déchets nuisibles à l'environnement.



DECLARATION DE CONFORMITE CE:

Meccanica Fadini snc (Via Mantova, 177/A - 37053 Cerea - VR - Italy) déclare sous sa propre responsabilité que **Hindi 880-evo** est conforme à la directive machines 2006/42/CE, en outre: est commercialisée pour être installée comme "installation automatisée", avec les accessoires et les composants originaux indiqués par l'entreprise de construction. Aux termes de la loi, l'automatisation est une "machine" et l'installateur doit donc appliquer toutes les normes de sécurité. L'installateur doit délivrer sa déclaration de conformité. L'entreprise de construction décline toute responsabilité sur l'utilisation impropre du produit. Le produit est conforme aux normes spécifiques suivantes: analyse des risques et intervention suivante pour les éliminer EN 12445 et EN 12453; Directive basse tension 2006/95 CE; Directive compatibilité électromagnétique 2004/108/CE. Afin de certifier le produit le producteur déclare sous sa propre résponsabilité la conformité à la NORME PRODUIT EN 13241-1.

Testé et certifié: marquage CE avec essais de type ITT PDC N. 2392-2008.

Meccanica Fadini s.n.c.
Directeur Général

CARACTERISTIQUES

HINDI 880-evo est un automatisme hydraulique pour usage externe, étudié pour l'ouverture et la fermeture de tous les types de portails à battant. Il est un produit hydraulique, donc il a tous les advantages de la fiabilité hydraulique en garantissant des mouvements linéaires avec forces de poussés réglables avec vannes de pression max. et min. pour s'adapter à toutes les typologies de portails à battant.

La caractéristique principale du HINI 880 – evo c'est qu'il y a une seule version permettant d'obtenir le blocage hydraulique bidirectionnel ou unidirectionnel, réversibilité du mouvement manuel sans blocage dans un sans ou dans les deux sens de mouvement (ouverture toujours libre), réglage du freinage en ouverture et fermeture ou sans frein hydraulique.

Pour son fonctionnement, il faut utiliser un programmateur électronique de commande, qui sera installé à l'extérieur dans un lieu abrité. Il contrôle toutes les possibles fonctions de mouvement en automatique ou en semiautomatique, en fonction des exigences d'utilisation du client. L'ouvre portail prévoit une série d'accessoires qui garantissent la securité et la manoevrabilité nécessaire pour rendre cet automatisme adapte à une installation dans n'importe quel lieu publique ou privé

COMPOSANTS ET ACCESSOIRES FOURNIS

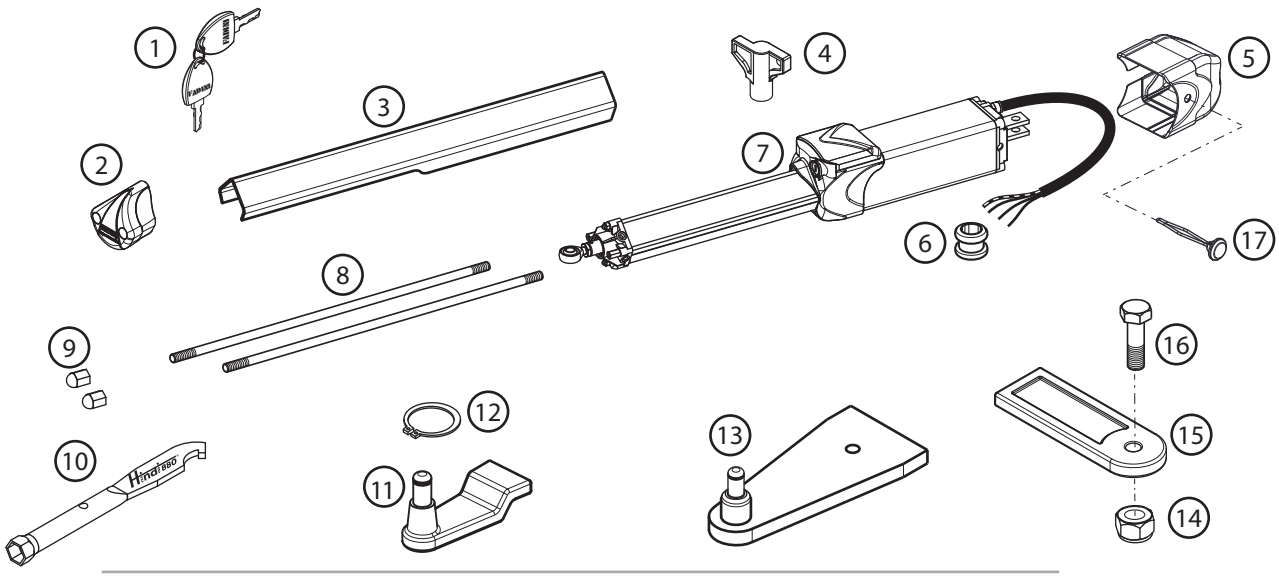

Optional sur demande

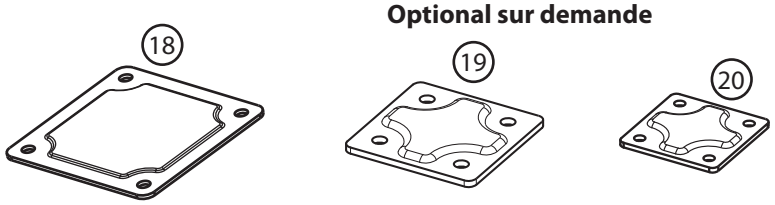

1 - N° 2 clé codée pour l' ouverture tiroir coulissant
2 - Couvercle d'arrêt du carter
3 - Carter de protection en aluminium anodisé
4 - Clé de déblocage manuel interne
5 - Couvercle de protection postérieur
6 - Presse - câble
7 - Vérin hydraulique: course 150 mm, corsa 280 mm et corsa 400 mm
8 - N° 2 tirants de fixation carter de protection
9 - N° 2 écroux hexagonaux borgnes pour la fixation du carter au vérin
10 - Clé de serrage à tête sphérique
11 - Raccord antérieur pour Hindi 880-evo course 150 mm et course 280 mm
12 - Seeger de fixation antérieur
13 - Raccord antérieur pour Hindi 880-evo course 400 mm
14 - Ecrou autofreiné M12
15 - Raccord postérieur au pilier
16 - Vis de fixation postérieure M12x40
17 - Goupille de blocage du couvercle
18 - Patte de fixation postérieure 150x150 mm - (option) code 8311L
19 - Patte de fixation antérieure 120x120 mm - (option) code 8310L
20 - Patte de fixation antérieure 84x84 mm - (option) code 8312L

Fig. 1

APPLICATIONS

IMPORTANT:
Le Pilier et les Charnières de rotation du battant doivent supporter le <u>poids et l'inertie pendant tout le mouvement d'ouverture et de fermeture.</u>

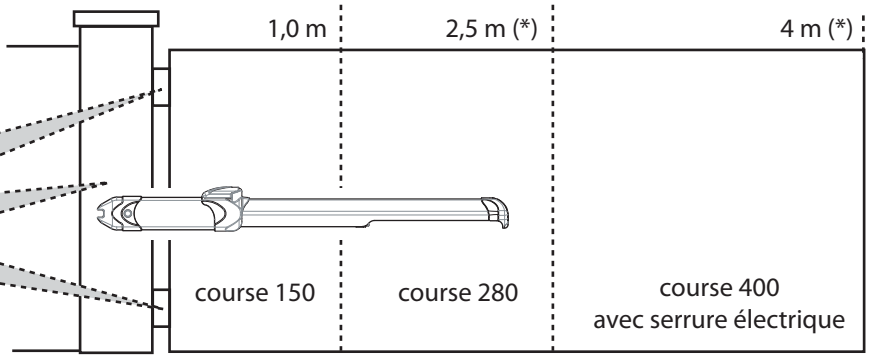

(*) = au-delà de 2 m de largeur du vantail, on conseille toujours l'installation de la serrure électrique

Fig. 2

Français

DISPOSITION DES ACCESSOIRES DE SECURITE ET DE COMMANDE

Avant l'installation du vérin Hindi 880 on conseille de préparer tous les accessoires minimaux de sécurité et de commande.

Schéma indicatif: l'installateur doit préparer un schéma de raccordement des accessoires approprié à la typologie d'installation.

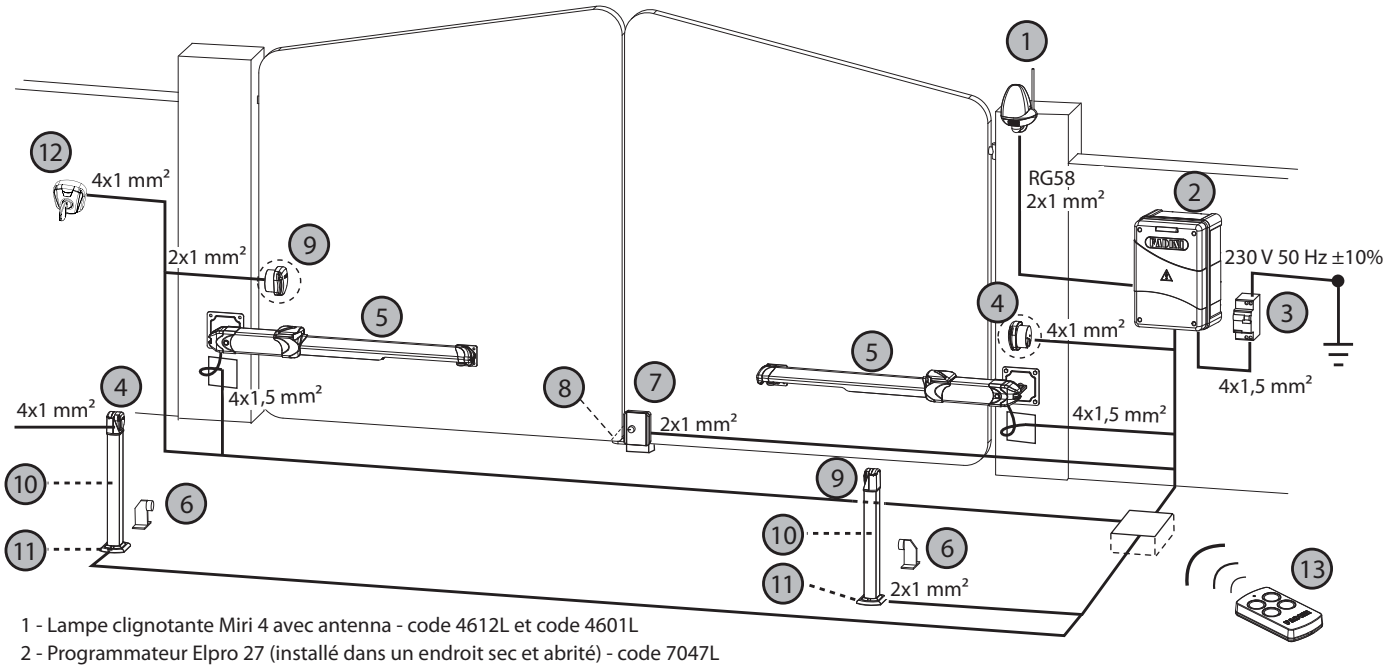

1 - Lampe clignotante Miri 4 avec antenna - code 4612L et code 4601L
2 - Programmateur Elpro 27 (installé dans un endroit sec et abrité) - code 7047L avec récepteur enfichable VIX 53/2 R - code 5311L
3 - Interrupteur de ligne 230 V - 50 Hz magnéto-thermique différentiel de 0,03 A (non furni) (au-delà de 100 m câble de section 2,5 mm²)
4 - Photocellule récepteur Fit 55 encastrable - code 551L
5 - Hindi 880-evo
6 - Butée d'arrêt du vantail en ouverture (obligatoire, non fournie)
7 - Serrure électrique: Hindi 880-evo en mode réversible et pour vantaux au-delà de 2,0 m de longueur
8 - Butée d'arrêt du vantail en fermeture (obligatoire, non fournie)
9 - Photocellule émetteur Fit 55 encastrable - code 551L
10 - Potelet de 0,5 m - code 555L
11 - Base de fixation du potelet avec plaque de protection - code 554L
12 - Sélecteur à clé CHIS 37 à encastrer - code 371L
13 - Emetteur VIX 53/4 TR - code 5313GL

Le câble électrique d'alimentation doit être libre pour toute la course d'ouverture et de fermeture du battant

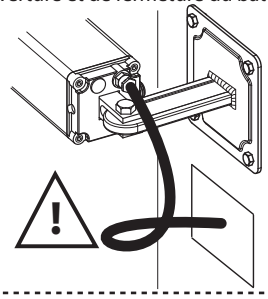

IMPORTANT: les butées d'arrêt du vantail en ouverture et en fermeture sont obligatoires pour le fonctionnement correct du vérin Hindi 880-evo.

Fig. 3

ESSAI MANUEL DU VERIN

Avant de fixer les raccords sur le battant et sur le pilier, il faut alimenter électriquement le vérin Hindi 880-evo pour permettre la sortie complète de la tige. Ensuite, il faut invertir les phases et la faire rentrer de 5-6 mm.

IMPORTANT: la tête à rotule doit être toujours vissée au maximum du filetage avec le contre-écrou (Fig. 4).

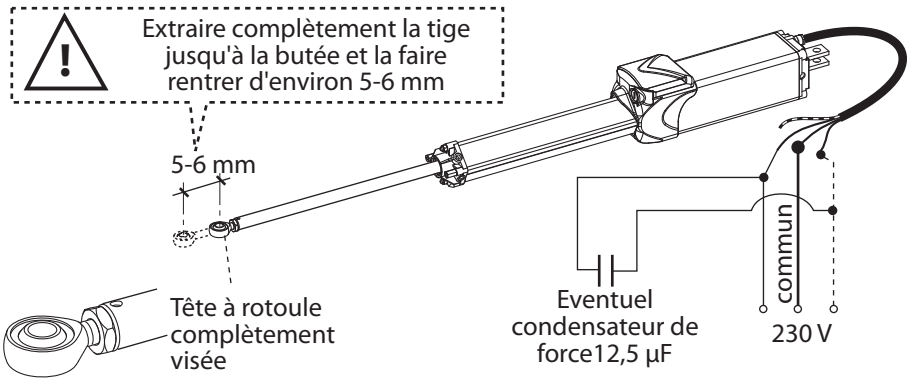

Fig. 4

INSTALLATION DES PATTES DE FIXATION

Après avoir vérifié les mesures d'installation comme indiqué dans les Fig. 6 et Fig. 7 (ou Fig. 8 en cas d'ouverture vers l'extérieur), sauder le raccord antérieur et postérieur aux pattes (Fig. 5).

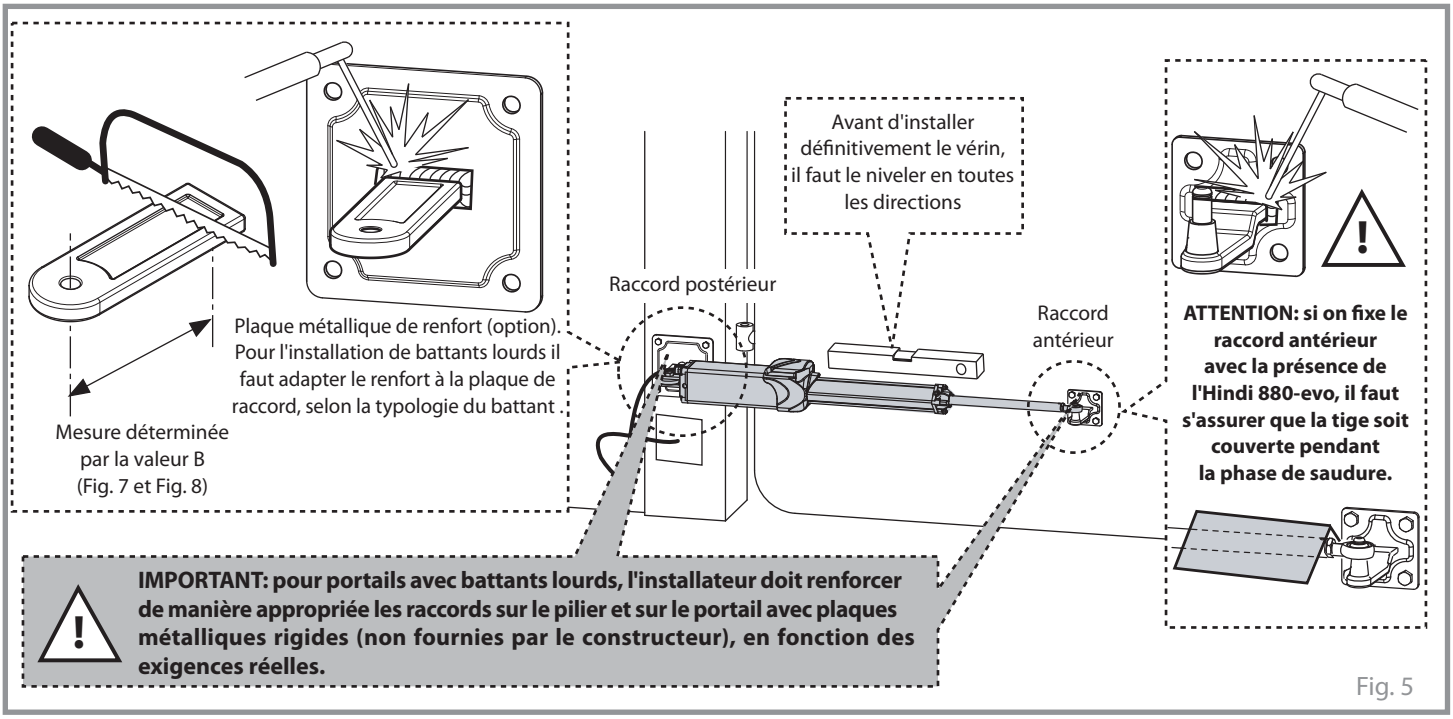

Fig. 5

Désaxement entre les raccords sur le pilier et sur le vantail:

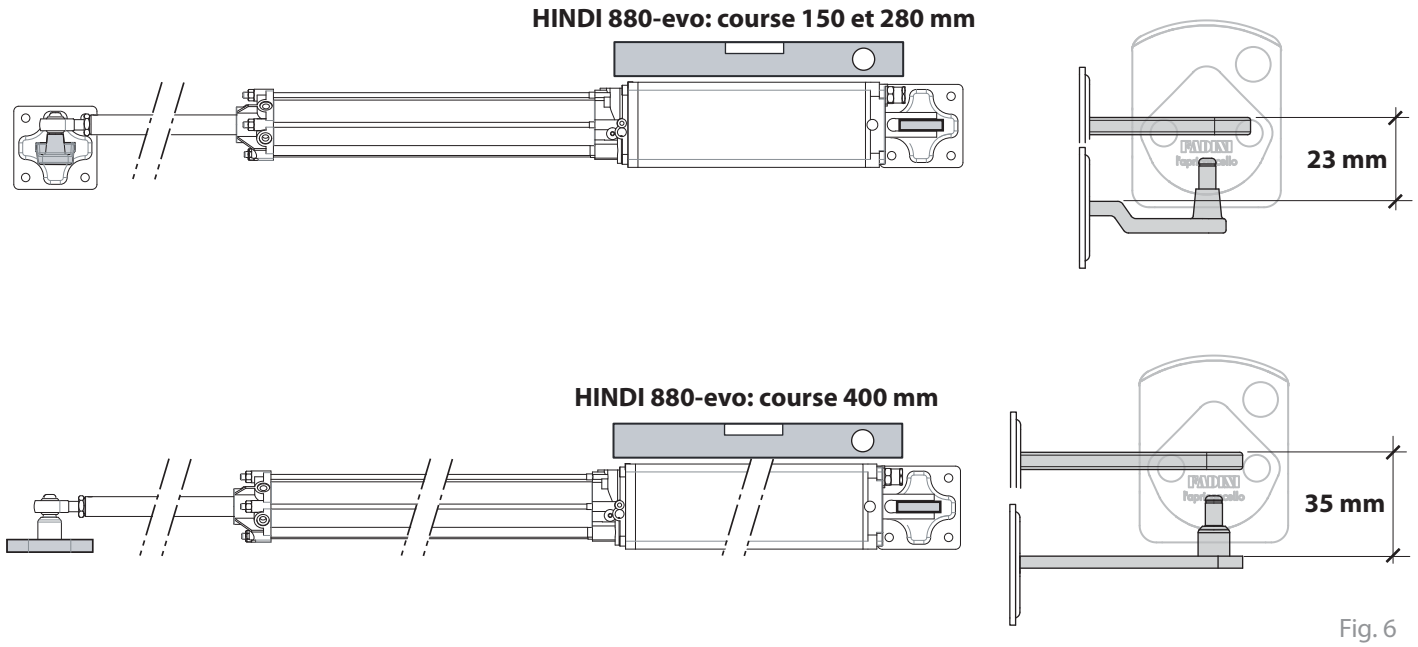

Fig. 6

Français

COTES D'INSTALLATION POUR L'OUVERTURE VERS L'EXTÉRIEUR

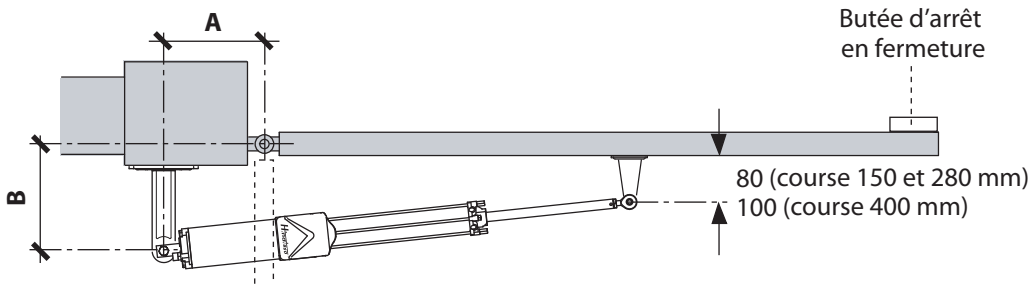

*Cotes d'installation pour l'ouverture à **95°***

course (mm)	A	B
150	60	80
280 (sans frein)	130	130
280 (avec frein)	120	130
400 (sans frein)	210	180
400 (avec frein)	200	160

*Cotes d'installation pour l'ouverture jusqu'à **120°***

course (mm)	A	B
280 (sans frein)	130	85
280 (avec frein)	130	80
400 (sans frein)	190	120
400 (avec frein)	200	90

Avant de fixer définitivement les pattes d'attache, on conseille toujours d'accomplir des essais manuels d'ouverture et fermeture du portail avec l'opérateur HINDI 880-evo, afin de vérifier le cotes d'installation.

Fig. 7

COTES D'INSTALLATION POUR L'OUVERTURE VERS L'EXTÉRIEURE

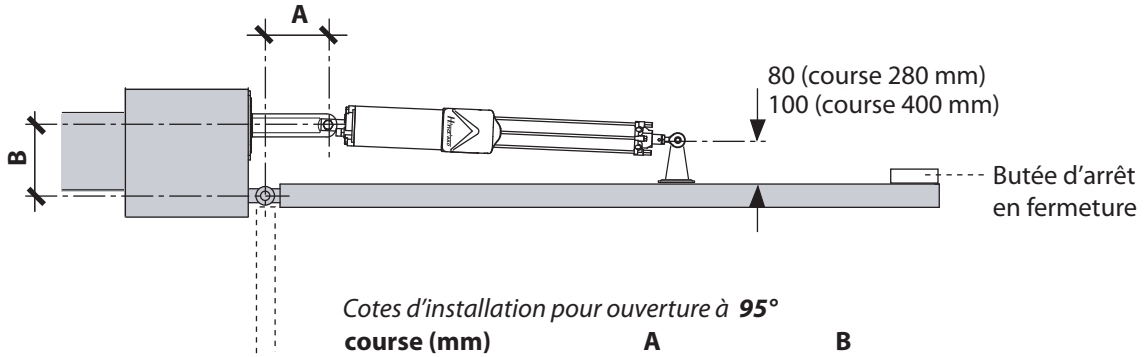

*Cotes d'installation pour ouverture à **95°***

course (mm)	A	B
280	100	170
400	180	210

Avant de fixer définitivement les pattes d'attache, on conseille toujours d'accomplir des essais manuels d'ouverture et fermeture du portail avec l'opérateur HINDI 880-evo, afin de vérifier le cotes d'installation.

Fig. 8

FIXATION DU VÉRIN

Une fois les attaches fixés, **dévisser la tête à rotule de 5-6 mm** (l'entraxe avec le contre-écrou doit être de **25-30 mm**) : de cette façon on assure la force de poussée à la fermeture sur le portail fermé.

Important : serrer le contre-écrou au moyen de la clé de serrage fournie à la fin. En utilisant les vis et les seeger fournis fixer le vérin HINDI 880-evo aux pattes de fixation (Fig.9).

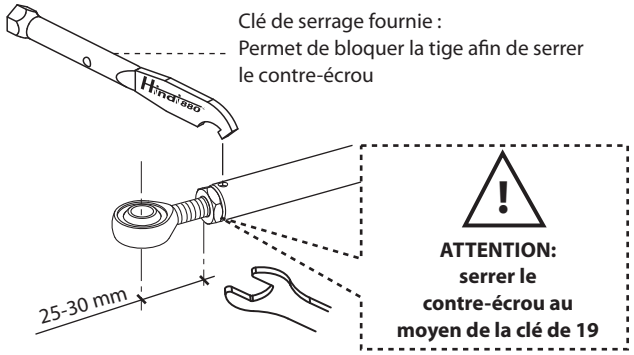

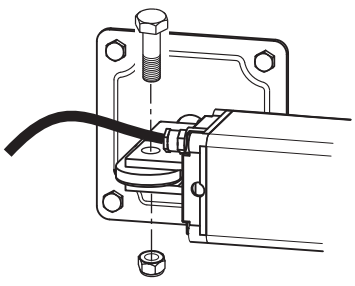

Fixage postérieur
du vérin

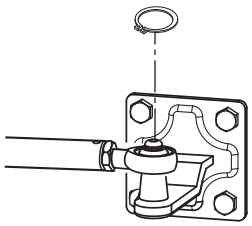

Fixage antérieur
du vérin

Fig. 9

CONFIGURATIONS DU PISTON HINDI 880-evo

Description générale
Enlever tout d'abord le carter de protection du corps de vannes, en dévissant la vis de serrage sur le carter après la Fig. 10).

Les vis de réglage de la force et de by-pass sont situées sur le corps de vannes et sur la tête du piston (Fig. 11).

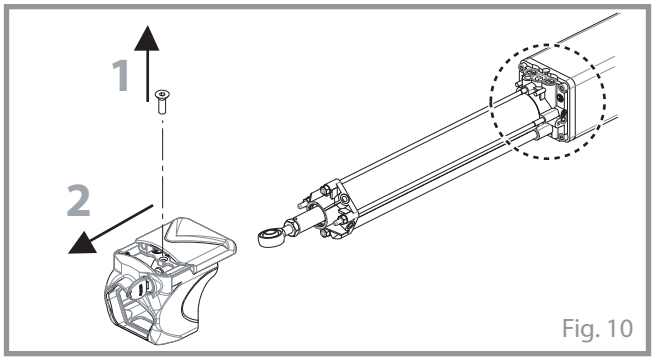

Fig. 10

ATTENTION : le vérin hydraulique HINDI 880-evo est configuré PAR DÉFAUT avec le blocage hydraulique bidirectionnel et sans frein.

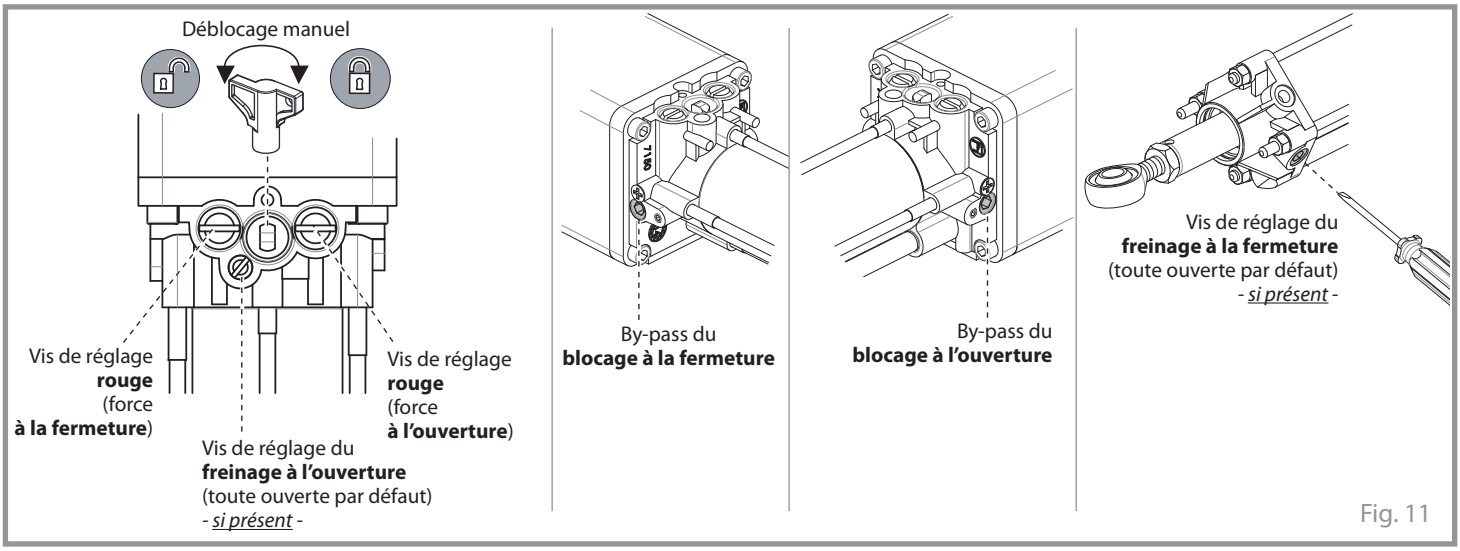

Fig. 11

Dans les figures qui suivent sont illustrées toutes les configurations du vérin, répondant au n'importe quelles exigences d'installation.

Version avec BLOCAGE HYDRAULIQUE BIDIRECTIONNEL :
en cas de coupure du courant le portail reste bloqué dans les deux sens de mouvement.
Serrer, sans forcer, les deux vis de by-pass jusqu'à la buttée.

Utiliser la clé de déblocage fournie pour déverrouiller le vérin et déplacer manuellement les vantaux. (Fig. 18 page 32).

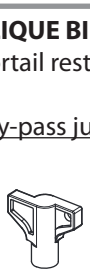

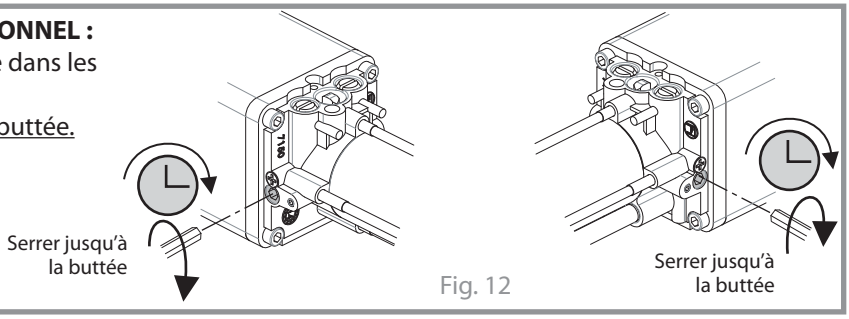

Fig. 12

Version avec BLOCAGE HYDRAULIQUE À LA FERMETURE :
en cas de coupure du courant, on peut seulement fermer manuellement le portail.
Serrer, sans forcer, SEULEMENT la vis de by-pass de FERMETURE jusqu'à la buttée et dévisser de deux tours au maximum le by-pass D'OUVERTURE.
Utiliser la clé de déblocage fournie pour déverrouiller le vérin et déplacer manuellement les vantaux. (Fig. 18 page 32).



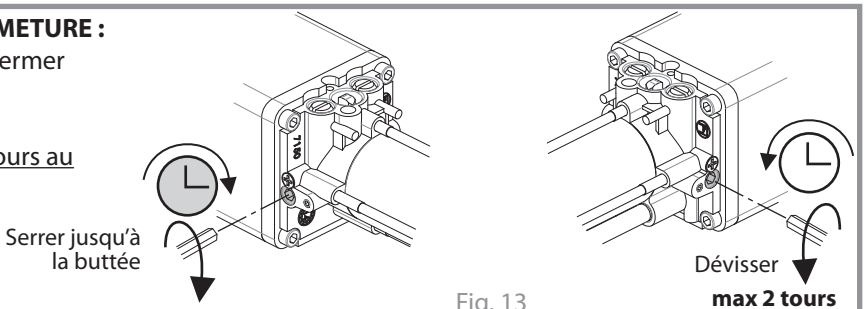

Fig. 13

Version avec BLOCAGE HYDRAULIQUE À L'OUVERTURE :
en cas de coupure du courant, on peut seulement ouvrir manuellement le portail.
Serrer, sans forcer, SEULEMENT la vis de by-pass D'OUVERTURE jusqu'à la buttée et dévisser de deux tours au maximum le by-pass de FERMETURE.
Utiliser la clé de déblocage fournie pour déverrouiller le vérin et déplacer manuellement les vantaux. (Fig. 18 page 32).



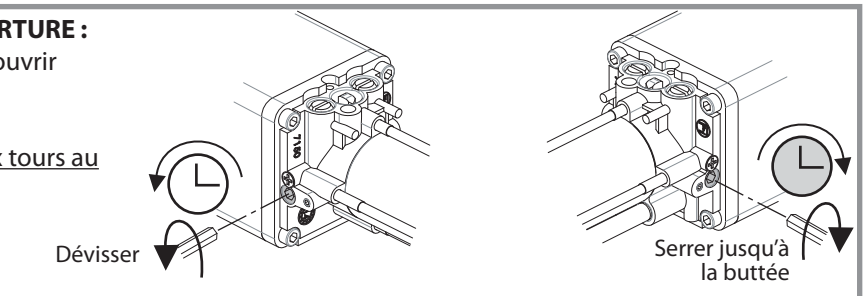

Fig. 14

Version RÉVERSIBLE (TOUJOURS LIBRE) :
en cas de coupure du courant le portail peut être déplacé manuellement dans les deux sens de mouvement.
Dévisser de 1 ou 2 tours au maximum tous les deux by-pass d'ouverture et de fermeture.

Ouverture et fermeture manuelles libres, sans clé de déblocage.

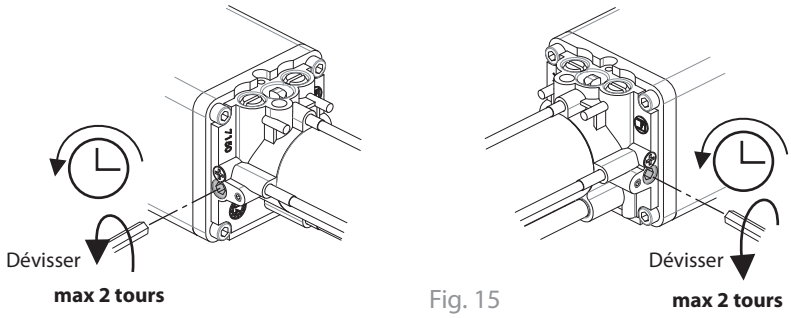

Fig. 15

Version avec FREINAGE À LA FERMETURE (si présent) :
serrer, sans forcer, la vis de réglage jusqu'à la buttée.
Avec la tige en fin de course, dévisser légèrement afin de régler la vitesse de freinage dans la dernière portion de la course.

Version sans FREINAGE À LA FERMETURE :
dévisser de 1-2 tours au maximum la vis de réglage.

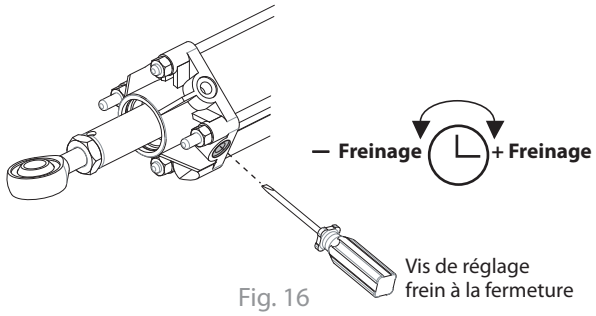

Fig. 16

Version avec FREINAGE À L'OUVERTURE (si présent) :
serrer, sans forcer, la vis de réglage jusqu'à la buttée.
Avec la tige en fin de course, dévisser légèrement afin de régler la vitesse de freinage dans la dernière portion de la course.

Version sans FREINAGE À L'OUVERTURE :
dévisser de 1-2 tours au maximum la vis de réglage.

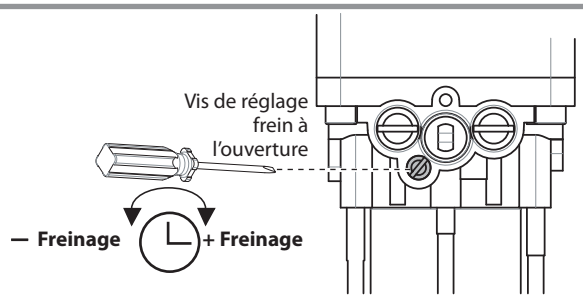

Fig. 17

DÉBLOCAGE POUR L'OUVERTURE MANUELLE
Le déblocage manuel du vérin HINDI 880-evo pour l'ouverture manuelle du portail est nécessaires dans les versions avec blocage hydraulique bidirectionnel ou blocage dans un seul sens de mouvement.
Mettre la clé codée fournie dans la serrure dédiée, située sur le carter de protection du corps de vannes, la tourner en sens horaire et faire coulisser le couvercle de protection.
À l'intérieur se trouve la clé de déblocage manuel insérée, tourner la clé de 1 ou 2 tours en sens inverse horaire.
Une fois les opérations manuelles terminées il est nécessaire de bloquer le circuit hydraulique en tournant la clé de déblocage en sens horaire et serrant jusqu'à la buttée (Fig.18).

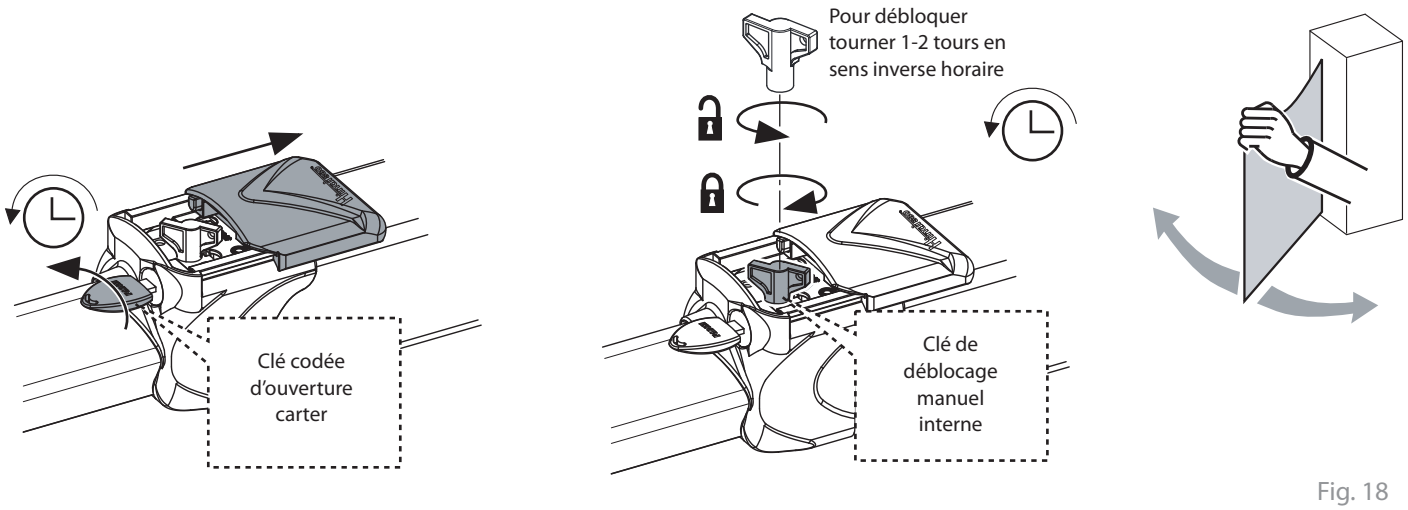

Fig. 18

RÉGLAGE DE LA FORCE DE POUSSÉE

Pour régler la force de poussée en ouverture et en fermeture agir sur les vis de réglage positionnées sur le corps de vannes au-dessous du carter de protection, en y accédant avec la clé codée (Fig. 19).
Vis rouge = réglage de la force de poussée en fermeture.
Vis verte = réglage de la force de poussée en ouverture.

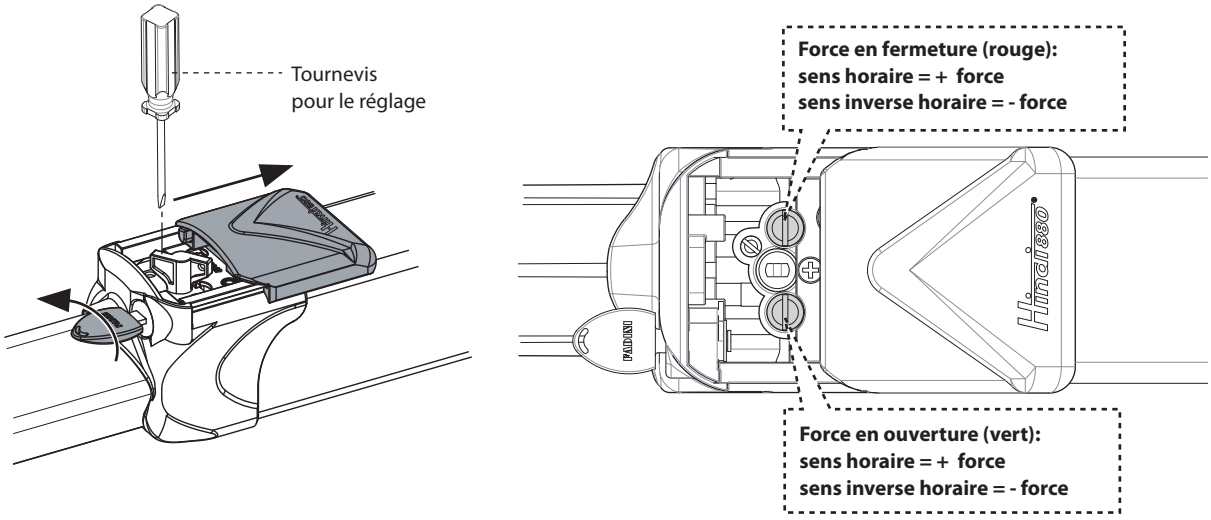

Fig. 19

INSTALLATION ÉLECTROSERRURE

L'installation de l'électroserrure est obligatoire avec ***HINDI 880-evo dans la version réversible*** (sans blocage hydraulique) et avec ***vantaux de longueur supérieure à 2 mts*** (Fig. 20 et Fig. 21).

Serrure électrique ***horizontale***

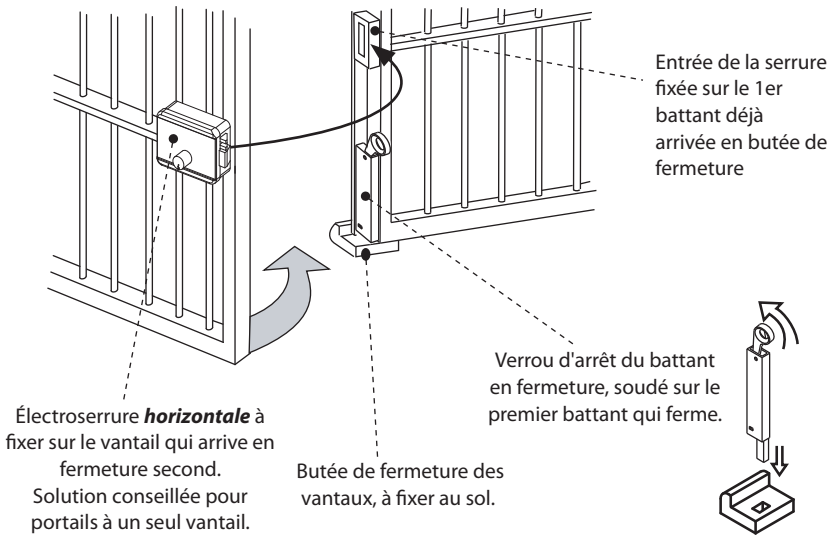

Fig. 20

Serrure électrique ***verticale***

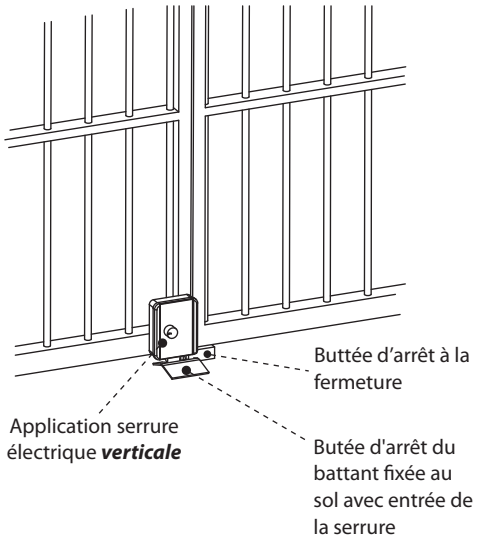

Fig. 21

INTRODUCTION DU BOUCHON ET FIXATION DU CARTER DE PROTECTION

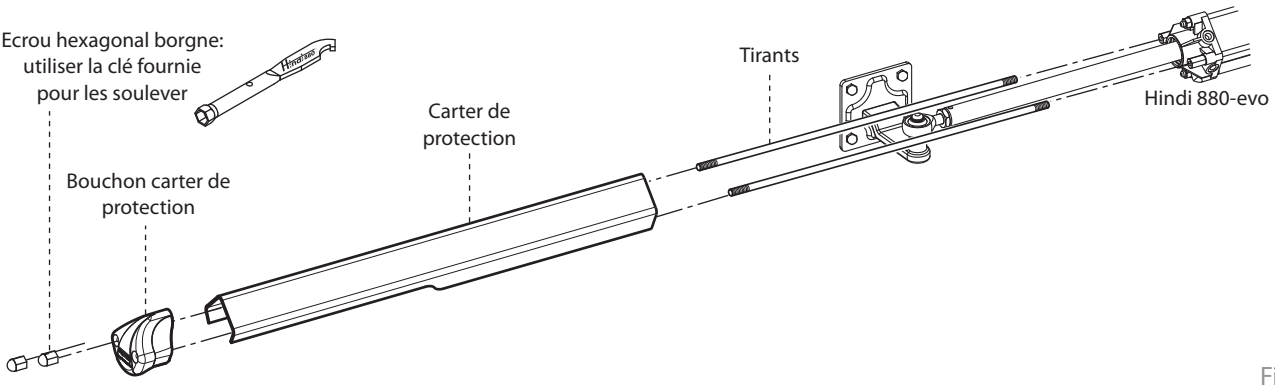

Fig. 22

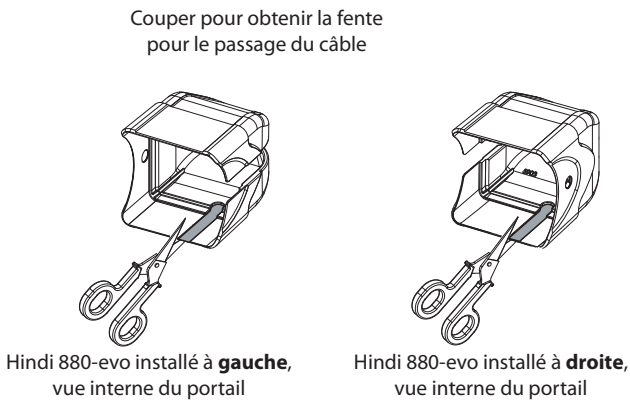

Hindi 880-evo installé à **gauche**, vue interne du portail

Hindi 880-evo installé à **droite**, vue interne du portail

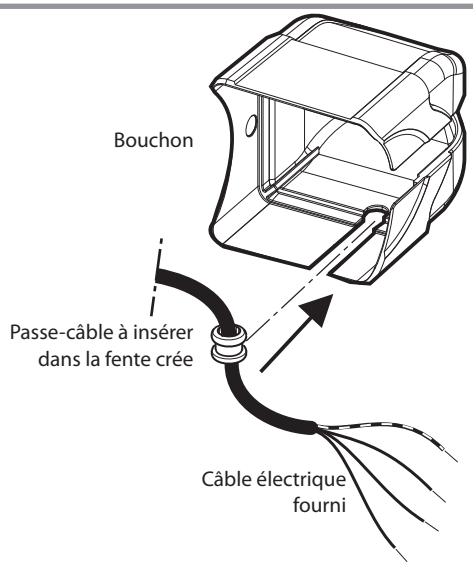

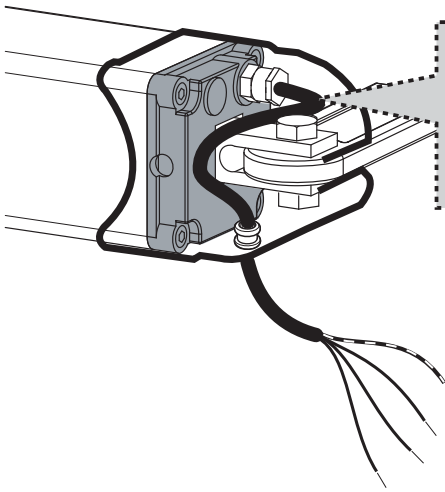

ATTENTION :
le câble électrique doit être installé **TOUJOURS** du coté opposée à la plaque de fixation postérieure du piston, entre l'écrou et le bouchon.

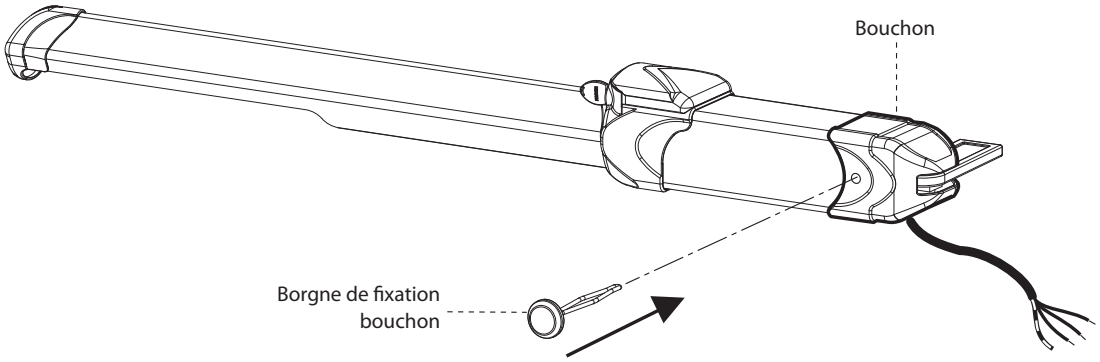

Fig. 23

CARNET D'ENTRETIEN
remettre à l'utilisateur final

FADINI
l'ouvre portail
Made in Italy

Adresse installation:	Mainteneur:	Date:

Typologie d'installation:				Modèle actionneur:	Quantité modèles installés:
Portail coulissant:	☐	**Porte articulée:**	☐		
Portail battant:	☒	**Barrières routières:**	☐	Dimensions vantail:	
Porte basculant:	☐	**Bornes escamotables**	☐		
Porte accordéon latérale:	☐	.....	☐	Poids vantail:	Date de fabrication:

ATTENTION: Ce document contient le registre des installations, entretiens, réparations et améliorations ordinaires et extraordinaires, tout fait en utilisant les pièces originales FADINI.
Ce document, en tant que tel, doit être disponible pour inspections par organismes compétents, et une copie doit être remise à l'utilisateur final.

Le technicien installateur/mainteneur garantit la fonctionnalité et sûreté de l'installation seulement si les opérations d'entretien sont accomplies par personnel technique qualifié qu'il a habilités à cet effet et en accord avec l'utilisateur final.

N°	Date opération	Description opération	Mainteneur	Utilisateur final
1				
2				
3				
4				
5				
6				

Cachet et Signature
Installateur/Mainteneur

Signature pour l'acceptation
Utilisateur final

remettre à l'utilisateur final de l'installation

Français

DONNÉES TECHNIQUES

VÉRIN HYDRAULIQUE

Temps ouverture		
course 150 mm	(P5): 10 s + T. fr.	
course 280 mm	(P3): 26 s + T. fr.	(P5): 17 s + T.fr.
course 400 mm	(P3): 37 s + T. fr.	(P5): 26 s + T.fr.
Diamètre piston	45 mm	
Diamètre tige	20 mm	
Force de poussée	(P3): 0 ÷ 6.300 N	(P5): 0 ÷ 5.400 N
Pression de service moyenne	1 MPa (10 bar)	
Pression maximale	3,5 MPa (35 atm)	
Huile hydraulique	Fadini Oil - code 708L	
Température de service	- 25 °C + 80 °C	
Degré de protection	IP 67	
Poids complet avec accessoires	9,5 kg (course150 mm) 11 kg (course 280 mm) 14 kg (course 400 mm)	

T. fr. = Temps de freinage, varie selon le réglage du vérin.

Remarque: au-delà de 2,0 mètres de longueur du vantail, on conseille toujours l'installation de l'électroserrure.

MOTEUR ÉLECTRIQUE

Puissance rendue	0,18 kW (0,25 CV)
Puissance absorbée	250 W
Tension d'alimentation	230 Vac - 50 Hz
Courant absorbé	1,2 A
Vitesse rotation moteur	1.350 rpm
Condensateur	12,5 µF
Service intermittent	S3

PERFORMANCES

Fréquence d'utilisation	très intensive
Cycle de service (P5)	ouverture 17 s pause 30 s fermeture 21 s pause 40 s
Temps cycle complet	108 s
Cycles complets	n° 33/h
Cycles annuels (8 h de fonctionnement par jour)	n° 81.760 cycles

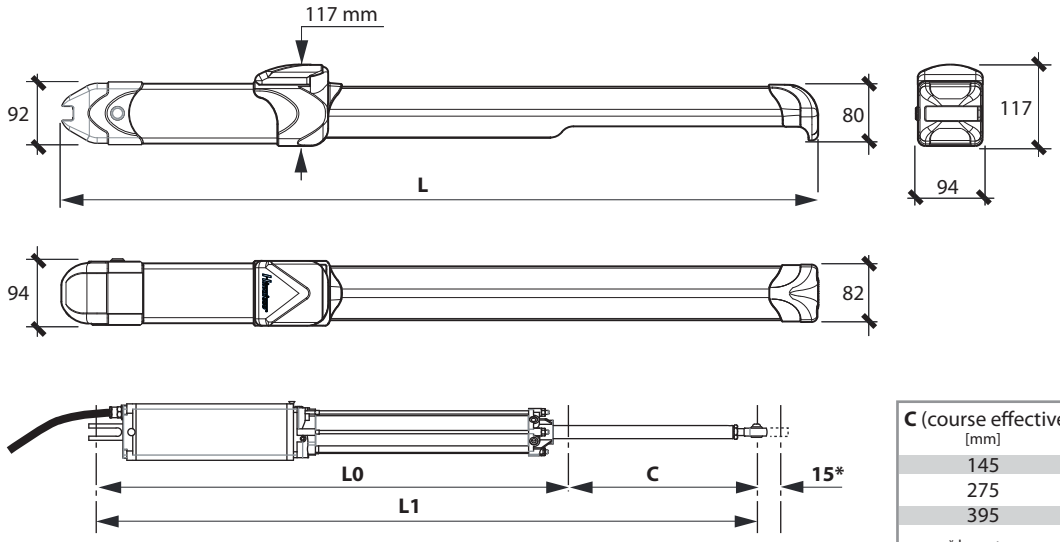

C (course effective) [mm]	**L**	**L0***	**L1***
145	830	605	750
275	1.094	732	1.007
395	1.374	885	1.280

* les cotes peuvent varier en fonction de la position de la tête à rotoule

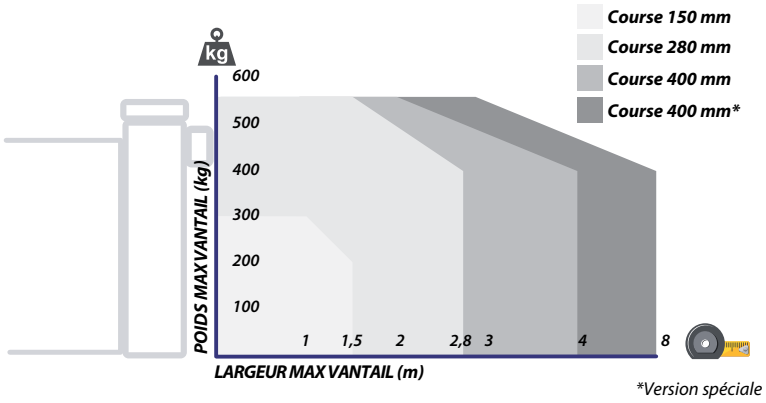

*Version spéciale

La structure, l'aspect (lambrissé fermé), la hauteur du portail et la présence de vent fort peuvent diminuer les valeurs indiquées. Vérifier toujours l'intégrité de la structure du portail.

meccanica FADINI®
Via Mantova, 177/A - 37053 Cerea (VR) Italy
Ph. +39 0442 330422 Fax +39 0442 331054
info@fadini.net - www.fadini.net

CE
Directive 2012/19/UE Elimination des matériels Electriques et Electroniques
INTERDIT JETER DANS LE DECHETS LESMATERIELS NUISIBLES POUR L'ENVIRONNEMENT

2017/06