BAYT 980
Hydraulique

Barrière hydraulique pour passages routiers de 3 à 8 mètres

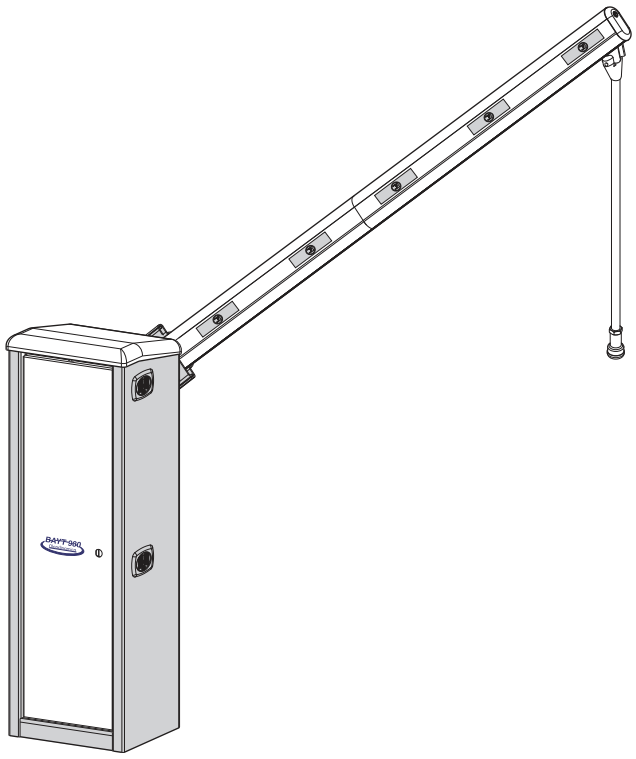

- Version laquée et inox
- Version avec grille en aluminium
- Version avec lisse articulée à câble
- Pied articulé ou fixe avec fourche
- Versions droite et gauche, convertibles entre elles
- Freinage fixe à l' ouverture et réglable à la fermeture
- Les lisses disposent d'un emplacement pouvant recevoir des phares à leds clignotantes

CE EN 13241
EN 12453
EN 12445

Made in Italy

FADINI
l'ouvre-portail

Français

AVERTISSEMENTS DE SECURITE AUX USAGERS

INTRODUCTION

Cet automatisme a été conçu pour une utilisation qui respecte ce qu'il y a indiqué dans ce livret, avec les accessoires de sécurité et de signalisation minimaux demandés et avec les dispositifs FADINI. □ Toute autre application pas expressément indiquée dans ce livret pourrait provoquer des dysfonctionnements ou des dommages à choses et personnes. □ Meccanica Fadini n'est pas responsable d'éventuels dommages provoqués par une utilisation impropre et non spécifiquement indiquée dans ce livret. En outre, elle n'est pas responsable des dysfonctionnements causés de l'usage de matériels ou accessoires non recommandés par le fabricant. □ L'entreprise de construction se réserve le droit d'apporter des modifications à ses produits sans préavis. □ Tout ce qui n'est pas prévue dans cette notice d'installation n'est pas permis.

INSTRUCTIONS A SUIVRE AVANT L'INSTALLATION

Contrôlez avant toute intervention que l'entrée soit appropriée à l'automatisation, ainsi que ses conditions et sa structure. □ Assurez-vous qu'y ne soit pas des risques d'impact, écrasement, cisaillement, convoyage, entraînement et enlèvement, tells qu'on pourrait affecter la sécurité des personnes. □ Installez l'automatisme loin de toutes sources de chaleur et éviter le contact avec substances inflammables. □ Gardez tous les dispositifs de contrôle de l'automatisme (émetteurs, lecteurs de proximité, sélecteurs etc) hors de la portée des enfants. □ Transitez à travers la zone du mouvement du portail seulement lorsque l'automation est en arrêt. □ Afin de garantir une sécurité adéquate de l'installation il faut utiliser photocellules, listeaux sensibles, spires magnétiques, détecteurs de masse métalliques, en assurant la sécurité de toute la zone de mouvement du portail. □ Identifier les points dangereux de l'installation en les indiquant avec des bandes jaune-noir ou d'autres signaux appropriés. □ Coupez l'alimentation avant toute intervention d'entretien ou nettoyage de l'installation. □ Si on doit enlever l'opérateur du portail, ne coupez pas les fils électriques, mais les débrancher en desserrant les vis du bornier. □ Contrôler que à proximité immédiate, et en profondeur, des accessoires de l'installation il n'y ait pas des sources de perturbations électromagnétiques, qui peuvent masquer ou influencer les détections magnétiques/électromagnétiques de toutes les spires de détection de masses métalliques et de tous les appareils électroniques de commande et de gestion de l'installation.

L'INSTALLATION

Toute l'installation doit être accomplie par personnel technique qualifié et autorisé, conformément à la directive Machines 2006/42/CE et, notamment, aux normes EN 12445 et EN 12453. □ Vérifiez la présence en amont de l'installation d'un interrupteur de ligne 230 V - 50Hz magnéto-thermique différentiel de 0,03 A. □ Utilisez des objets appropriés pour effectuer les tests de fonctionnement des photocellules, des détecteurs des masses métalliques, des listeaux sensibles, etc. □ Effectuez une analyse des risques, en utilisant des instruments de détection de l'impact et écrasement du bord principale d'ouverture et fermeture, conformément aux normes EN 12445. □ Définissez les solutions appropriées pour éliminer ou réduire ces risques.

□ Tout au long la rotation de la lisse, il ne doit exister aucun obstacle ou contacts dans l'air qui entravent le mouvement. □ Dans le cas où le portail à automatiser aurait doué d'une entrée piétonne, il serait bon d'accomplir l'installation de façon que le moteur ne fonctionne pas lorsque l'entrée piéton est utilisé. □ Fournir des indications concernant la position de l'installation en appliquant sur le portail des plaquettes de signalisation marquée CE. □ L'installateur doit informer l'utilisateur sur le fonctionnement correct du système, en lui remettant le dossier technique signé, incluant: le schéma et les éléments composants l'installation, l'analyse des risques, la vérification des accessoires de sécurité, la vérification de la force d'impact et la déclaration des risques résiduels.

INDICATIONS POUR L'UTILISATEUR FINAL

L'utilisateur final doit consulter et recevoir information relative au fonctionnement de l'installation et il devient lui-même responsable du bon usage du système. □ Il faut qu'il conclue un contrat d'entretien ordinaire et extraordinaire (sur appel) avec l'installateur/réparateur. □ Toutes interventions d'entretien doivent être accomplies par des techniciens qualifiés. □ Conservez toujours la notice d'installation.

AVERTISSEMENTS POUR LE FONCTIONNEMENT CORRECT DE L'INSTALLATION

Afin que l'installation fonctionne correctement de façon durable et conformément aux normes de sécurité en vigueur, on doit effectuer un entretien correct et le monitorage de toute l'installation au niveau de l'automation, des appareils électroniques installés et des câblages qui y sont branchés. □ Toute l'installation doit être effectuée par un technicien qualifié, qui doit remplir le Manuel d'Entretien indiqué dans le Livret des Normes (à demander ou télécharger sur le site www.fadini.net/supporto/downloads).
□ L'automation: contrôle d'entretien tous les 6 mois au moins, tandis que le contrôle d'entretien des appareils électroniques et systèmes de sécurité doit être accompli une fois par mois au moins. □ Meccanica Fadini snc n'est pas responsable de l'éventuel non-respect des règles de bonne technique d'installation et/ou de l'entretien incorrect du système.

ELIMINATION DES DECHETS

Les éléments d'emballage, tels que le carton, le nylon, le polystyrène, etc. peuvent être recyclés avec la collecte sélective des déchets (en vérifiant la réglementation en vigueur en matière de gestion des déchets sur le lieu de l'installation). Les composants électriques et électroniques, les batteries peuvent contenir des substances polluantes: enlever et confier ces composants aux sociétés chargées du traitement et de l'élimination des déchets, dans le respect de la directive 2012/19/UE. Ne pas jeter les déchets nuisibles à l'environnement.



DECLARATION DE CONFORMITE CE:

Meccanica Fadini snc (Via Mantova, 177/A - 37053 Cerea - VR - Italy) déclare sous sa propre responsabilité que **Bayt 980** est conforme à la directive machines 2006/42/CE, en outre: est commercialisée pour être installée comme "installation automatisée", avec les accessoires et les composants originaux indiqués par l'entreprise de construction. Aux termes de la loi, l'automatisation est une "machine" et l'installateur doit donc appliquer toutes les normes de sécurité. L'installateur doit délivrer sa déclaration de conformité. L'entreprise de construction décline toute responsabilité sur l'utilisation impropre du produit.
Le produit est conforme aux normes spécifiques suivantes: analyse des risques et intervention suivante pour les éliminer EN 12445 et EN 12453; Directive basse tension 2014/35/UE; Directive compatibilité électromagnétique 2014/30/UE. Afin de cértifier le produit le producteur déclare sous sa propre résponsabilité la conformité à la NORME PRODUIT EN 13241-1.

Meccanica Fadini s.n.c.
Directeur Général

ELEMENTS PRINCIPAUX POUR L'INSTALLATION D'UNE BARRIERE

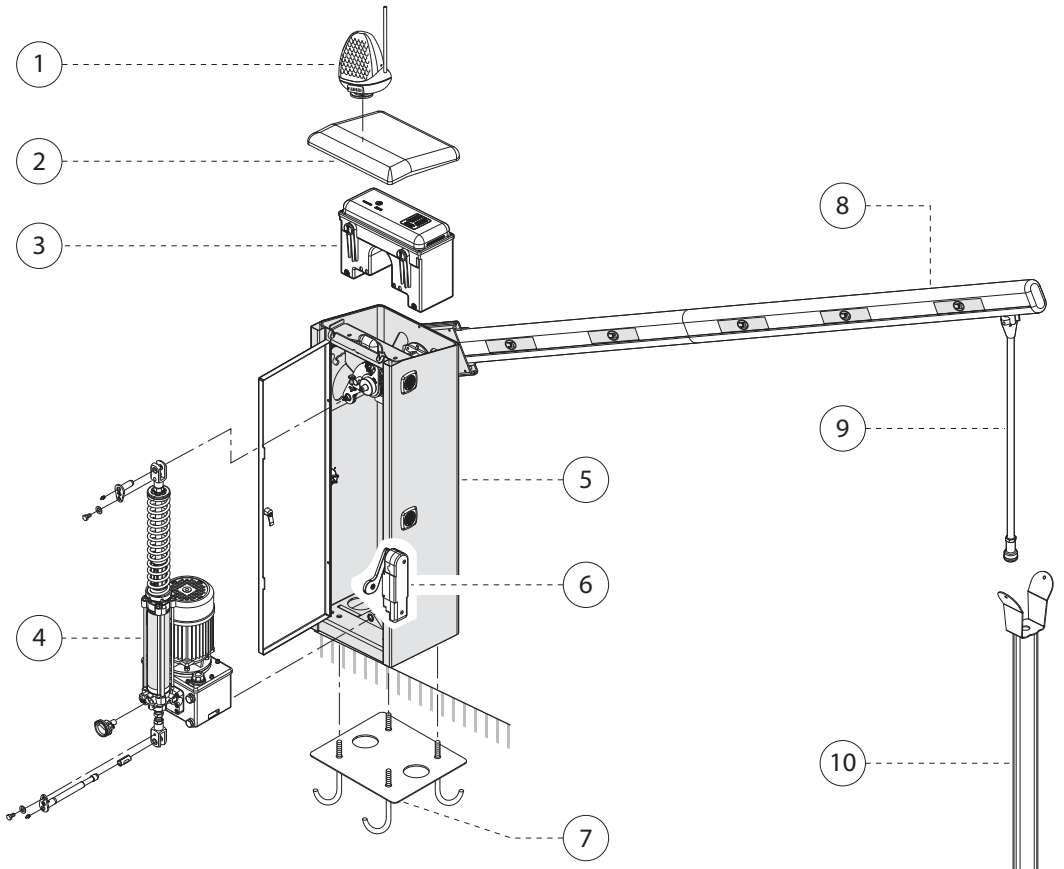

1. Lampe clignotante Miri 4 avec antenne Birio A8 (en option)
2. Couvercle fût
3. Boîte porte-accessoires avec Elpro 980
4. Groupe centrale Cos 982 avec vérin hydraulique et réservoir d'huile
5. Fût barrière - version droite -
6. Interrupteur coupure tension électrique obligatoire
7. Plaque d'ancrage avec crosses filetées
8. Lisse an aluminium anodisé R532, composée de deux modules: 2,10 m + 3,20 m
9. Pied articulé (en option)
10. Pied fixe avec fourche (en option)

Fig. 1

IDENTIFICATION DE LA BAYT 980 DROITE ET GAUCHE

La barrière routière Bayt 980 se distingue dans les versions droite et gauche, en fonction de la manière dont on l'observe de l'extérieur de l'installation: dans tous les cas la poussée d'ouverture du vérin hydraulique doit toujours lever la lisse de mouvement (Fig. 2).

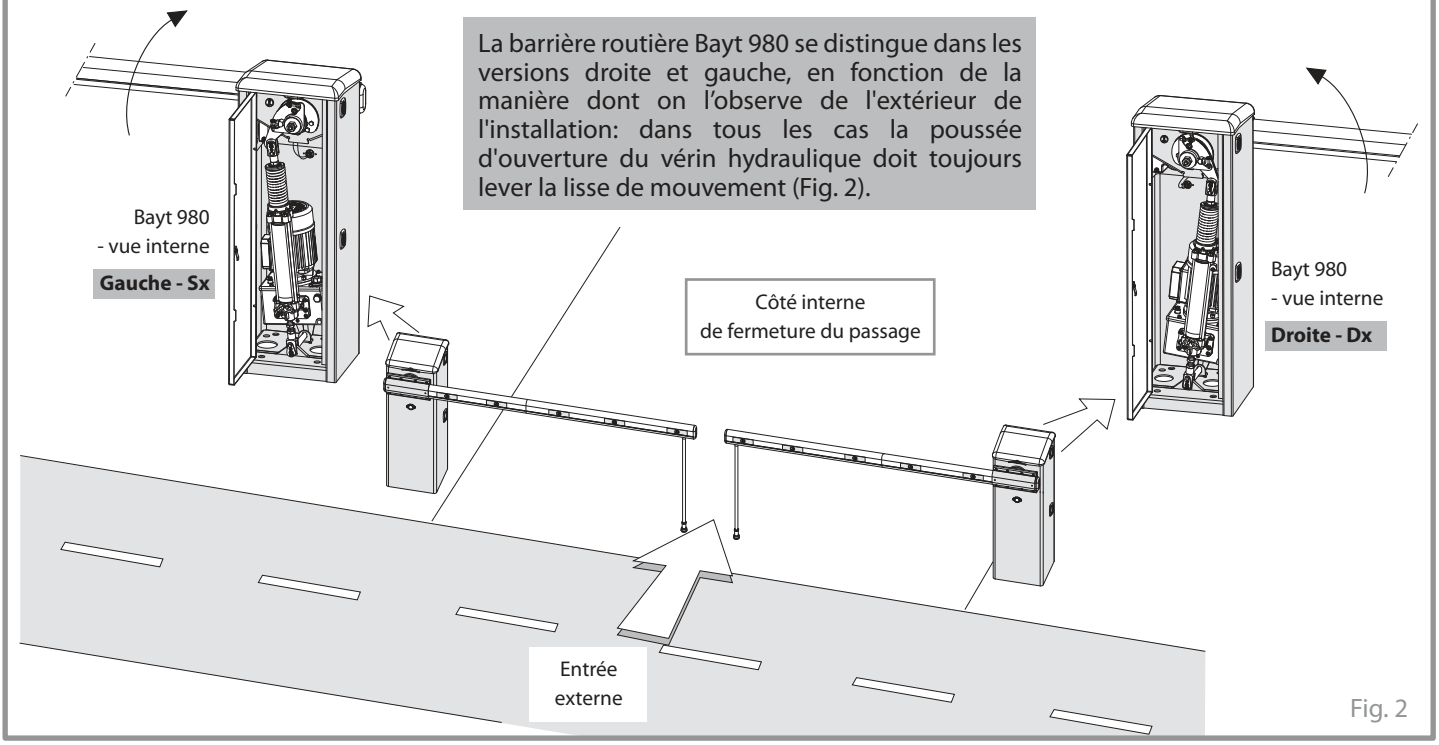

Fig. 2

Français

INSTALLATION DE LA PLAQUE D'ANCRAGE AU SOL

En premier lieu, il faut fixer au sol avec du ciment la plaque d'ancrage sur un terrain bien nivelé, après y avoir coulé du ciment, en faisant attention à ce que le côté le plus long corresponde au côté de la portière; il est ensuite nécessaire de poser un ou deux tuyaux de 50 mm de diamètre pour permettre le passage successif des câbles électriques (alimentation électrique de l'installation et accessoires de commande et de sécurité), comme illustré sur la figure 3.

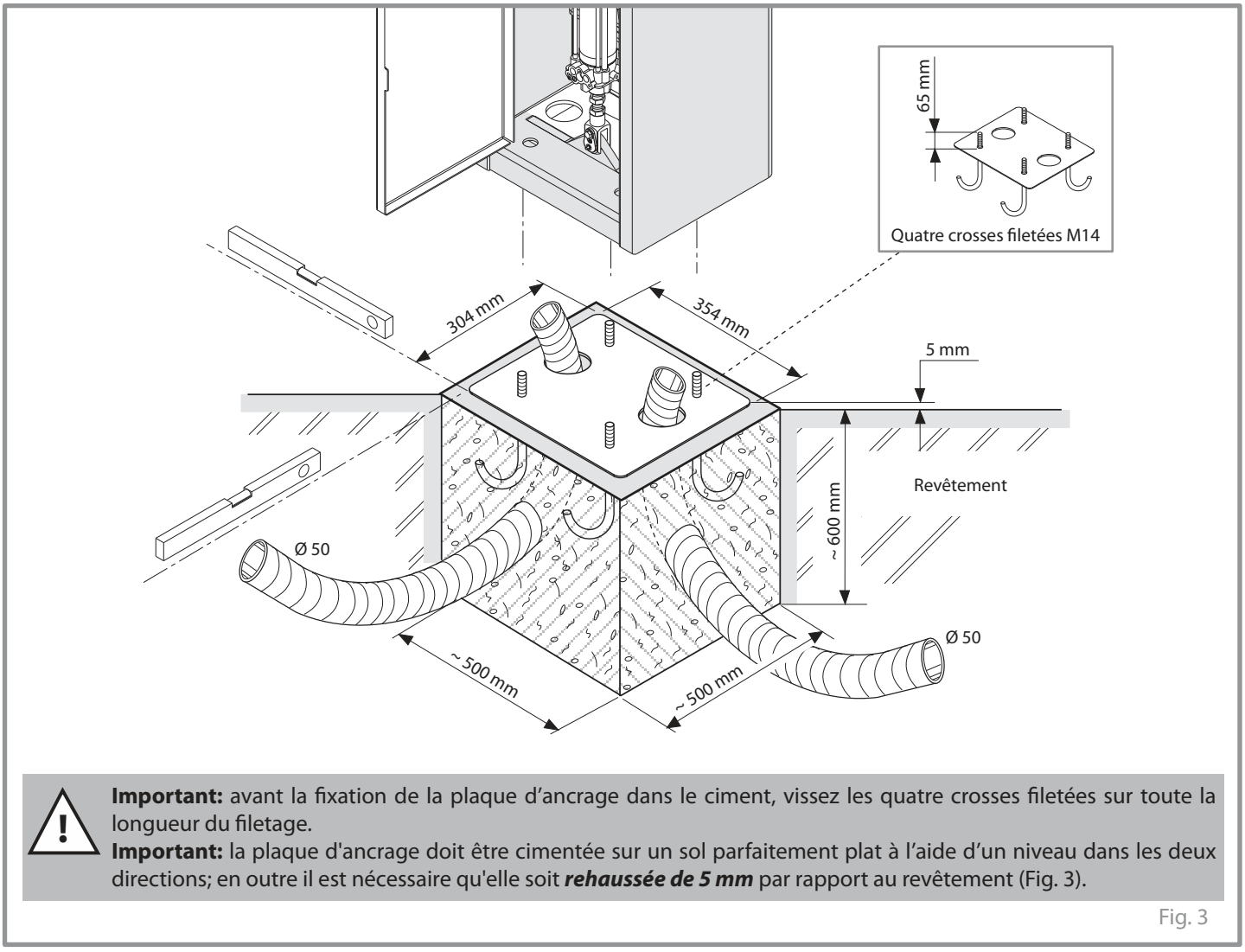

Important: avant la fixation de la plaque d'ancrage dans le ciment, vissez les quatre crosses filetées sur toute la longueur du filetage.
Important: la plaque d'ancrage doit être cimentée sur un sol parfaitement plat à l'aide d'un niveau dans les deux directions; en outre il est nécessaire qu'elle soit ***rehaussée de 5 mm*** par rapport au revêtement (Fig. 3).

Fig. 3

MISE EN PLACE DES PLAQUES D'ANCRAGE DES DEUX BARRIERES

Pour les installations qui requièrent deux barrières Bayt 980 il est nécessaire de prévoir aussi une conduite souterraine de communication entre les deux fûts, pour le raccordement des photocellules ou de tous les autres accessoires et pour les câbles d'alimentation (Fig. 4).

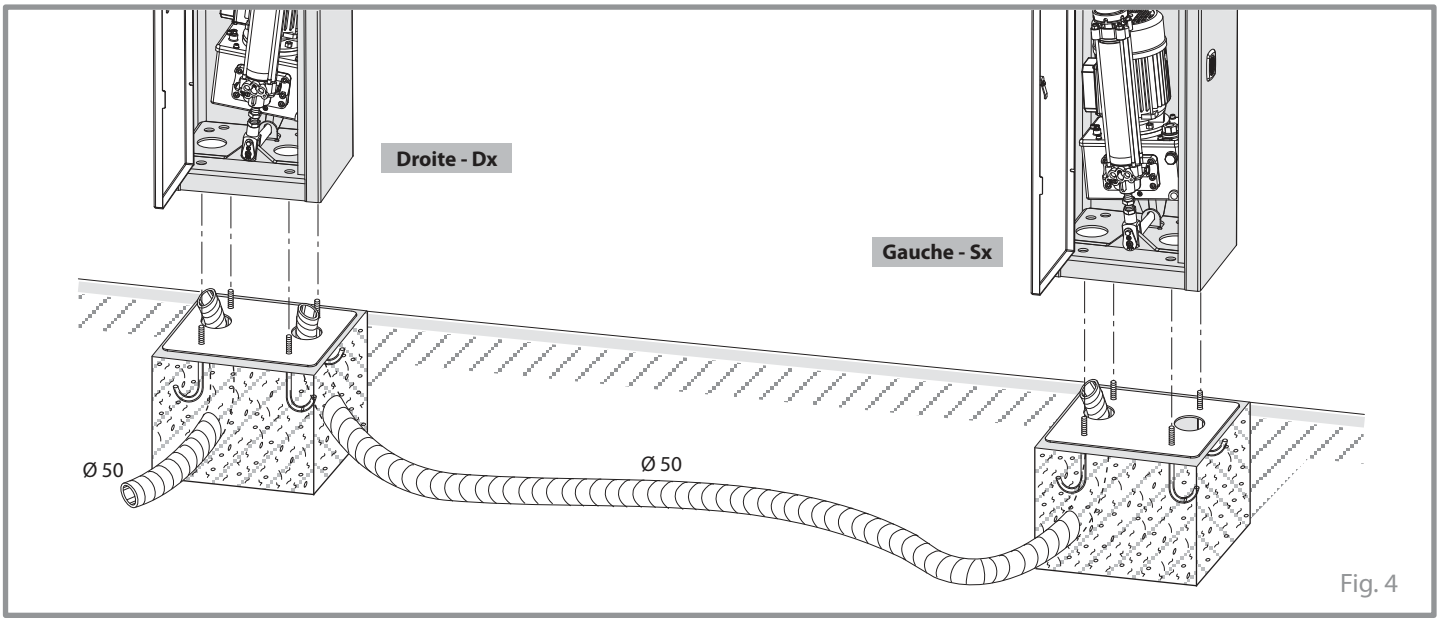

Fig. 4

FIXATION DU FUT

Une fois que la plaque d'ancrage est correctement fixée au sol (il est nécessaire d'attendre que le béton ait une bonne prise), on peut installer le fût de la Bayt 980 et serrer de manière sûre les quatre ecrous hexagonaux M14 avec les rondelles correspondantes (en les vissant aux crosses filetées qui sortent de la base du fût), comme représenté dans la Fig. 5.

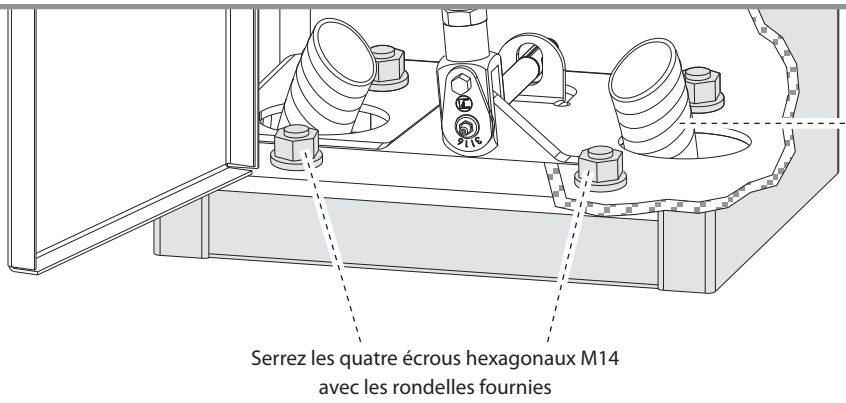

Important: au moment de la fixation du fût sur la plaque d'ancrage, il faut faire attention à bien insérer les tuyaux destinés aux câbles électriques d'alimentation, en les faisant passer à l'intérieur des deux fentes situées à la base du fût même.

Fig. 5

INSTALLATION DU PIED FIXE AVEC FOURCHE

Pour l'installation du pied fixe avec fourche il est nécessaire de prévoir une conduite destinée au passage des câbles électriques des photocellules ou destinée à l'éventuelle application de l'électro-aimant d'ancrage (en option) sur la lisse en aluminium, entre la barrière et le pied fixe avec fourche; cette opération doit être effectuée après la fixation de la plaque de fondation Bayt 980, en alignant le coin du fût avec le coin du pied fixe (Fig. 6).

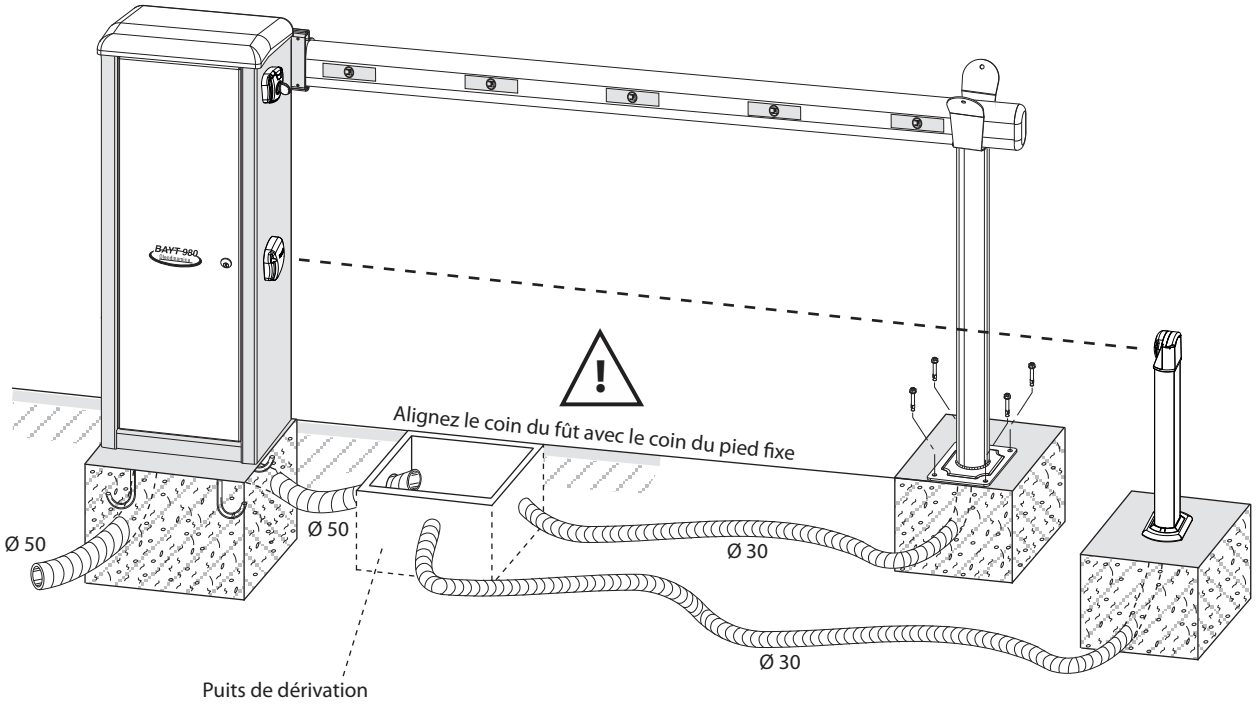

Fig. 6

Français

PRINCIPAUX COMPOSANTS POUR UNE INSTALLATION ELECTRIQUE

IMPORTANT: tous les raccordements électriques et les câblages doivent être effectués dans le respect des normes d'installation, conformément aux réglementations de sécurité en vigueur (Directive Machines 2006/42/CE) et réalisés par un technicien qualifié, en formulant une analyse complète des risques et en adoptant les mesures appropriées de sécurité au moment de remplir le dossier technique, selon les réglementations EN 12445 et EN 12453. Pour l'alimentation, le moteur électrique et la lampe clignotante, sont utilisés des câbles électriques de section de 1mm², pour une distance de 50 mètres. Pour des distances supérieures il est conseillé d'utiliser des câbles électriques avec fils de section appropriée, en se conformant aux normes d'installation. Pour tous les accessoires externes au tableau électrique il est possible d'utiliser des câbles électriques avec fils de section de 0,5 mm².

1. Interrupteur de ligne 230 V - 50 Hz magnéto thermique différentiel de 0,03 A (non fourni par le constructeur). Au-delà de 100 m câble de section 2,5 mm²
2. Lampe clignotante Miri 4 avec antenne Birio A8
3. Sélecteur à clé Chis 37 encastrable
4. Photocellule récepteur Fit 55 encastrable
5. Barrière hydraulique Bayt 980 avec programmateur Elpro 980 et radio enfichable Vix 53/2 R
6. Pied fixe avec fourche
7. Photocellule projecteur Fit 55 encastrable
8. Potelet de support photocellule
9. Emetteur Vix 53/4 TR

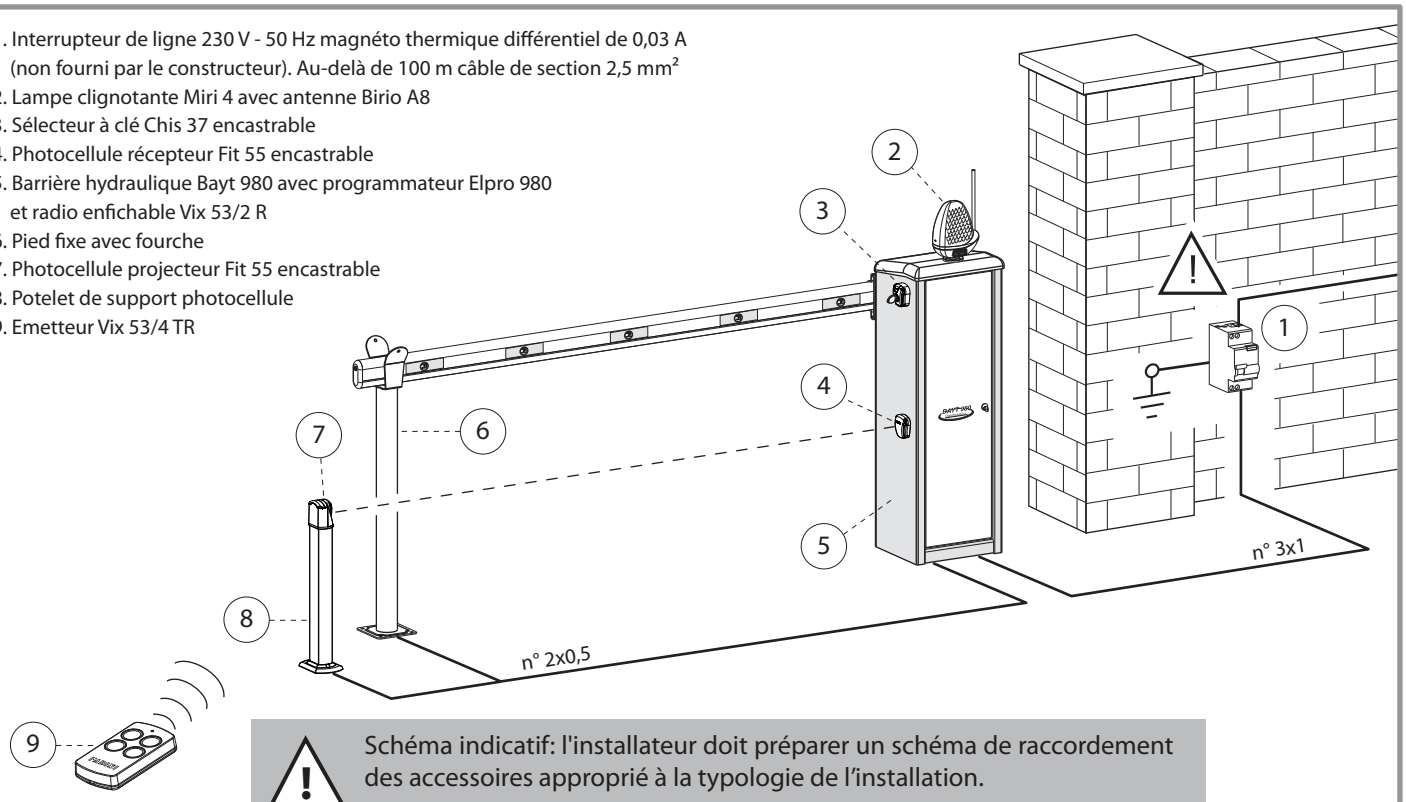

Schéma indicatif: l'installateur doit préparer un schéma de raccordement des accessoires approprié à la typologie de l'installation.

Important: toute l'installation doit être mise à la terre.

Fig. 7

COMMENT RENDRE LA BAYT GAUCHE EN BAYT DROITE ET INVERSEMENT

Cette opération est nécessaire si la Bayt 980 fournie doit être inversée, pour les besoins de l'installation ou sur demande spécifique du client.

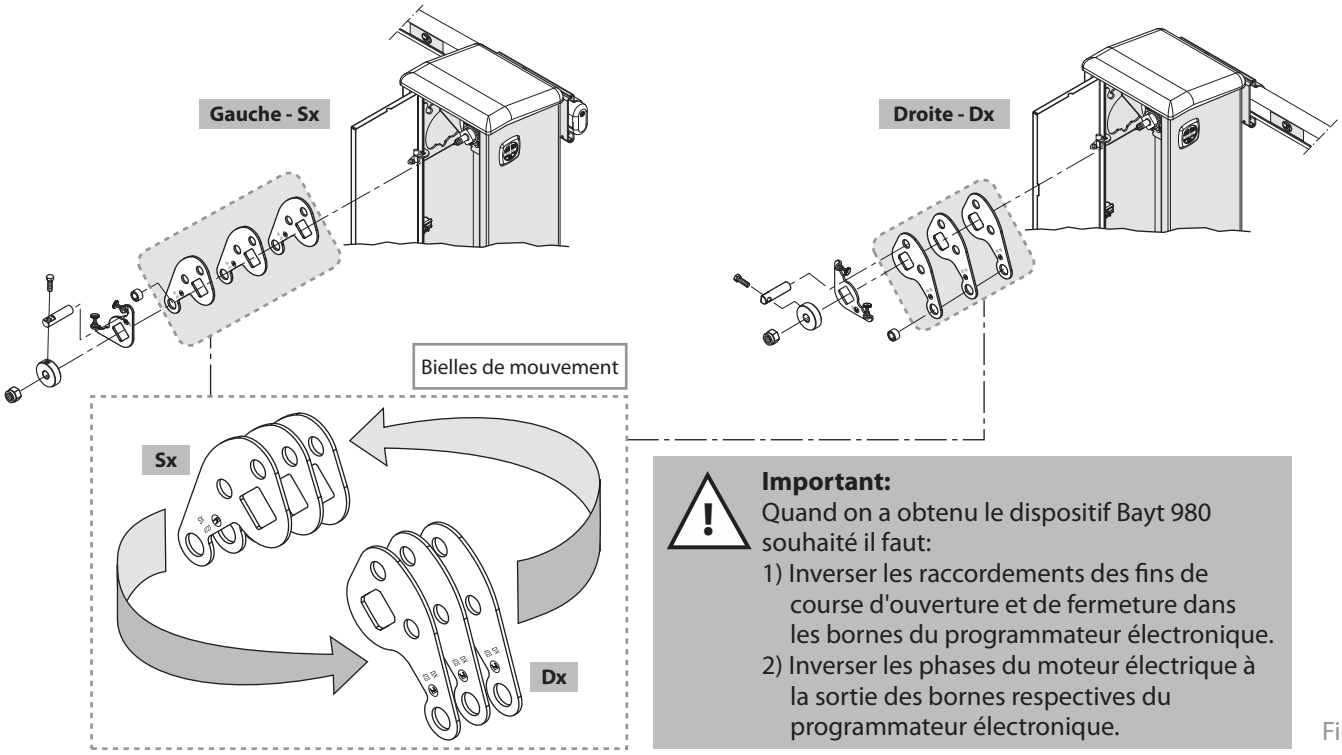

Important:
Quand on a obtenu le dispositif Bayt 980 souhaité il faut:
1) Inverser les raccordements des fins de course d'ouverture et de fermeture dans les bornes du programmateur électronique.
2) Inverser les phases du moteur électrique à la sortie des bornes respectives du programmateur électronique.

Fig. 8

INSTALLATION DE LA LISSE DE MOUVEMENT ET POSSIBLES COMBINAISONS

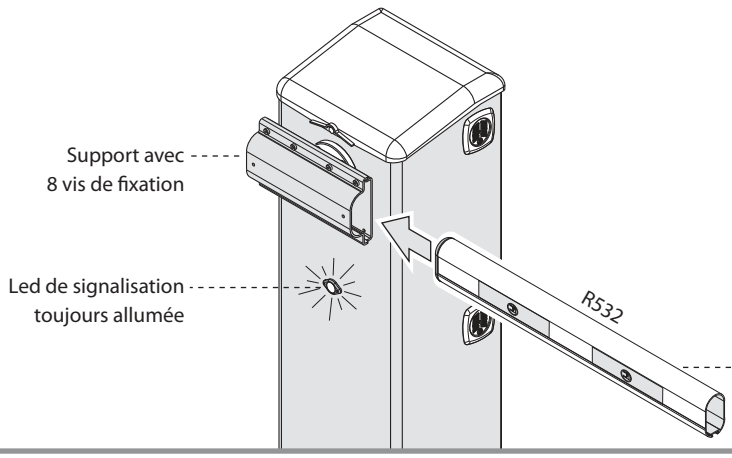

La lisse de mouvement R532 en aluminium est fixée au support qui se trouve sur le côté du fût, face à l'entrée à interdire. Pour effectuer cette opération il est nécessaire tout d'abord de desserrer les huit vis de fixation du support, d'insérer ensuite la lisse en faisant légèrement sortir l'extrémité avec le bouchon en plastique noir et de serrer enfin les vis de fixation (Fig. 9).
Dans des situations spéciales, pour l'introduction de la lisse, il faut enlever le support aussi.

Fig. 9

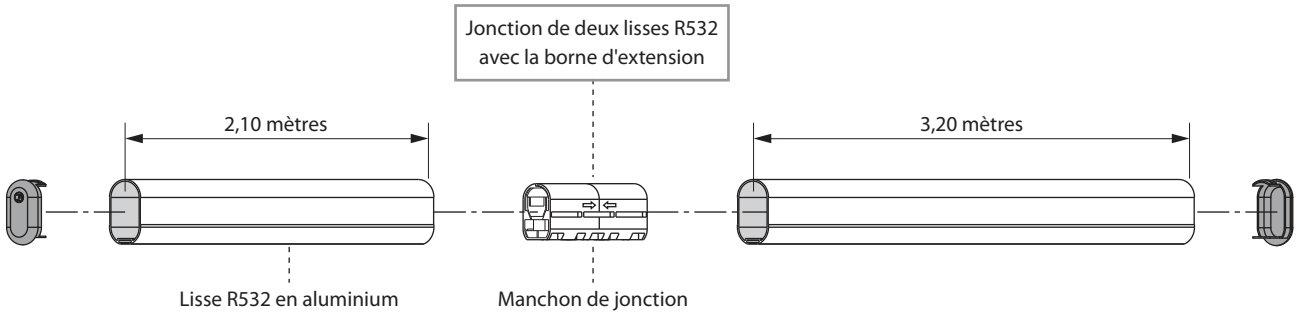

L'union de deux lisses est possible en utilisant le manchon de jonction qui a la caractéristique de s'étendre lorsque les vis sont serrées et de se contracter si les vis sont desserrées (Fig. 10).

1

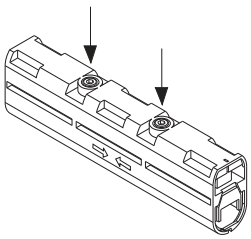

Desserrez les vis positionnées sous le manchon de jonction

2

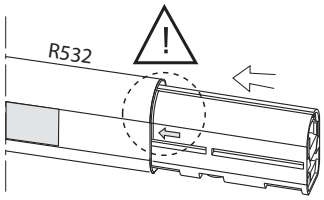

Insérez le manchon de jonction jusqu'à la moitié (indication flèches horizontales)

3

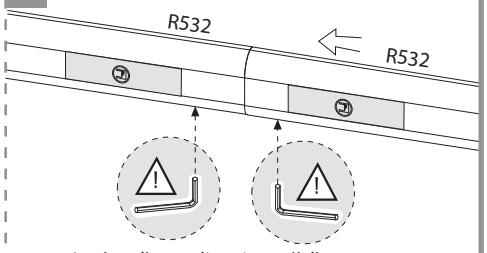

Insérez l'autre lisse jusqu'à l'appuyer et serrer ensuite les vis du manchon

Fig. 10

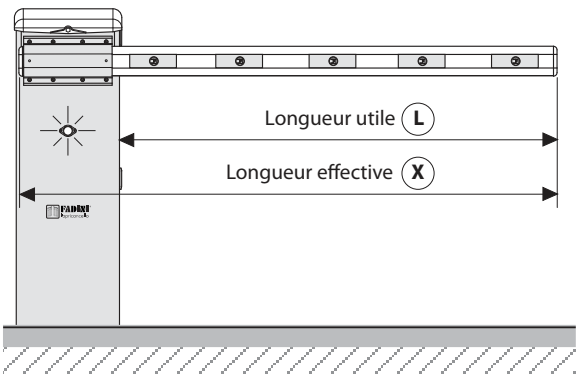

POSSIBLES COMBINAISONS: la lisse R532 est fournie en deux modules: de 2,10 mètres et de 3,20 mètres, avec la possibilité de composer des lisses de longueur différente, comme représenté dans le tableau de la Fig. 11.

Longueur effective maximum d'encombrement - X (mètres)	**Longueur utile de passage - L** (mètres)
Lisse 3,20	2,85
Lisse 2,10 + 2,10 = 4,20	3,85
Lisse 3,20 + 2,10 = 5,30	4,95
Lisse 3,20 + 3,20 = 6,40	6,05
Lisse 3,20 + 2,10 + 2,10 = 7,40	7,05
Lisse 3,20 + 3,20 + 2,10 = 8,50	8,15

Fig. 11

Français

FIXATION DU PIED ARTICULE

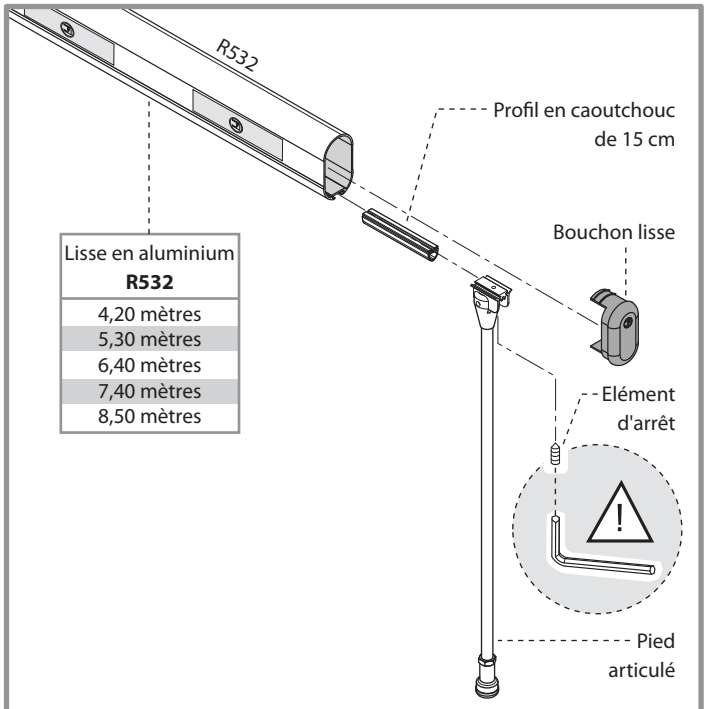

Lisse en aluminium **R532**
4,20 mètres
5,30 mètres
6,40 mètres
7,40 mètres
8,50 mètres

Dans les installations où est prévu le pied articulé, il est nécessaire d'insérer dans la fente spéciale sous la lisse de mouvement R532, une pièce en caoutchouc de 15 cm (qui amortit le choc en phase fermeture de la lisse) et ensuite le pied articulé, avec l'attache correspondante. Serrez ensuite le tout avec l'élément d'arrêt (Fig. 12).

Fig. 12

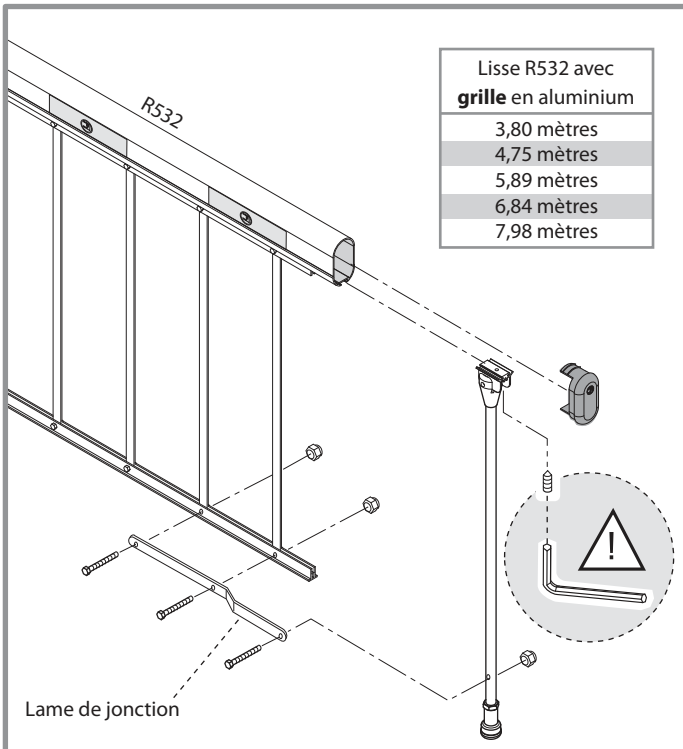

Lisse R532 avec **grille** en aluminium
3,80 mètres
4,75 mètres
5,89 mètres
6,84 mètres
7,98 mètres

Dans le cas d'une configuration avec grille il est par ailleurs nécessaire de fixer une lame de jonction entre le pied et la grille, en utilisant les écrous et les boulons respectifs (Fig. 13).

Fig. 13

INSTALLATION DES CONTREPOIDS SUR BAYT 980

Dans les installations de la Bayt 980 avec lisses de longueur égale ou supérieure à 6,40 mètres et avec grille, il est nécessaire d'appliquer des contrepoids avec des vis, des écrous et un support de raccord (Fig. 14).
Voir le tableau récapitulatif des applications possibles (Fig. 32, page 18).

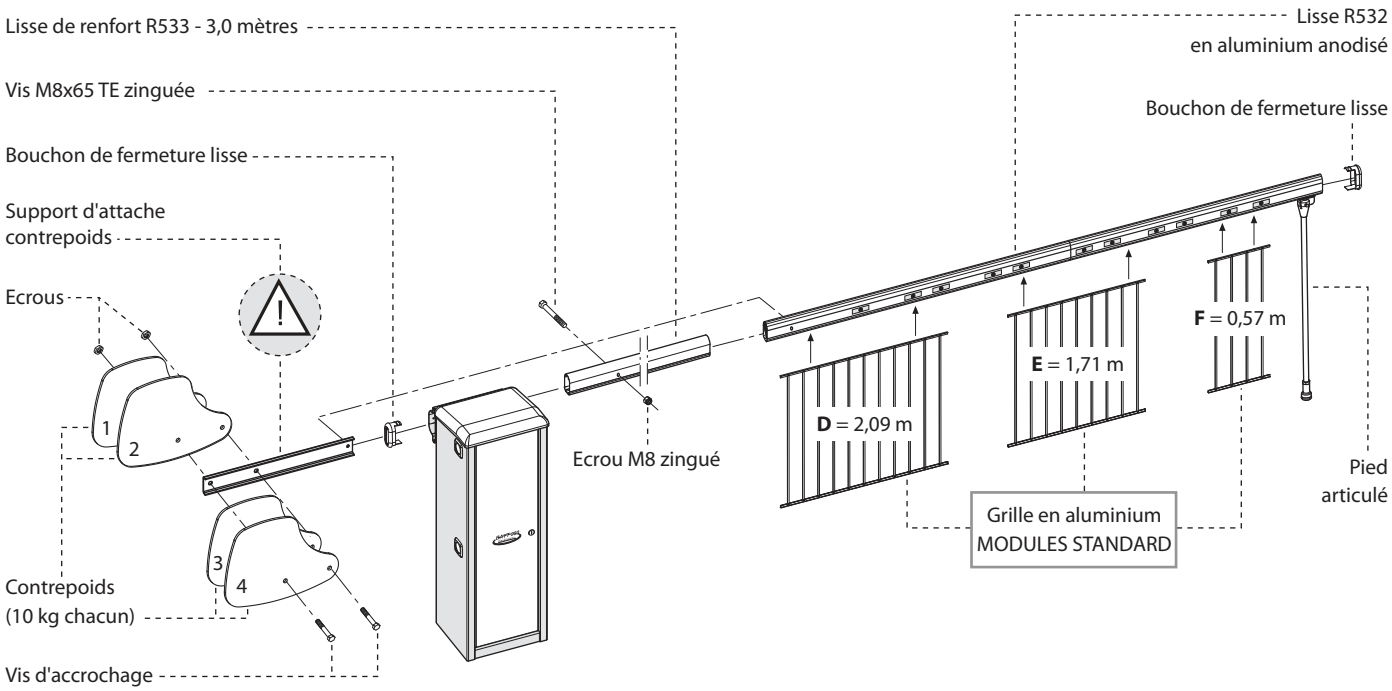

Fig. 14

APPLICATION DE LA LISSE ARTICULEE AU FUT

En fonction des exigences d'installation il est possible d'appliquer à la Bayt 980 une articulation, en suivant les indications reportées dans la Fig. 15.

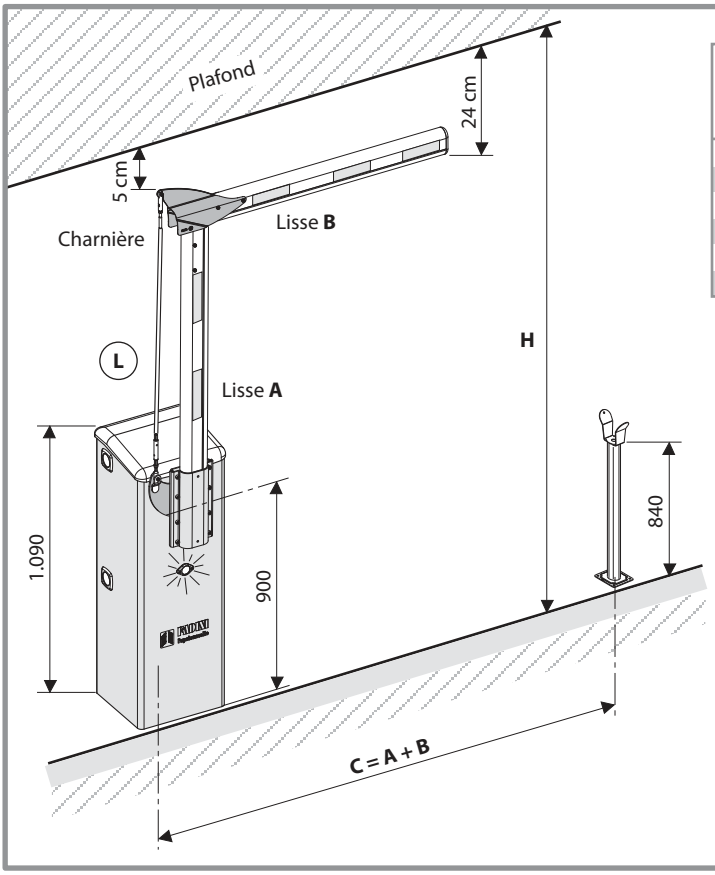

Hauteur plafond **H**	Longueur lisse **A**	Longueur fixe tirant métallique (fourni d'usine) **L**	Temps d'ouverture
2,50 m	1,60 m	1,25 m	4 s
2,70 m	1,80 m	1,45 m	4 s
2,80 m	1,90 m	1,55 m	4 s
3,00 m	2,10 m	1,75 m	8 s
3,70 m	2,80 m	2,45 m	8 s
4,10 m	3,20 m	2,85 m	8 s

La lisse B est fournie dans les longueurs de 2,10 mètres ou bien de 3,20 mètres, en fonction de la fermeture C à effectuer.

La longueur C est le résultat de la somme de A+B.

Au moment de la commande la Bayt 980 est déjà préparée pour l'articulation (Réf. des. 5257).

Fig. 15

INSTALLATION BAYT 980 AVEC SPIRE MAGNETIQUE

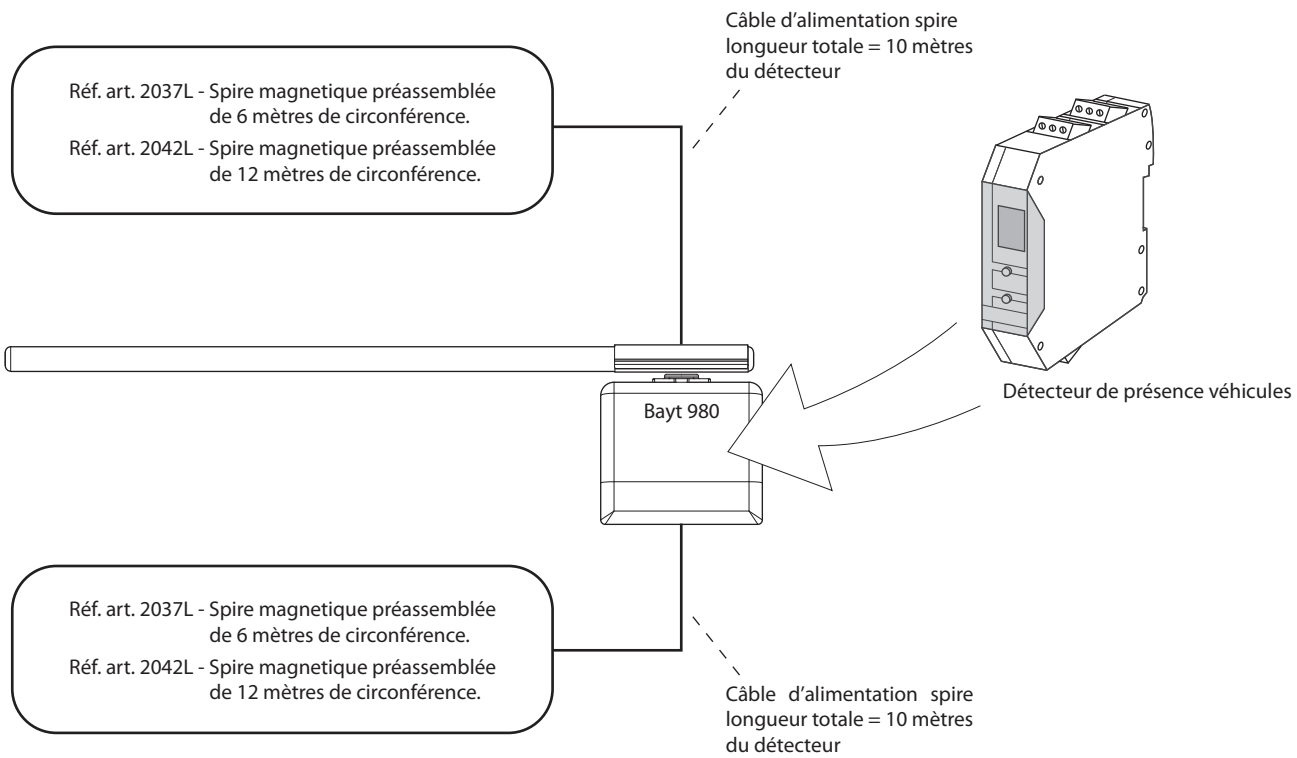

Pour les installations qui nécessitent l'utilisation d'une ou deux spires magnétiques, il faut suivre ce qu'il y a écrit sur les notices d'instructions jointes à la spire magnétique (Réf. des. 7038).

Fig. 16

Français

PROCEDURE DE FORAGE ET FIXATION MIRI 4 SUR LE COUVERCLE DU FUT

- Dévissez et levez les trois vis M8 de fixation (**9** et **16**) du couvercle du fût (**6**) - Fig. 18.
- Tournez le couvercle tête en bas (**6**), forez avec le forêt Ø 4,2 et filetez M5 les trois rivets (**24**) de fixation de la lampe clignotante Miri 4 (**1**). Fig. 17.
- Le rivet central du couvercle (**23**) doit être foré avec Ø 10,5 pour permettre le passage du câble électrique d'alimentation du lampe clignotante Miri 4 et pour l'éventuelle insertion du câble coaxial RG58 pour l'antenne Birio A8 - Fig. 17.
- Passez ensuite les câbles électriques dans le trou central Ø 10,5 et fixez avec les trois vis M5 (**4**) l'attache verticale (**5**) de la lampe clignotante Miri 4 (**1**) dans la position externe du couvercle - Fig. 18.
- Replacez le couvercle sur le Fût (**17**) et fixez avec les trois vis de M8, de manière à couvrir le fût Bayt 980, comme présenté dans la Fig. 18.

Pour installer les photocellules Fit 55 et le clavier de commande Chis 37 sur le fût, il est nécessaire d'enlever les bouchons de protection (**22**) en dévissant de l'intérieur du fût l'ecrou M8 (**20**) et en levant ensuite l'arrêt (**21**) - Fig. 19. Le fût est ainsi prêt pour la fixation de tous les accessoires de fonctionnement - Fig. 18.

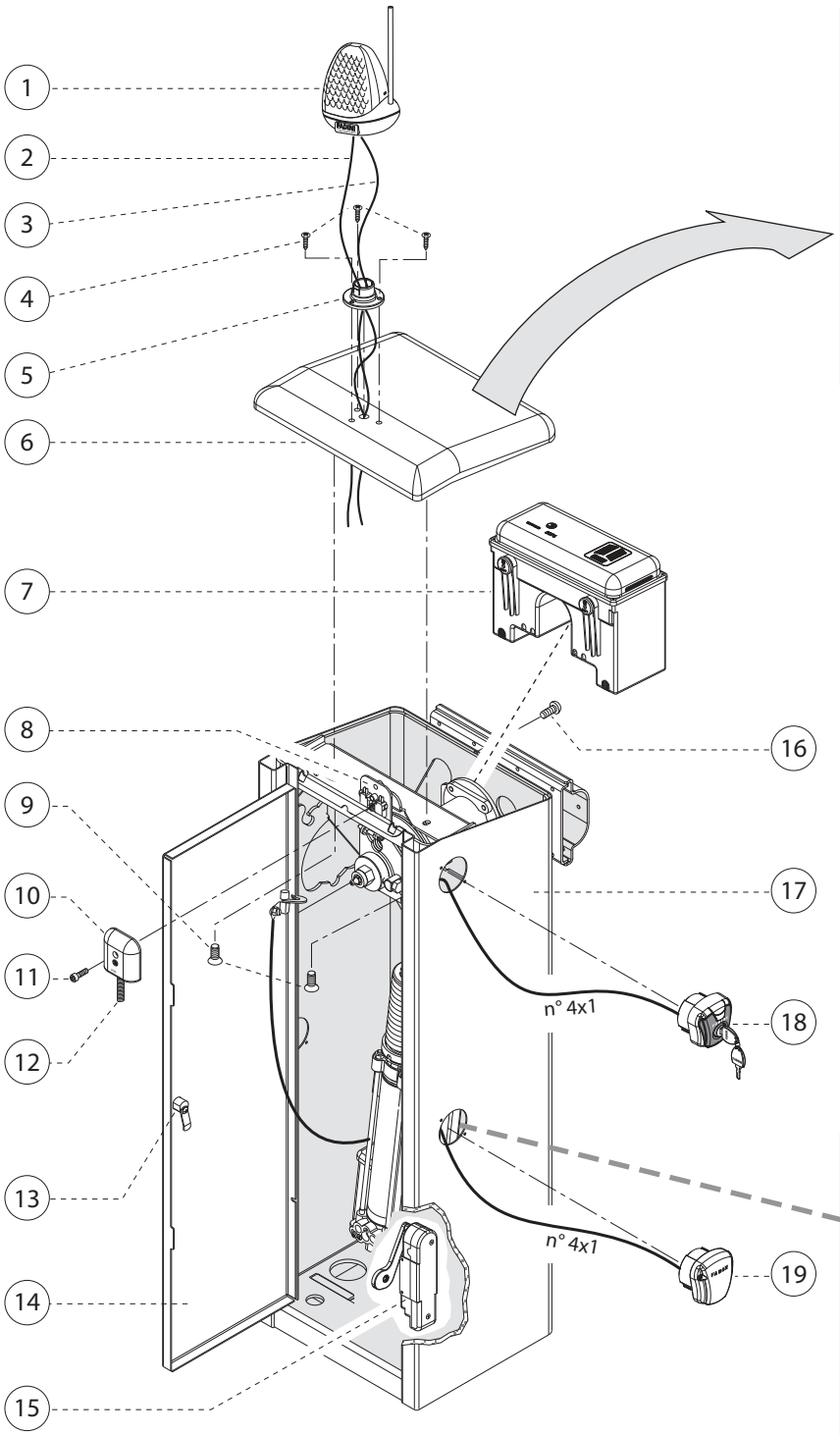

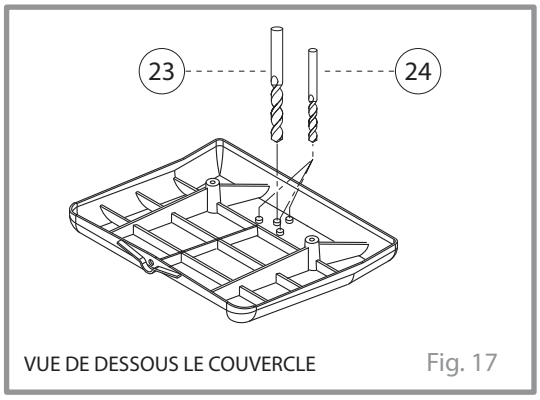

VUE DE DESSOUS LE COUVERCLE Fig. 17

1. Lampe clignotante Miri 4 avec antenne Birio A8 (en option)
2. Câble lampe clignotante Miri 4 n° 2x1,5 fils
3. Câble antenne RG58
4. Vis M5 (3 pièces)
5. Raccord vertical pour Miri 4
6. Couvercle à déboîter après avoir dévissé les 3 vis de serrage de la Bayt 980
7. Boîte porte-accessoires avec progr. élect. Elpro 980
8. Fin de course avec tâteur à ressort
9. Vis M8x16 TSEI inox (2 pièces)
10. Couvercle fin de course
11. Vis M6x25 TEI zinguée (1 pièce)
12. Ressort pour fin de course
13. Serrure portière
14. Portière
15. Interrupteur coupure obligatoire alimentation électrique
16. Vis M8x16 TBEI inox (1 pièce)
17. Fût Bayt 980
18. Sélecteur à clé Chis 37 (en option)
19. Photocellule Fit 55 (en option)
20. Ecrou M8
21. Cran de serrage couverture trous latéraux du fût
22. Bouchon de protection
23. Forage rivet central Ø 10,5
24. Forage n° 3 rivets Ø 4,2

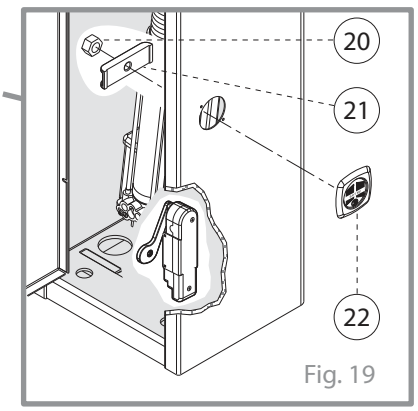

Fig. 19

Fig. 18

RACCORDEMENTS ELECTRIQUES POUR N° 1 BAYT 980 AU PROGRAMMATEUR ELPRO 980

Centrale Cos 982, coupure tension, fin de course et led bleue sont déjà raccordés comme pre-set d'usine .

Pour des explications plus détaillées sur toutes les fonctions automatique/semi-automatique, homme mort et branchement horloge, il est conseillé de prendre connaissance du manuel d'instructions du Elpro 980.

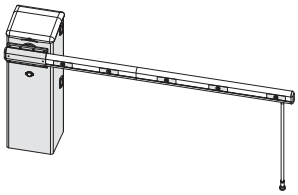

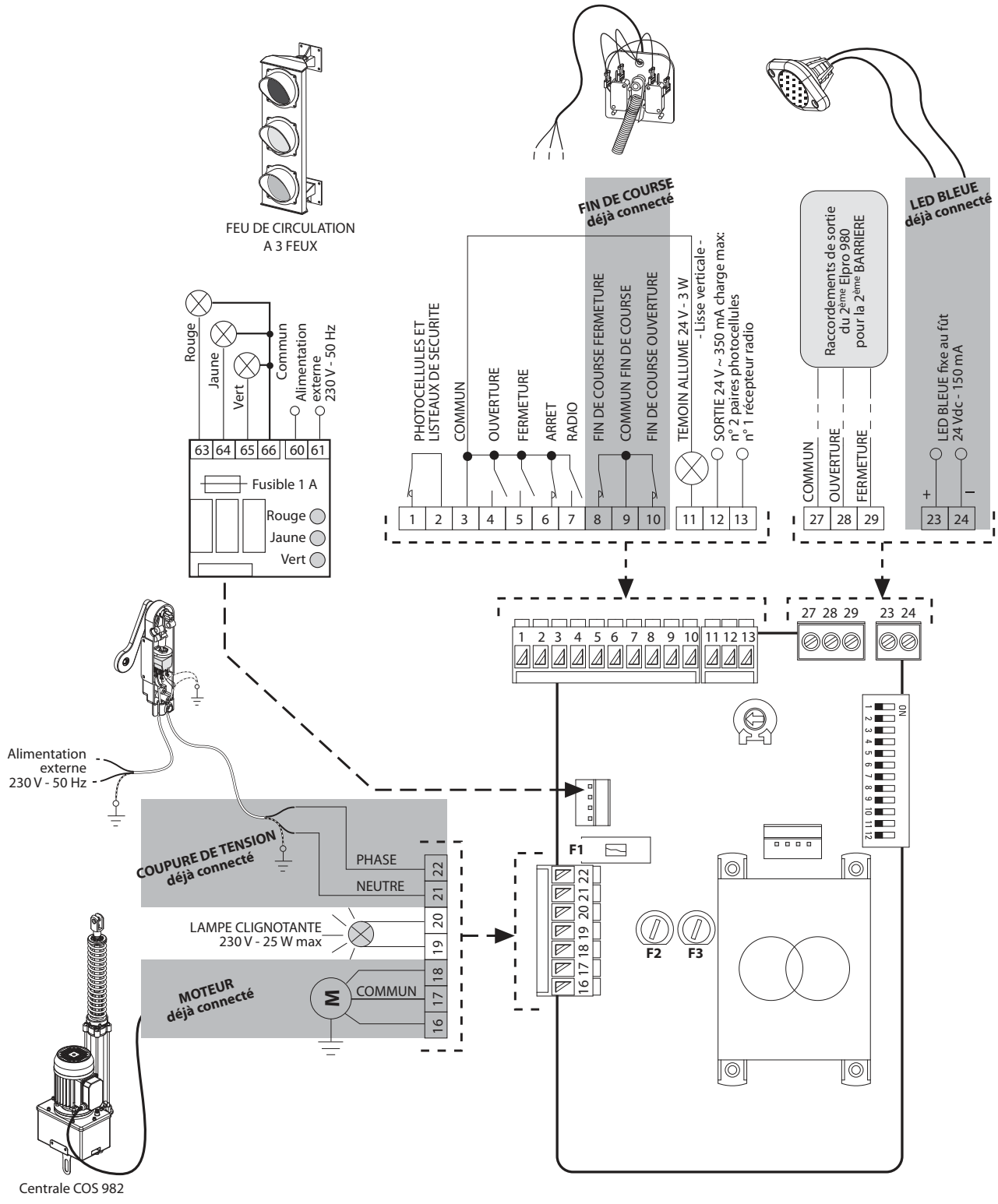

Fig. 20

Français

RACCORDEMENTS ELECTRIQUES POUR N° 2 BAYT 980 AVEC CARTE ELPRO 980

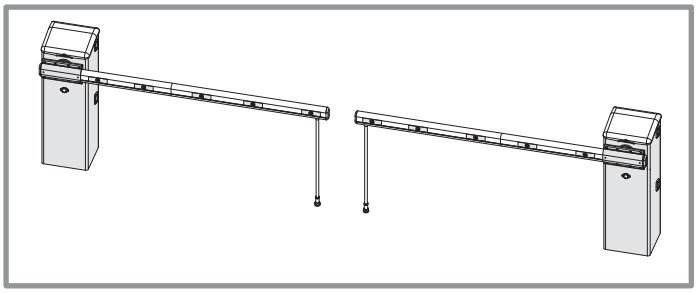

Important: avant d'effectuer tous les raccordements électriques il est nécessaire de distinguer l'Elpro 980 master qui commande l'Elpro 980 slave.

En cas de configuration avec barrières simultanées, les deux barrières doivent avoir la même longueur de la lisse et la même vitesse, sinon la barrière avec la longueur de lisse supérieure ou bien la vitesse plus lente sera considérée comme la barrière principale.

- **Elpro 980 master:** Effectuez tous les raccordements nécessaires au fonctionnement du dispositif Bayt 980 master; *d'éventuels accessoires de commande, cartes radio ou autres, doivent être raccordés exclusivement au Elpro 980 master.*
- **Elpro 980 slave:** alimentez la carte, faites un pontage parmi les connexions NF (blocage, photocellule et contacts de sécurité) et enfin brancher le moteur et les fins de course de la Bayt 980 slave. Positionnez le dip-switch 12 = ON.
- Raccordez les bornes 27, 28, 29 du Elpro 980 master respectivement avec les bornes 3, 4, 5 du Elpro 980 slave.

Important: fai les raccordements de communication entre les deux cartes Elpro 980 master et slave.

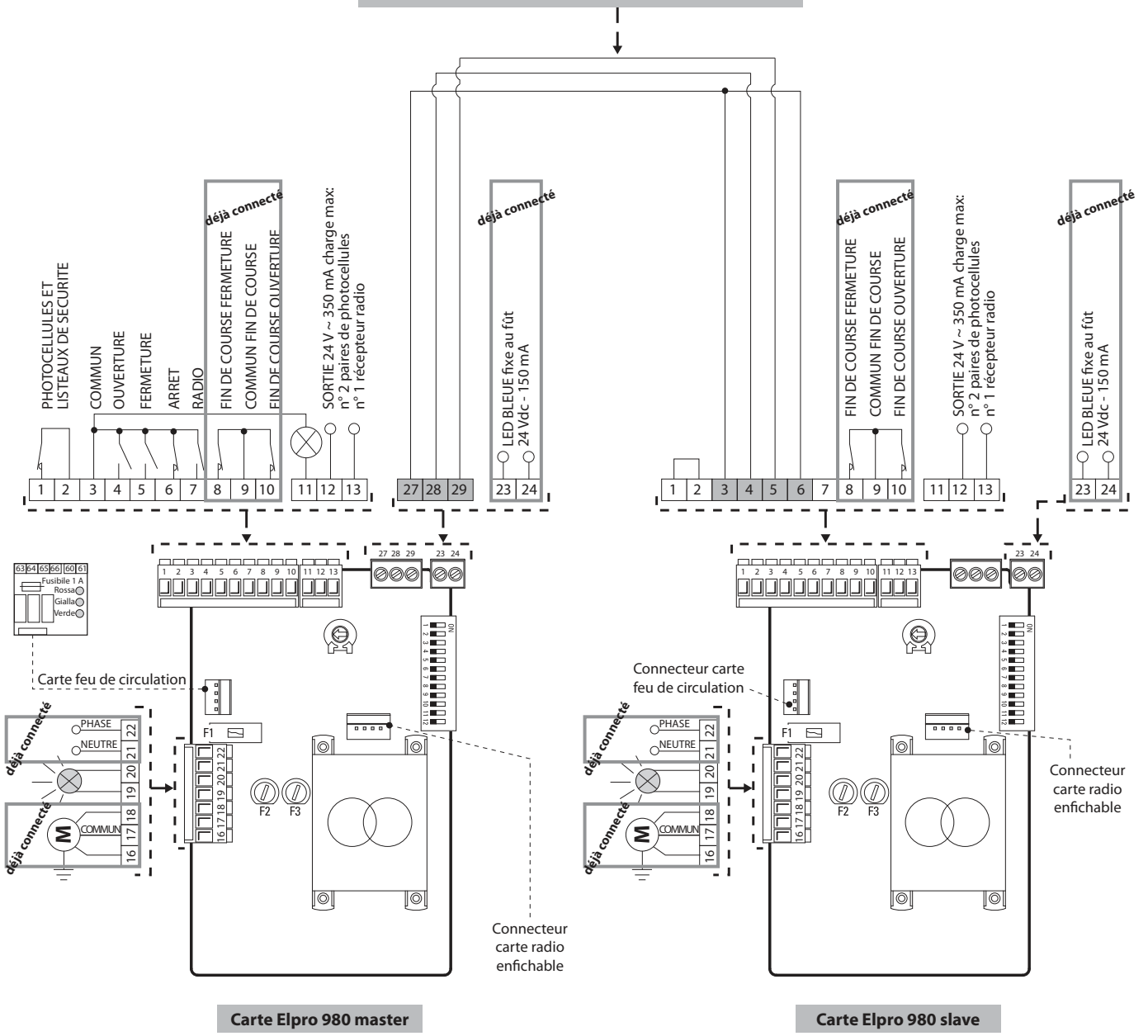

Fig. 21

REGLAGE DE LA LISSE EN POSITION HORIZONTALE ET VERTICALE

La barrière hydraulique Bayt 980 dispose d'un système simple mais efficace, pour régler, la position de la lisse de mouvement, en ouverture et en fermeture, comme indiqué dans la Fig. 22.

Important: le réglage de la lisse Bayt 980 est déjà effectué à l'usine. Vérifier donc la réelle nécessité d'intervention pour effectuer un autre réglage au moment de l'installation de la barrière hydraulique, en faisant avant tout quelque manoeuvre d'ouverture et de fermeture.

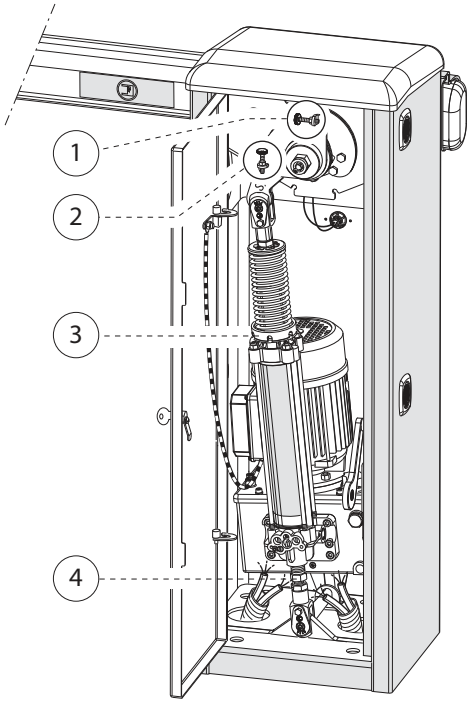

1. Tâteur fin de course de fermeture
2. Tâteur fin de course d'ouverture
3. Réglage de la position d'ouverture de la lisse (bride de réglage)
4. Réglage de la position de fermeture de la lisse (contre-écrou M16 et registre)

Fig. 22

REGLAGE DE LA LISSE EN FERMETURE (Fig. 23)

Important: le réglage de la lisse Bayt 980 est déjà effectué à l'usine. Vérifier donc la réelle nécessité d'intervention pour effectuer un autre réglage au moment de l'installation de la barrière hydraulique, en faisant avant tout quelque manoeuvre d'ouverture et de fermeture.

En fermeture la lisse doit être horizontale. Le réglage doit être effectué avec la tige du vérin rentrée.

Avant de commencer le réglage, contrôler que le contre-écrou M16 (b) soit bien vissé.

1. Vissez le tâteur de fin de course à la fermeture (a), d'une manière telle qu'il ne peut pas intervenir.
2. Desserrez tout d'abord le contre-écrou M16 (d) et ensuite agir sur le dispositif de réglage avec la clé hexagonale de 24 (e).
3. Vissez avec la clé de 24 en sens horaire le dispositif de réglage (c), de manière à ce que s'abaisse la lisse au-delà de la "ligne horizontale".
4. Après avoir terminé le réglage, *il faut serrer le contre-écrou M16 (d)* précédemment desserré, en bloquant ainsi la fourchette de raccord à la base de la Bayt 980.
5. Relâchez le tâteur de fin de course à la fermeture (a) jusqu'à ce que vous entendiez le micro déclencher (lorsque la lisse est en position horizontale), ensuite vissez son contre-écrou M6.

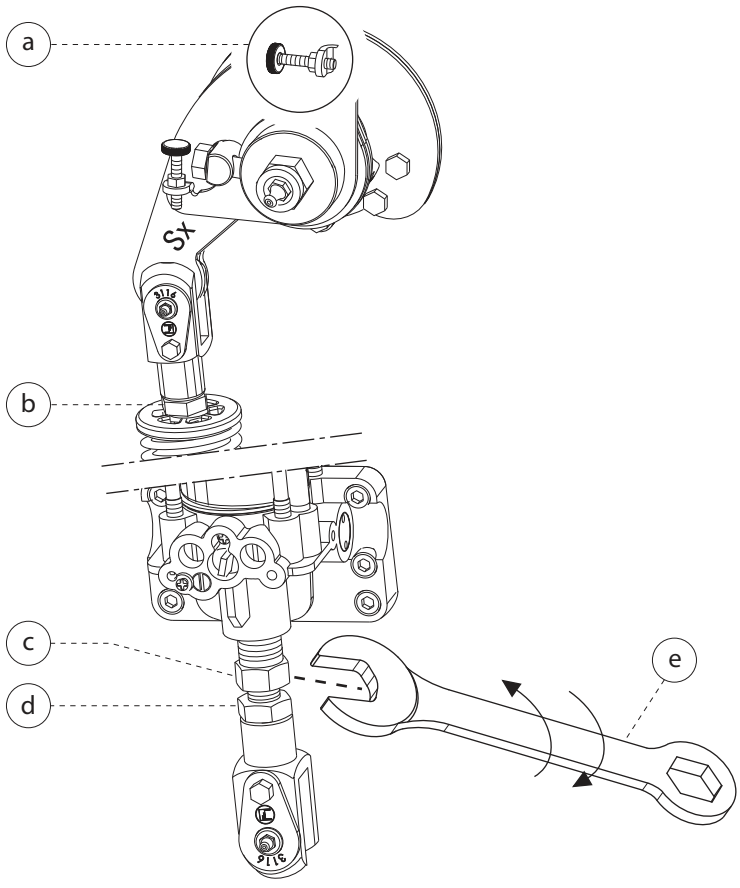

Important: après avoir terminé le réglage, il faut serrer le contre-écrou M16 (d).

Fig. 23

REGLAGE DE LA LISSE EN OUVERTURE (Fig. 24)

Important: le réglage de la lisse Bayt 980 est éffectué à l'usine. Vérifiez donc la réelle nécessité d'intervention pour effectuer un autre réglage au moment de l'installation de la barrière hydraulique, en faisant avant tout quelque manoeuvre d'ouverture et de fermeture.

Important: on doit faire le réglage de la lisse en ouverture lorsque la lisse est en position intermédiaire à 45° et la tige donc est à la moitié de sa course. On ne doit pas faire le réglage avec la lisse en position verticale ou horizontale (Fig. 24).

1. Vissez le tâteur de fin de course à l'ouverture (a), d'une manière telle qu'il ne peut pas intervenir.
2. Phase de réglage mécanique: positionnez la lisse à 45° et intervenez avec un tournevis sur l'anneau de réglage de la bride qui se trouve sous le ressort de compression. Vissez vers la gauche pour diminuer la course du vérin (donc la lisse arrive en butée d'ouverture d'avance- position verticale); dévisser vers la droite pour rallonger la course du vérin (donc la lisse arrive plus tard en butée d'ouverture - position verticale). On conseille de régler la position en butée verticale au-délà des 90°; de cette façon le tâteur intervient avant la butée de fin de course effective.
3. Phase avec l'intervention du micro de fin de course: lorsque la lisse est à 90° desserrez le tâteur de fin de course à l'ouverture (a) jusqu'à ce que vous entendez le micro déclencher; après avoir donné une impulsion de commande à l'ouverture, vissez son contre-écrous M6.

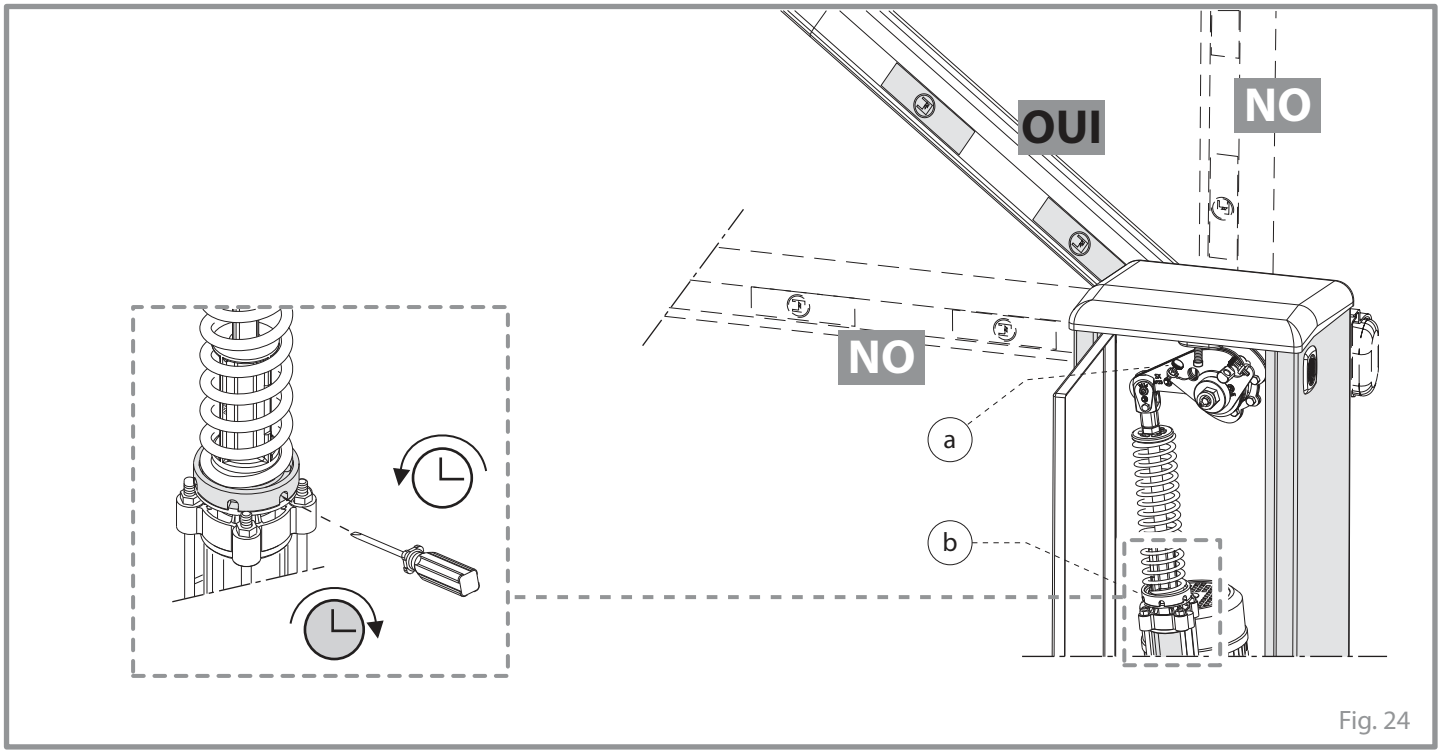

Fig. 24

REGLAGE DES FINS DE COURSE

Important: au moment des essais en atelier la position des deux tâteurs est déjà correctement réglée avec la position d'ouverture et de fermeture de la lisse verticale et horizontale.

Quand on a terminé l'intervention sur les butées d'arrêt de la lisse Bayt 980, il est possible de régler les fins de course d'ouverture et de fermeture en desserrant les contre-écrous des tâteurs moletés réglables, qui engagent la baguette flexible du fin de course. Après avoir vérifié le fonctionnement correct de la lisse flexible (verticale tout comme horizontale) sur le microswitch du système de fin de course, il est nécessaire de serrer de manière sûre tous les contre-écrous (Fig. 25).

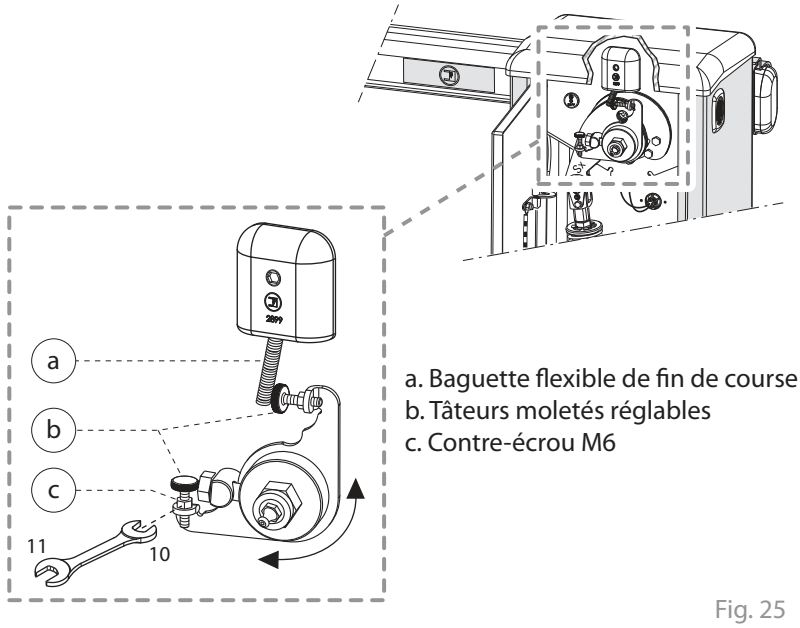

a. Baguette flexible de fin de course
b. Tâteurs moletés réglables
c. Contre-écrou M6

Fig. 25

ENTRETIEN NORMAL

Il est nécessaire d'effectuer régulièrement un entretien de la barrière Bayt 980, en mettant de la graisse avec les instruments appropriés (Fig. 26).

Important: il est recommandé de mettre de la graisse tous les trois mois sur les trois points ici représentés.



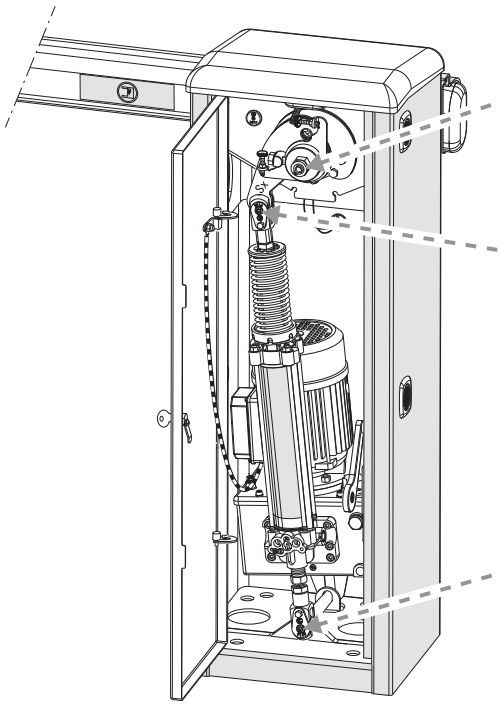

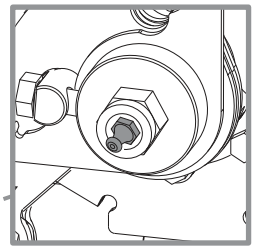

1. Arbre central de mouvement lisse Bayt 980

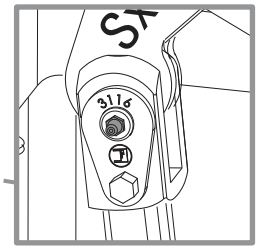

2. Fiche supérieure de raccord fourche-tige-bielle de commande de la lisse

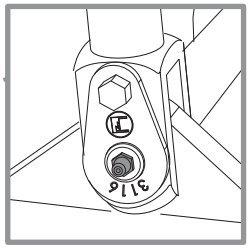

3. Fiche inférieure de raccord fourche-réservoir- vérin Cos 982

Fig. 26

REGLAGE DE LA FORCE DE POUSSEE

Important: au moment des essais en atelier la force de poussée est déjà tarée en fonction de la vitesse et de la longueur de la lisse. Vérifiez donc s'il y a la réelle nécessité d'intervenir pour un autre réglage sur les registres de pression hydraulique maximale et minimale dans le circuit du corps vanne du réservoir de l'huile; les deux dispositifs de réglage, rouge et vert, sont positionnés face à face sur la valve, à la base du vérin de mouvement de la lisse (Fig. 27).

1. **Dispositif de réglage rouge:**
   réglage de la poussée en ouverture de la lisse.
2. **Ralentissement de la lisse:**
   en vissant on augmente le freinage de la lisse, en dévissant on diminue le freinage de la lisse.
3. **Dispositif de réglage vert:**
   réglage de la poussée en fermeture de la lisse horizontale.
4. **Déblocage manuel:**
   S'il ya une coupure du courant électrique, il est possible de rendre manuel le mouvement de la lisse, en agissant sur le dispositif de réglage positionné entre les deux réglages de pression maximum et minimum avec la clé appropriée de déblocage; pour débloquer il faut tourner la clé en sens antihoraire (max. 1-2 tours).

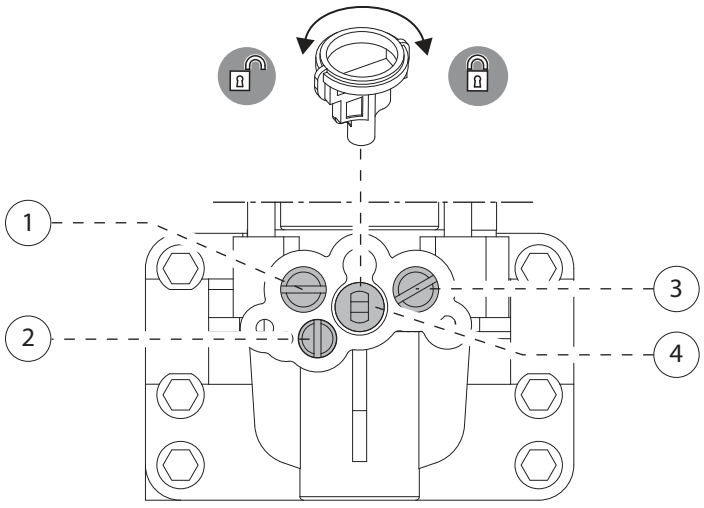

Fig. 27

INSTALLATION GENERIQUE AVEC CONTREPOIDS, TIRANTS, GRILLE ET VOYANTS A LED

Important: mesure variable sur la base du nombre de contrepoids appliqués. (Voir tableau Fig. 32, page 18).

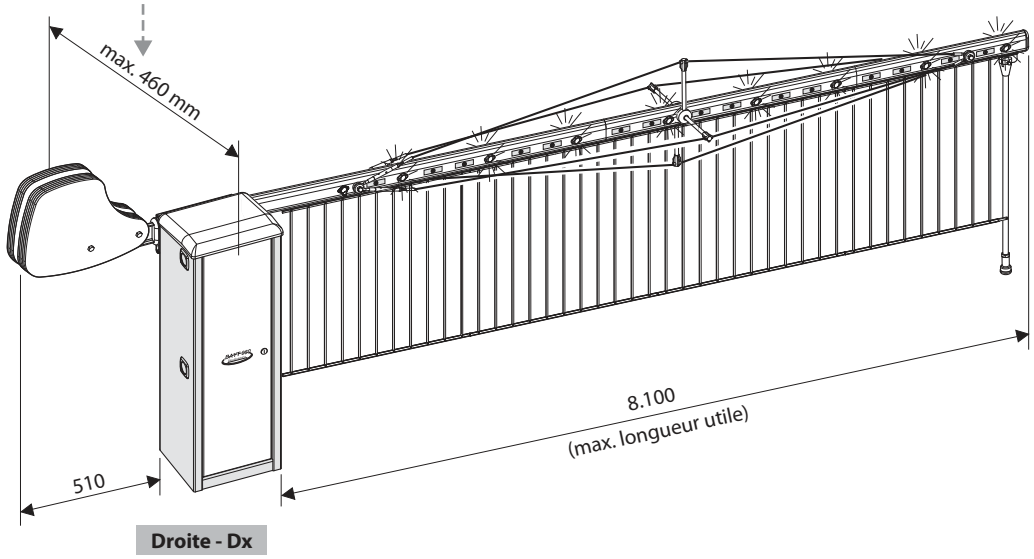

Fig. 28

POSSIBILITE D'INSTALLATION DE LA LISSE EN ALUMINIUM AVEC VOYANTS A LED

En cas d'installation de la Bayt 980 avec voyants à led, on peut brancher le dispositif de commande Al.Flex 34 et avoir un clignotement alterné sans pause ou bien un clignotement alterné de type "flash" (Fig. 29).

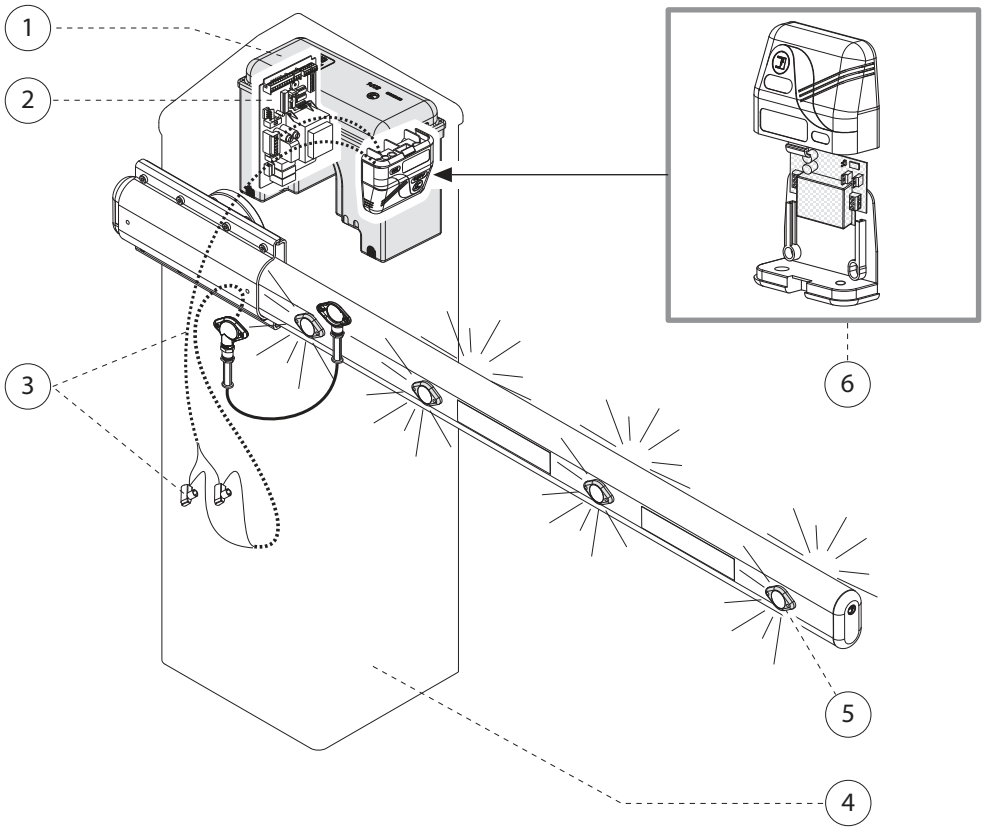

1. Boîte porte-accessoires
2. Programmateur électronique Elpro 980
3. Câble et bornes prévus à l'intérieur du fut pour les raccordements des voyants à led
4. Fût Bayt 980
5. Voyants à led
6. Carte pour clignotement led Al.Flex 34 avec boîtier

Fig. 29

DIMENSIONS FUT ET ACCESSOIRES SPECIFIQUES

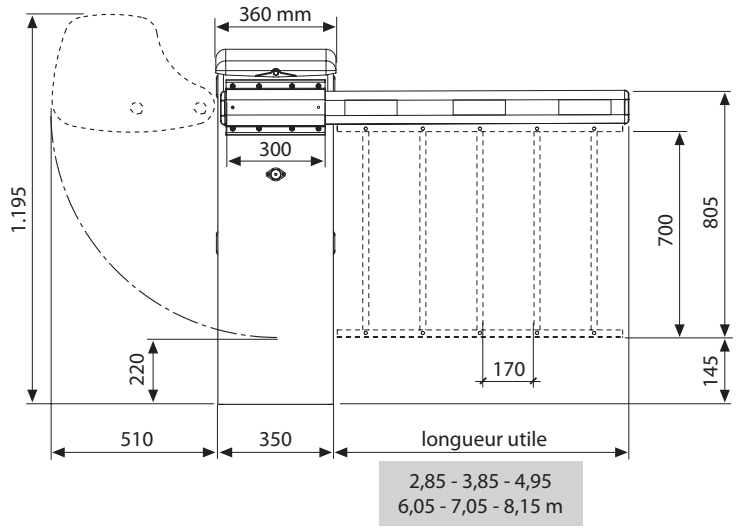

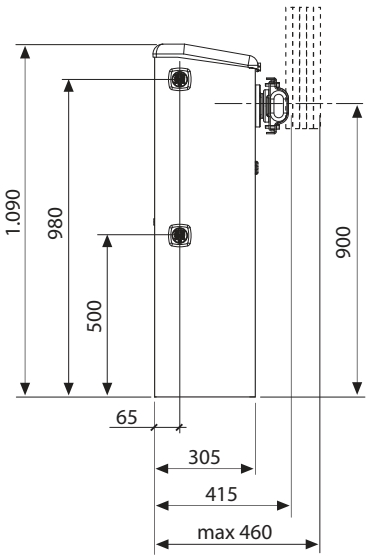

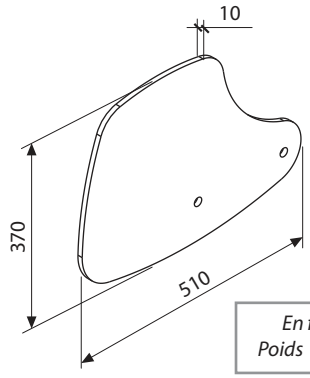

En fer zingué.
Poids 10 kg chacun

CONTREPOIDS

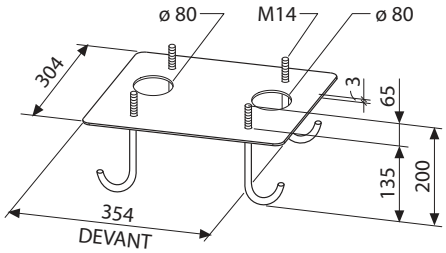

- *Crosses filetées zinguées: M14x200*
- *Entraxe trous crosses: 200x200*
- *Version zinguée ou inox*

PLAQUE D'ANCRAGE AVEC CROSSES FILETEES

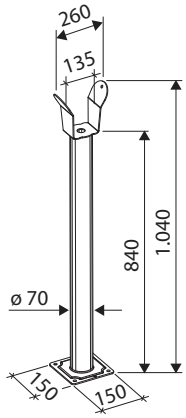

Version zinguée ou inox

PIED FIXE AVEC FOURCHE

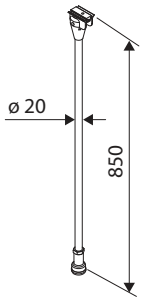

PIED ARTICULE

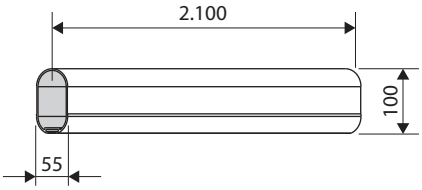

LISSE R532 EN ALUMINIUM

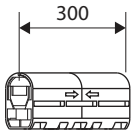

MANCHON DE JONCTION

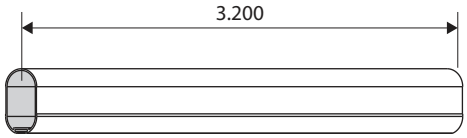

Fig. 30

Français

DIMENSIONS CENTRALE COS 982

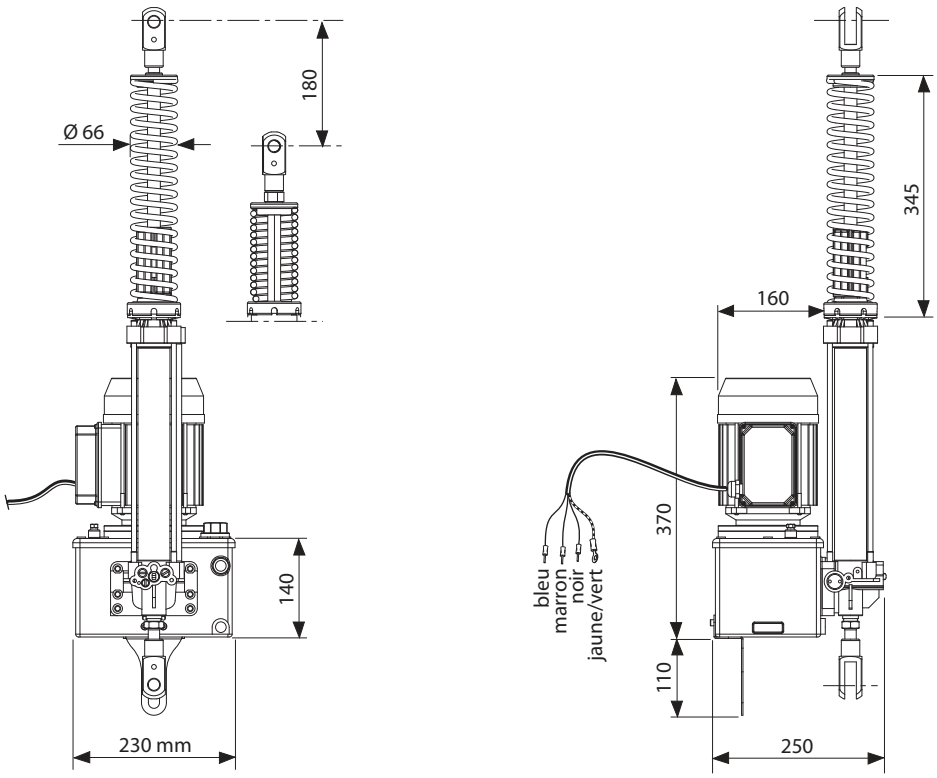

Important: pas introduire de l'huile dans le réservoir; il est déjà approvisionné.
Pour vérifier le niveau d'huile dans le réservoir de la Cos 982, le vérin doit être perpendiculaire au fût de la Bayt 980.

Fig. 31

TABLEAU RECAPITULATIF DES APPLICATIONS POSSIBLES

Caractéristiques				Utilisation					
Vitesse (s)	**Ressort**	**Piston (mm)**	**Pompe**	**Longueur lisse (m)**	**Manchon de renfort**	**Grille**	**KIT tirants**	**N. contrepoids (10 kg chacun)**	**Led**
3		Ø 30	P16	3,20					7
4		Ø 40	P16	3,20					7
				4,20					9
8	✓	Ø 40	P8	4,20		✓			9
				5,30					11
				6,40					13
14	✓	Ø 50	P6	4,20		✓			9
				5,30		✓			11
				6,40	✓	✓		4	13
				7,40	✓		✓	3	15
19	✓	Ø 60	P6	6,40	✓	✓		4	13
				7,40	✓		✓	3	15
				7,40	✓	✓	✓	6	15
				8,50	✓		✓	7	17
				8,50	✓	✓	✓	9	17

Fig. 32

CARNET D'ENTRETIEN
remettre à l'utilisateur final

FADINI
l'ouvre portail
Made in Italy

Adresse installation:	Mainteneur:	Date:

Typologie d'installation:				Modèle actionneur:	Quantité modèles installés:
Portail coulissant:	☐	**Porte articulée:**	☐		
Portail battant:	☐	**Barrières routières:**	☒	Dimensions vantail:	
Porte basculant:	☐	**Bornes escamotables**	☐		
Porte accordéon latérale:	☐	.....	☐	Poids vantail:	Date de fabrication:

ATTENTION: Ce document contient le registre des installations, entretiens, réparations et améliorations ordinaires et extraordinaires, tout fait en utilisant les pièces originales FADINI.
Ce document, en tant que tel, doit être disponible pour inspections par organismes compétents, et une copie doit être remise à l'utilisateur final.

Le technicien installateur/mainteneur garantit la fonctionnalité et sûreté de l'installation seulement si les opérations d'entretien sont accomplies par personnel technique qualifié qu'il a habilités à cet effet et en accord avec l'utilisateur final.

N°	Date opération	Description opération	Mainteneur	Utilisateur final
1				
2				
3				
4				
5				
6				

Cachet et Signature
Installateur/Mainteneur

Signature pour l'acceptation
Utilisateur final

remettre à l'utilisateur final de l'installation

Français

DONNEES TECHNIQUES

MOTEUR ELECTRIQUE	
Puissance fournie	0,37 kW (0,5 CV)
Puissance absorbée	510 W
Fréquence	50 Hz
Tension d'alimentation	230 Vac
Courant absorbé	2,4 A
Condensateur	25 µF
Vitesse de rotation moteur	1.350 rpm
Service intermittent	S3
Câble électrique	H05VV-F

CENTRALE HYDRAULIQUE - COS 982 -	
Pression d'exercice	20 atm
Pression max.	40 atm
Pompe	P6 - P8 - P16
Type d'huile	Oil Fadini - art. 708L
Volume réservoir	2,5 litres
Poids statique	22,5 kg
Température d'exercice	-20 °C +80 °C (*)
Degré de protection	IP 65 (dans le fût)

(*) -40 °C avec accessoires optionnels spécifiques (Réf. Catalogue General).

Poids fût (sans lisse)	75 kg
Couleur fût	RAL 2002 Orange Vif *(pour Bayt 980 laquée)*
Couleur couvercle et porte laqués	Gris métallisé granité *(pour Bayt 980 laquée)*
Fût, couvercle et porte	Acier inox Aisi 304 satiné *(pour Bayt 980 inox)*

PERFORMANCES (4 s - lisse de 4,20 m)	
Utilisation	très intensive
Cycle de service	ouverture 4 s pause 4 s fermeture 4 s pause 4 s
Temps d'un cycle complet	16 s
Cycles complets ouverture-pause-fermeture-pause	N° 225/heure
Cycles annuels avec 8 heures de service par jour	N° 657.000

PERFORMANCES (8 s - lisse de 6,40 m)	
Utilisation	très intensive
Cycle de service	ouverture 8 s pause 4 s fermeture 8 s pause 4 s
Temps d'un cycle complet	24 s
Cycles complets ouverture-pause-fermeture-pause	N° 150/heure
Cycles annuels avec 8 heures de service par jour	N° 438.000

PERFORMANCES (14 s - lisse de 6,40 m avec grille)	
Utilisation	très intensive
Cycle de service	ouverture 14 s pause 7 s fermeture 14 s pause 7 s
Temps d'un cycle complet	42 s
Cycles complets ouverture-pause-fermeture-pause	N° 86/heure
Cycles annuels avec 8 heures de service par jour	N° 251.000

PERFORMANCES (19 s - lisse de 8,50 m avec grille)	
Utilisation	très intensive
Cycle de service	ouverture 19 s pause 10 s fermeture 19 s pause 10 s
Temps d'un cycle complet	58 s
Cycles complets ouverture-pause-fermeture-pause	N° 62/heure
Cycles annuels avec 8 heures de service par jour	N° 181.000

meccanica FADINI®
Via Mantova, 177/A - 37053 Cerea (VR) Italy
Ph. +39 0442 330422 Fax +39 0442 331054
info@fadini.net - www.fadini.net

CE
Directive **2012/19/UE** Elimination des matériels Electriques et Electroniques
INTERDIT JETER DANS LE DECHETS LESMATERIELS NUISIBLES POUR L'ENVIRONNEMENT