TALOS M30

FISSO/STEADY/FIXE/FEST

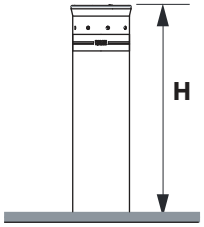

H	A	B
800	500	1.420
1.000	590	1.640

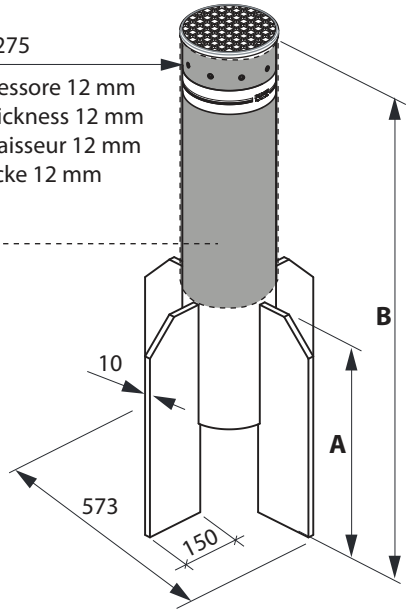

I Spessore 12 mm
GB Thickness 12 mm
F Epaisseur 12 mm
D Dicke 12 mm

I Nylon protettivo della vernice durante le fasi di installazione. Da rimuovere solo ad installazione ultimata.

GB Nylon film to protect paint during installation phases. Remove only once installation is finished.

F Nylon de protection de la peinture pendant les phases d'installation. A enlever seulement après l'installation.

D Nylon-Schutz der Lackierung während der Installationsphasen. Nur nach Installation zu entfernen.

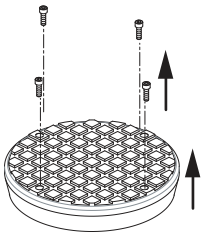

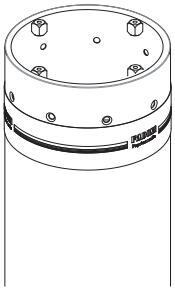

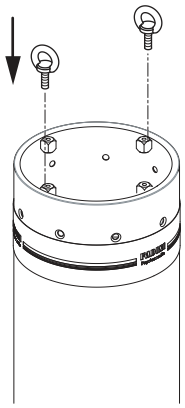

H = 800 mm

I **Peso 116 kg**
GB **Weight 116 kg**
F **Poids 116 kg**
D **Gewicht 116 kg**

H = 1.000 mm

I **Peso 140 kg**
GB **Weight 140 kg**
F **Poids 140 kg**
D **Gewicht 140 kg**

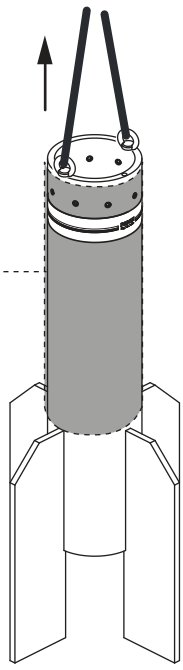

I Nylon protettivo della vernice durante le fasi di installazione. Da rimuovere solo ad installazione ultimata.

GB Nylon film to protect paint during installation phases. Remove only once installation is finished.

F Nylon de protection de la peinture pendant les phases d'installation. A enlever seulement après l'installation.

D Nylon-Schutz der Lackierung während der Installationsphasen. Nur nach Installation zu entfernen.

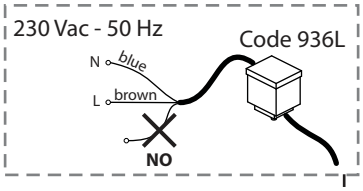

I Predisposizione tubo corrugato per passaggio alimentazione led (optional)
GB Corrugated tube laid down for the power supply of the LEDs (optional)
F Prédisposition tube froncé pour passage des câbles alimentation LEDs (en option)
D Vorbereitung des Wellschlauches für den Durchgang der LED-Leitung (optional)

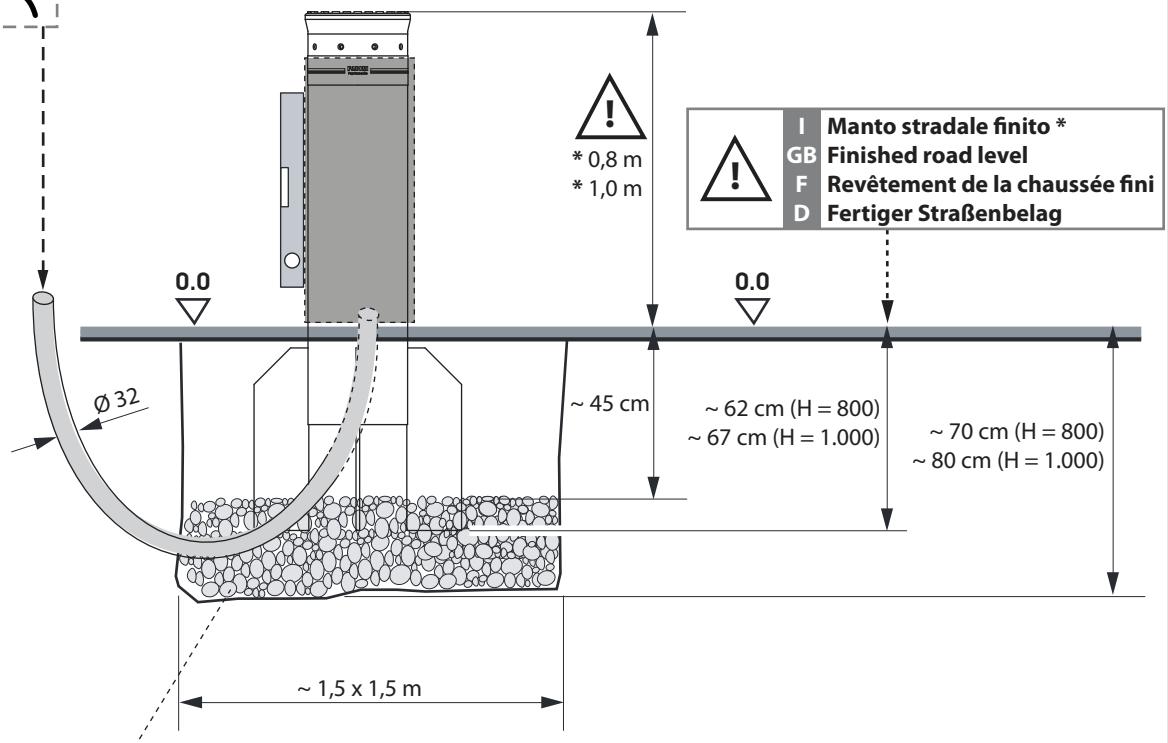

I Manto stradale finito *
GB Finished road level
F Revêtement de la chaussée fini
D Fertiger Straßenbelag

I Terreno: indice di compattazione del 90% con curva ottimale "Proctor" secondo UNI EN 13286-2:2005
GB Soil: 90% compaction index with "Proctor" optimal curve complying with UNI EN 13286-2:2005
F Sol: indice de tassement de 90% avec courbe optimale "Proctor" selon UNI EN 13286-2:2005
D Boden: Verdichtungsindex um 90% mit optimaler Kurve "Proctor" gemäß UNI EN 13286-2: 2005

I Ghiaia di fondazione per il drenaggio dei fluidi piovani
GB Foundation pebbles for rain water to soak away
F Cailloux pour le drainage des eaux de pluie
D Kiesuntergrung zur Entwässerung

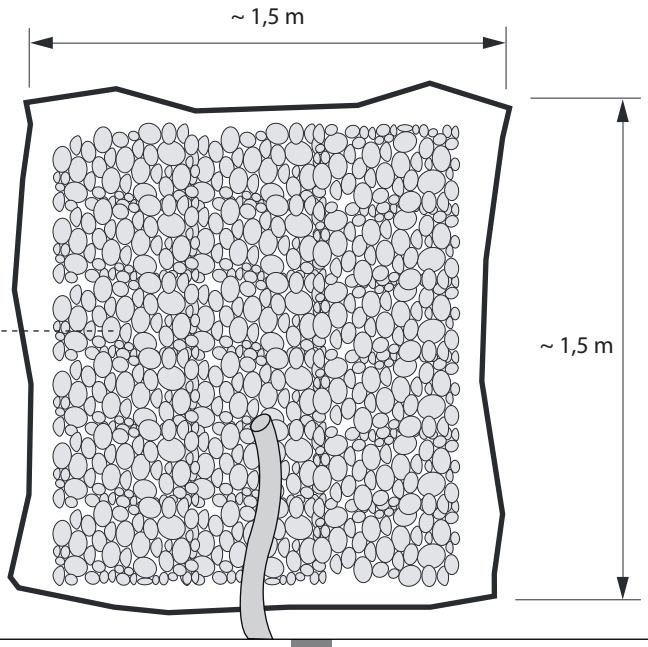

Dis. N. 8286

I INSTALLAZIONE **TALOS M30 FISSO**
GB INSTALLATION **TALOS M30 STEADY**
F INSTALLATION **TALOS M30 FIXE**
D INSTALLATION **TALOS M30 FEST**

meccanica FADINI

I **Armatura in ferro:** classe B450C (ASTM A615 Grade 60) in barre nervate con limiti di snervamento > 450 MPa e limite di rottura > 540 MPa
GB **Iron grid:** class B450C (ASTM A615 Grade 60) in ribbed bars with yield point > 450 MPa and breaking point > 540 MPa
F **Barres d'acier:** classe B450C (ASTM A615 Grade 60) en barres nervurées avec limite d'élasticité > 450 MPa et limite de résistance > 540 MPa
D **Eisengerüst:** Klass B450C (ASTM A615 Grade 60) mit Rippenstangen mit Streckgrenze > 450 MPa und Bruchstelle > 540 MPa

32 kg

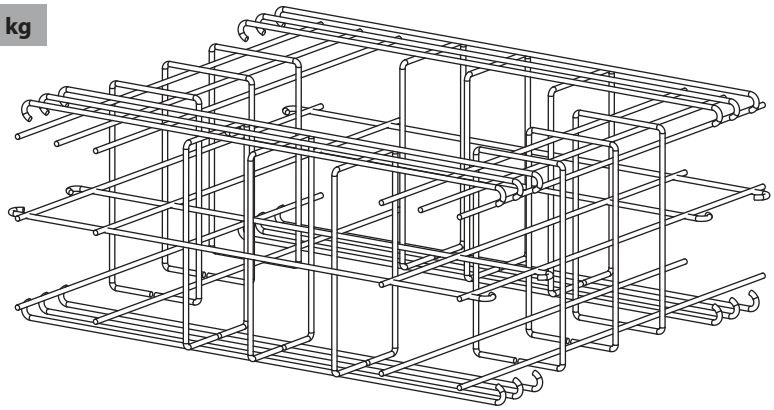

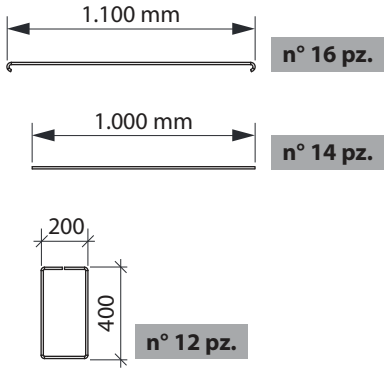

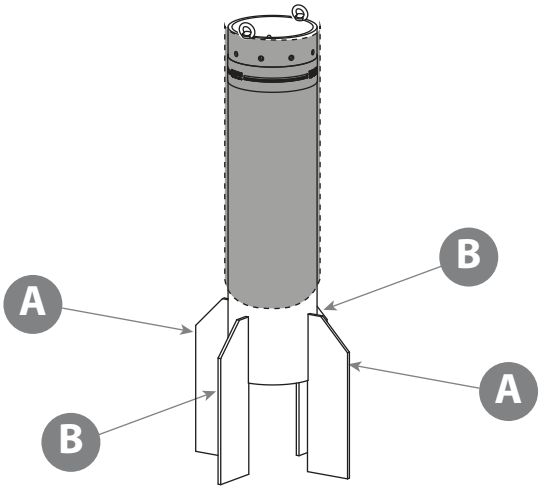

A **= n° 2 pz.**

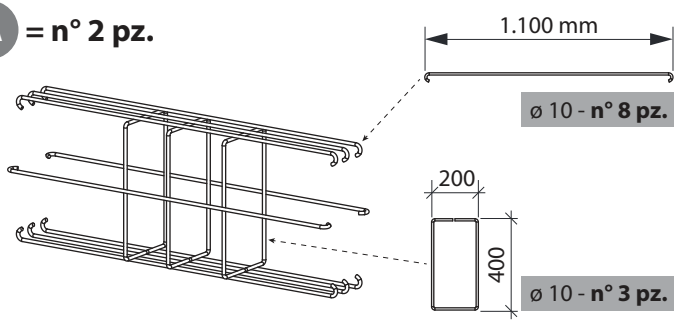

B **= n° 2 pz.**

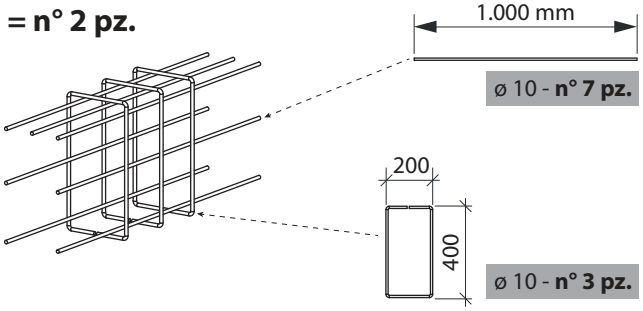

Dis. N. 8286

I INSTALLAZIONE **TALOS M30 FISSO**
GB INSTALLATION **TALOS M30 STEADY**
F INSTALLATION **TALOS M30 FIXE**
D INSTALLATION **TALOS M30 FEST**

meccanica FADINI

I Il dissuasore deve essere posizionato e livellato nel piano, prima di gettare il calcestruzzo attorno alla gabbia di fondazione.

GB The bollard must be well positioned and perfectly levelled, before concrete is cast all around the foundation grid.

F Mettre à niveau la borne escamotable, avant de remplir la cage d'armature avec du béton.

D Bevor den Beton um den Fundamentzylinder zu gießen, den Poller unterbringen und mit dem Boden nivellieren.

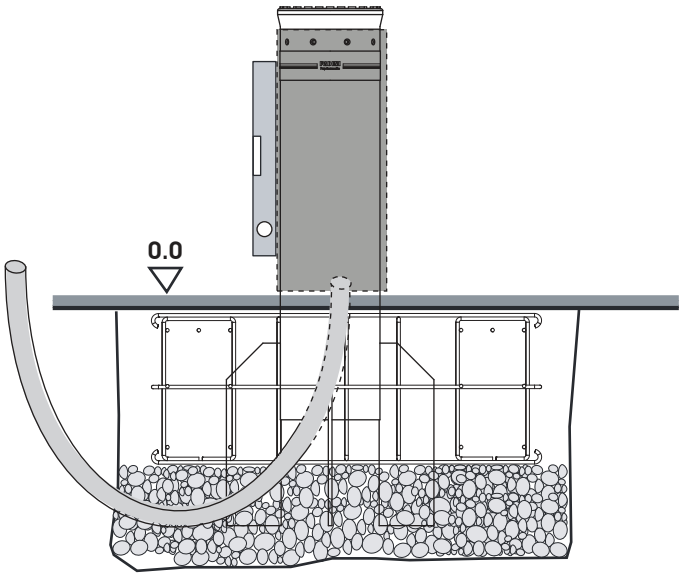

I Calcestruzzo: A-Classe C25/30 con aggregato 10-30 e valore Rck > 30 N/mm² secondo UNI EN 12620; lasciare almeno 7 giorni che abbia fatto presa prima di proseguire con l'installazione del dissuasore.

GB Concrete: A-Classe C25/30 with 10-30 aggregates and Rck value > 30 N/mm² complying with UNI EN 12620; let it set firmly for 7 days before carrying on with the installation of the bollard.

F Béton: Classe-A C25/30 avec granulats 10-30 et valeur Rck > 30 N/mm² selon UNI EN 12620; laisser passer au moin 7 jours pour le séchage du béton, avant de continuer avec les travaux d'installation de la borne escamotable.

D Beton: A-Klasse C25/30 mit Aggregat 10-30 und Wert Rck > 30 N/mm² gemäß UNI EN 12620; mindestens 7 Tage trocknen lassen, bevor mit der Poller Installation weiter zu gehen.

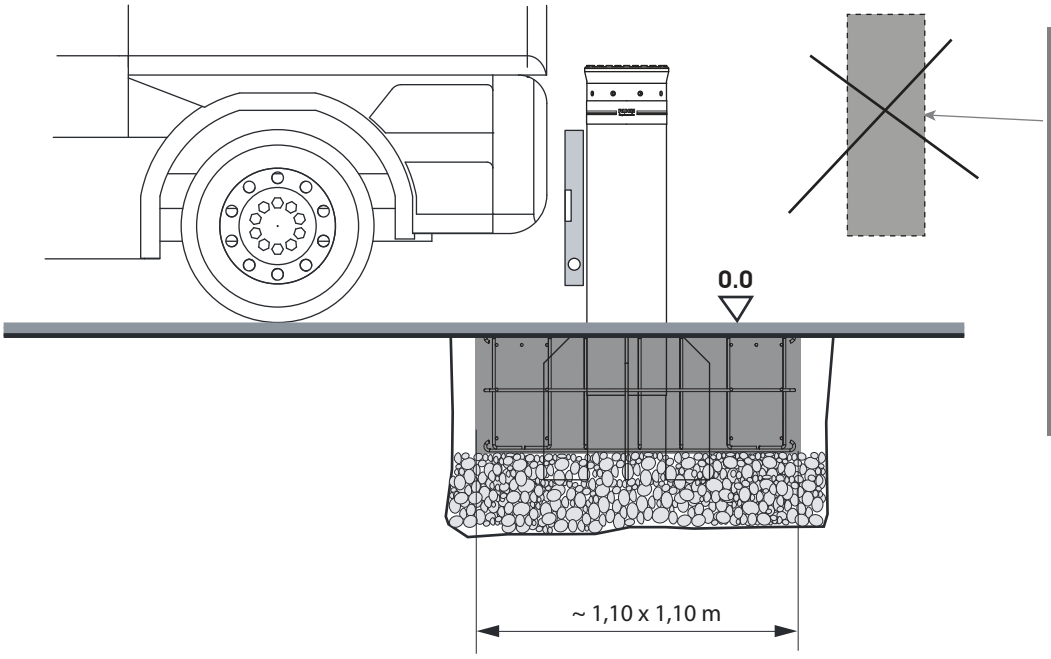

I Nylon protettivo della vernice durante le fasi di installazione. Da rimuovere solo ad installazione ultimata.

GB Nylon film to protect paint during installation phases. Remove only once installation is finished.

F Nylon de protection de la peinture pendant les phases d'installation. A enlever seulement après l'installation.

D Nylon-Schutz der Lackierung während der Installationsphasen. Nur nach Installation zu entfernen.