TALOS M50

FISSO/STEADY/FIXE/FEST/FIJO

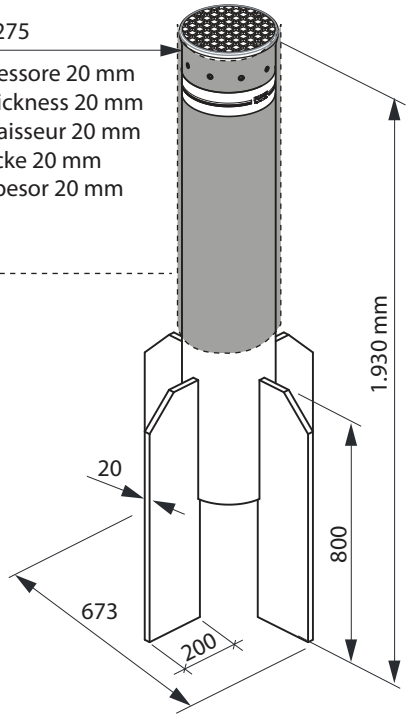

I Spessore 20 mm
GB Thickness 20 mm
F Epaisseur 20 mm
D Dicke 20 mm
E Espesor 20 mm

I Nylon protettivo della vernice durante le fasi di installazione. Da rimuovere solo ad installazione ultimata.
GB Nylon film to protect paint during installation phases. Remove only once installation is finished.
F Nylon de protection de la peinture pendant les phases d'installation. A enlever seulement après l'installation.
D Nylon-Schutz der Lackierung während der Installationsphasen. Nur nach Installation zu entfernen.
E Nylon protector de la pintura durante las fases de instalación. Para ser eliminado solo después de la instalación completa.

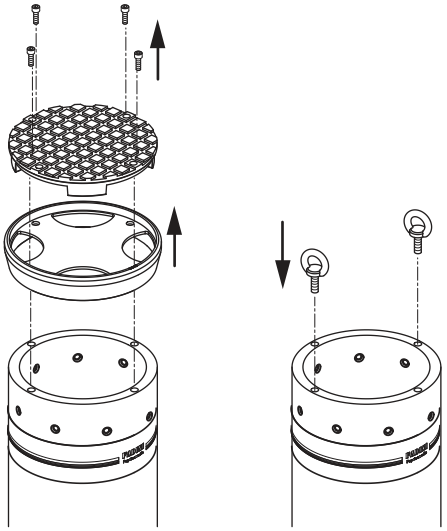

I **Peso 300 kg**
GB **Weight 300 kg**
F **Poids 300 kg**
D **Gewicht 300 kg**
E **Peso 300 kg**

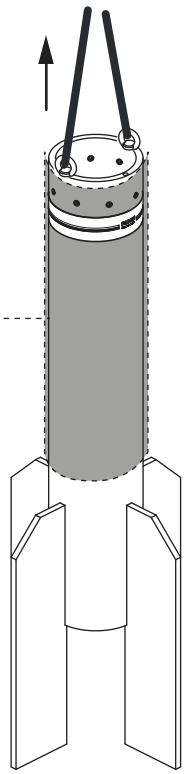

I Nylon protettivo della vernice durante le fasi di installazione. Da rimuovere solo ad installazione ultimata.
GB Nylon film to protect paint during installation phases. Remove only once installation is finished.
F Nylon de protection de la peinture pendant les phases d'installation. A enlever seulement après l'installation.
D Nylon-Schutz der Lackierung während der Installationsphasen. Nur nach Installation zu entfernen.
E Nylon protector de la pintura durante las fases de instalación. Para ser eliminado solo después de la instalación completa.

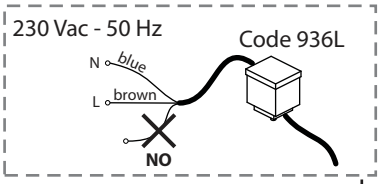

I	Predisposizione tubo corrugato per passaggio alimentazione led (optional)
GB	Corrugated tube laid down for the power supply of the LEDs (optional)
F	Prédisposition tube froncé pour passage des câbles alimentation LEDs (en option)
D	Vorbereitung des Wellschlauches für den Durchgang der LED-Leitung (optional)
E	Preparación de tubos corrugados para el paso de la fuente de alimentación LED opcional

I	**Manto stradale finito ***
GB	**Finished road level**
F	**Revêtement de la chaussée fini**
D	**Fertiger Straßenbelag**
E	**Superficie de la carretera acabada**

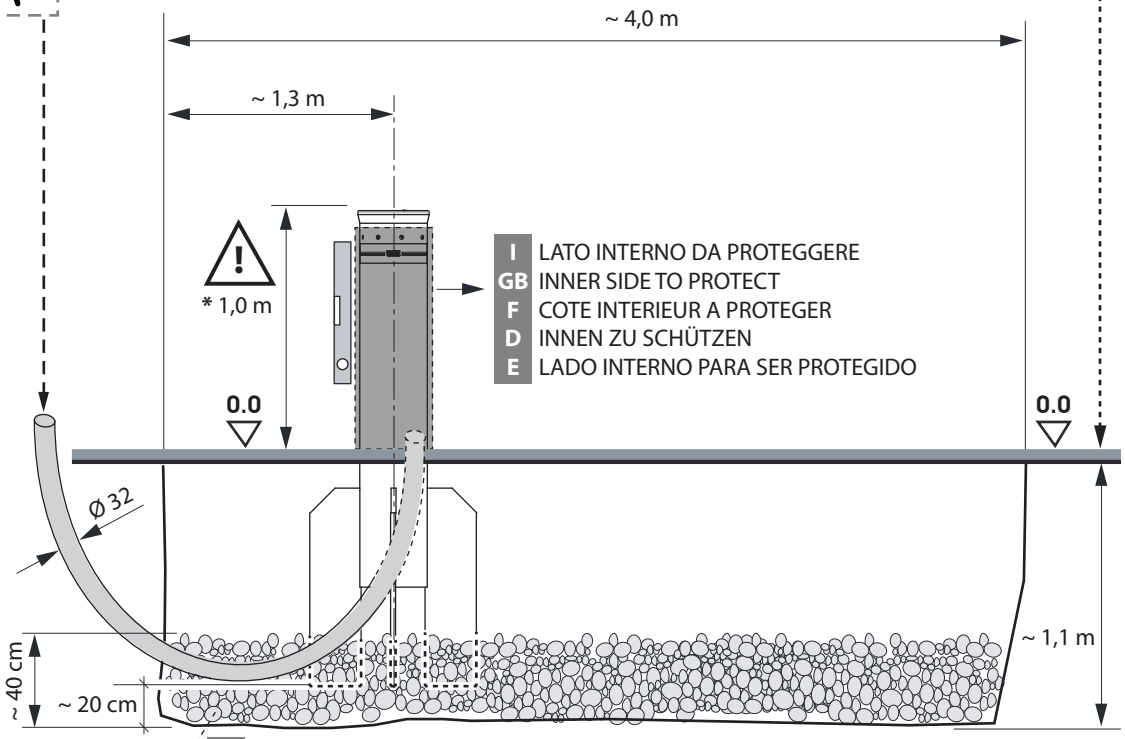

I	LATO INTERNO DA PROTEGGERE
GB	INNER SIDE TO PROTECT
F	COTE INTERIEUR A PROTEGER
D	INNEN ZU SCHÜTZEN
E	LADO INTERNO PARA SER PROTEGIDO

I	Terreno: indice di compattazione del 90% con curva ottimale "Proctor" secondo UNI EN 13286-2:2005
GB	Soil: 90% compaction index with "Proctor" optimal curve complying with UNI EN 13286-2:2005
F	Sol: indice de tassement de 90% avec courbe optimale "Proctor" selon UNI EN 13286-2:2005
D	Boden: Verdichtungsindex um 90% mit optimaler Kurve "Proctor" gemäß UNI EN 13286-2: 2005
E	Suelo: índice de compactación del 90% con curva "Proctor" óptima según UNI EN 13286-2:2005

I	Ghiaia di fondazione per il drenaggio dei fluidi piovani
GB	Foundation pebbles for rain water to soak away
F	Cailloux pour le drainage des eaux de pluie
D	Kiesuntergrung zur Entwässerung
E	Base de grava para el drenaje de fluidos de lluvia

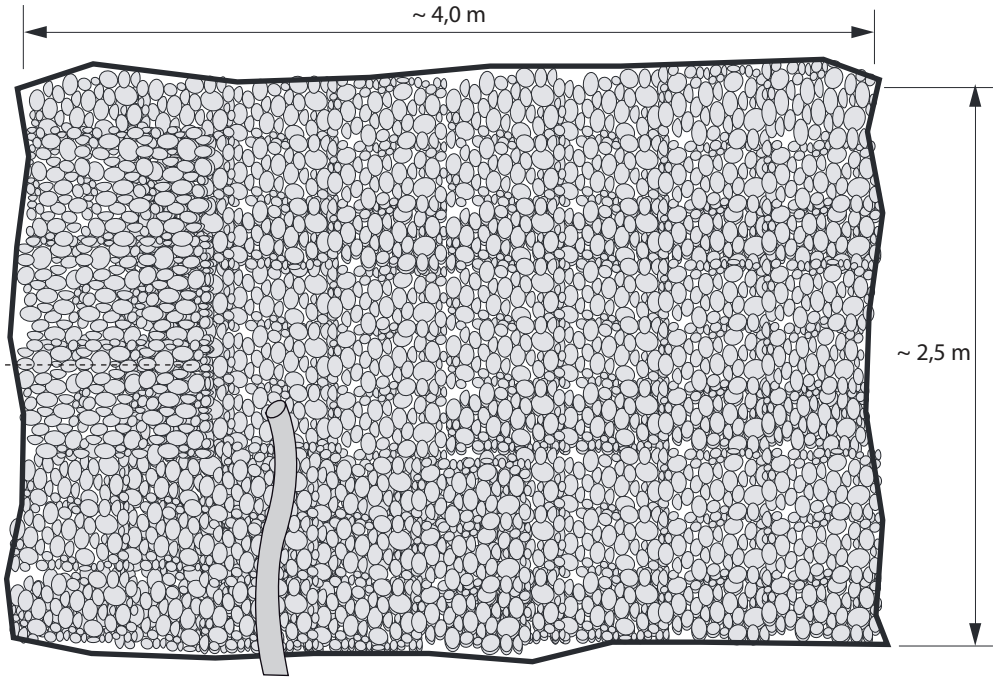

Dis. N. 7730

I GB F	INSTALLAZIONE **TALOS M50 FISSO** / INSTALLATION **TALOS M50 STEADY** / INSTALLATION **TALOS M50 FIXE**
D E	INSTALLATION **TALOS M50 FEST** / INSTALACIÓN **TALOS M50 FIJO**

meccanica FADINI

I **Armatura in ferro:** classe B450C (ASTM A615 Grade 60) in barre nervate con limiti di snervamento > 450 MPa e limite di rottura > 540 MPa
GB **Iron grid:** class B450C (ASTM A615 Grade 60) in ribbed bars with yield point > 450 MPa and breaking point > 540 MPa
F **Barres d'acier:** classe B450C (ASTM A615 Grade 60) en barres nervurées avec limite d'élasticité > 450 MPa et limite de résistance > 540 MPa
D **Eisengerüst:** Klass B450C (ASTM A615 Grade 60) mit Rippenstangen mit Streckgrenze > 450 MPa und Bruchstelle > 540 MPa
E **Armadura de hierro:** clase B450C (ASTM A615 Grade 60) en barras acanaladas con límites de invernad > 450 MPa y límite de rotura > 540 MPa

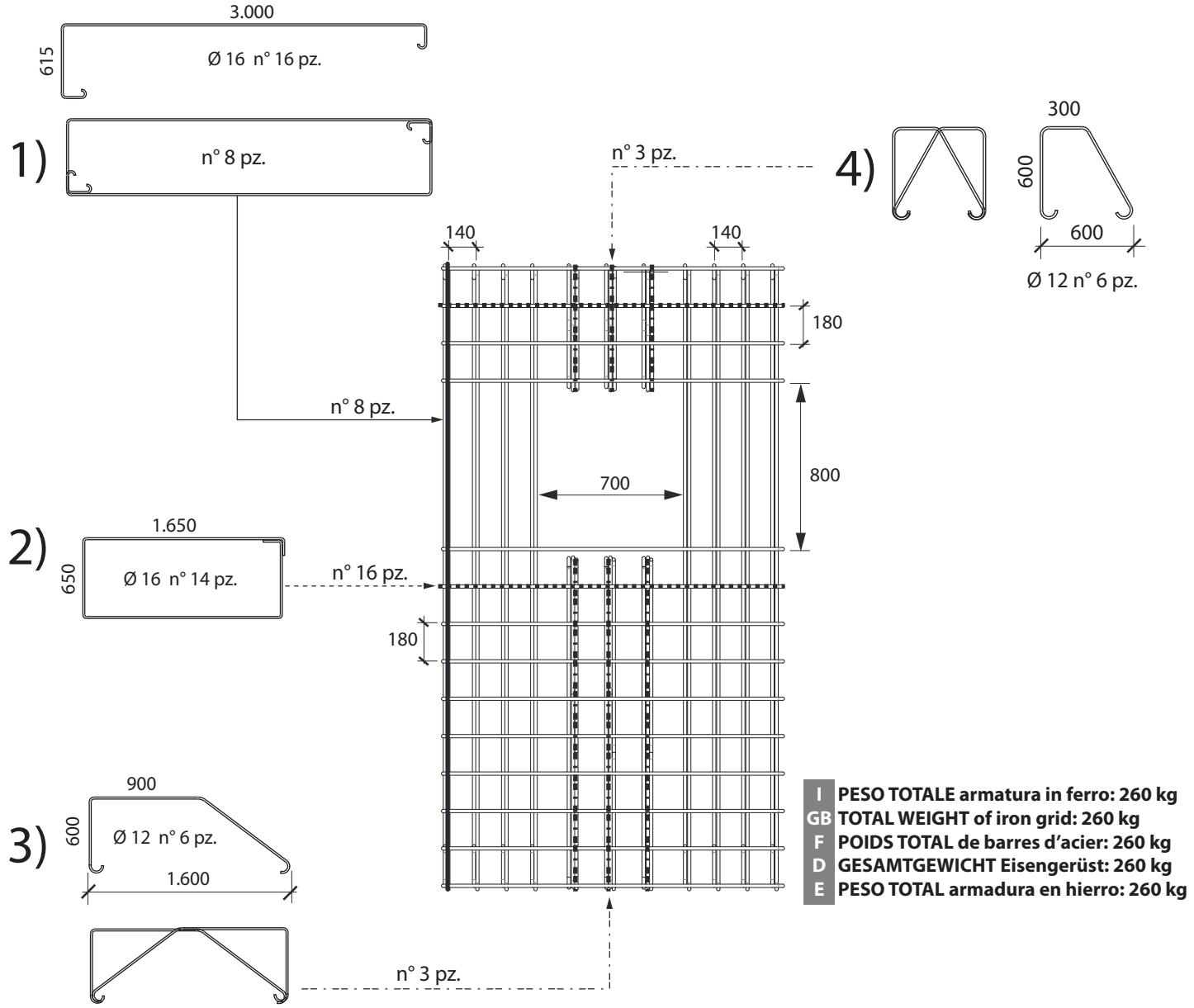

I **PESO TOTALE armatura in ferro: 260 kg**
GB **TOTAL WEIGHT of iron grid: 260 kg**
F **POIDS TOTAL de barres d'acier: 260 kg**
D **GESAMTGEWICHT Eisengerüst: 260 kg**
E **PESO TOTAL armadura en hierro: 260 kg**

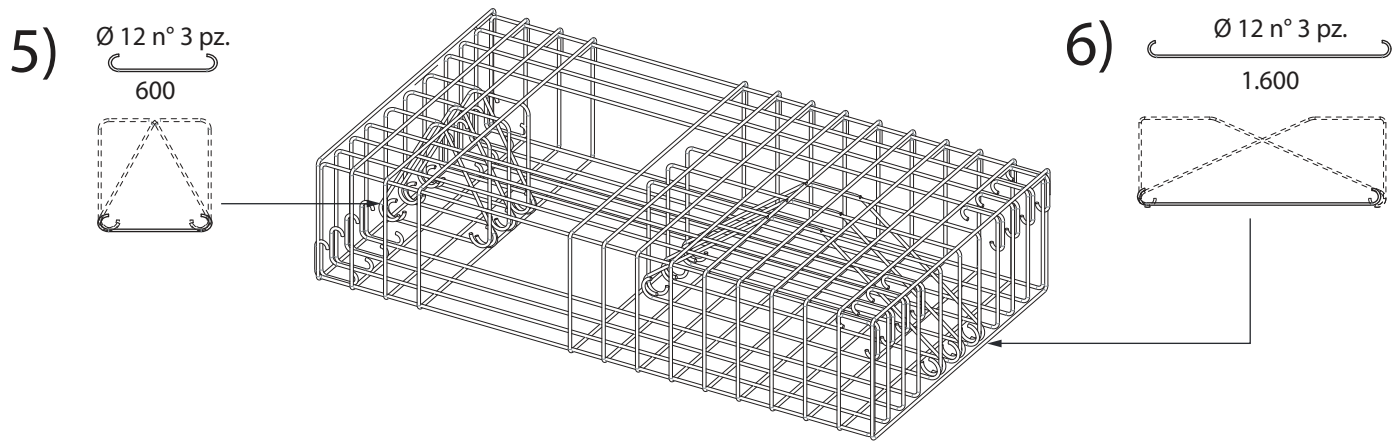

Dis. N. 7730

I GB F INSTALLAZIONE **TALOS M50 FISSO** / INSTALLATION **TALOS M50 STEADY** / INSTALLATION **TALOS M50 FIXE**

D E INSTALLATION **TALOS M50 FEST** / INSTALACIÓN **TALOS M50 FIJO**

meccanica FADINI

I Il dissuasore deve essere posizionato e livellato nel piano, prima di gettare il calcestruzzo attorno alla gabbia di fondazione.
GB The bollard must be well positioned and perfectly levelled, before concrete is cast all around the foundation grid.
F Mettre à niveau la borne escamotable, avant de remplir la cage d'armatureavec du béton.
D Bevor den Beton um den Fundamentzylinder zu gießen, den Poller unterbringen und mit dem Boden nivellieren.
E El bolardo debe colocarse y nivelarse en el piso, antes de verter el concreto alrededor de la jaula de fundación.

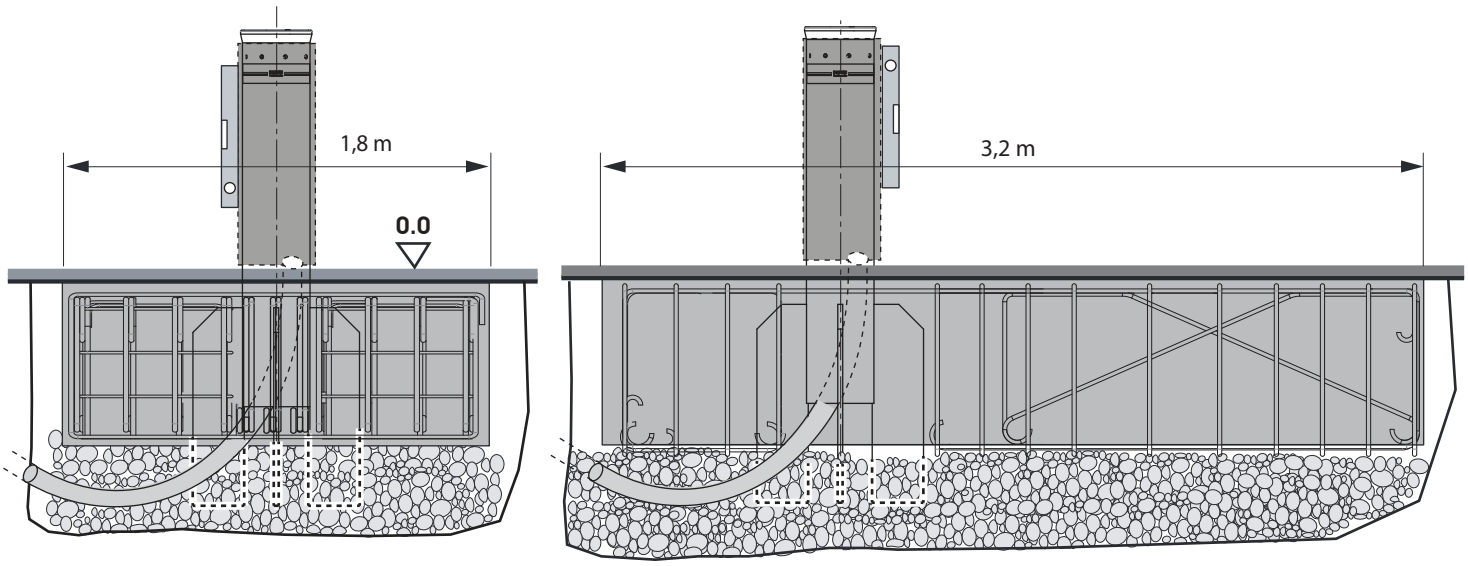

I Calcestruzzo: A-Classe C25/30 con aggregato 10-30 e valore Rck > 30 N/mm² secondo UNI EN 12620; lasciare almeno 7 giorni che abbia fatto presa prima di proseguire con l'installazione del dissuasore.

GB Concrete: A-Classe C25/30 with 10-30 aggregates and Rck value > 30 N/mm² complying with UNI EN 12620; let it set firmly for 7 days before carrying on with the installation of the bollard.

F Béton: Classe-A C25/30 avec granulats 10-30 et valeur Rck > 30 N/mm² selon UNI EN 12620; laisser passer au moin 7 jours pour le séchage du béton, avant de continuer avec les travaux d'installation de la borne escamotable.

D Beton: A-Klasse C25/30 mit Aggregat 10-30 und Wert Rck > 30 N/mm² gemäß UNI EN 12620; mindestens 7 Tage trocknen lassen, bevor mit der Poller Installation weiter zu gehen.

E Hormigón: A-Clase C25/30 con agregado 10-30 y valor Rck > 30 N/mm² segundo UNI EN 12620; deje al menos 7 días antes de reemplazarlo con la instalación del bolardo.

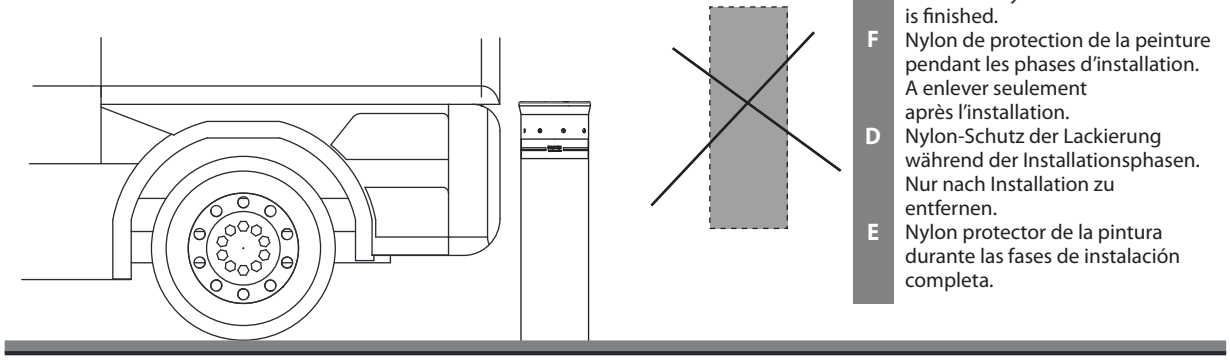

I Nylon protettivo della vernice durante le fasi di installazione. Da rimuovere solo ad installazione ultimata.

GB Nylon film to protect paint during installation phases. Remove only once installation is finished.

F Nylon de protection de la peinture pendant les phases d'installation. A enlever seulement après l'installation.

D Nylon-Schutz der Lackierung während der Installationsphasen. Nur nach Installation zu entfernen.

E Nylon protector de la pintura durante las fases de instalación completa.