TALOS M30

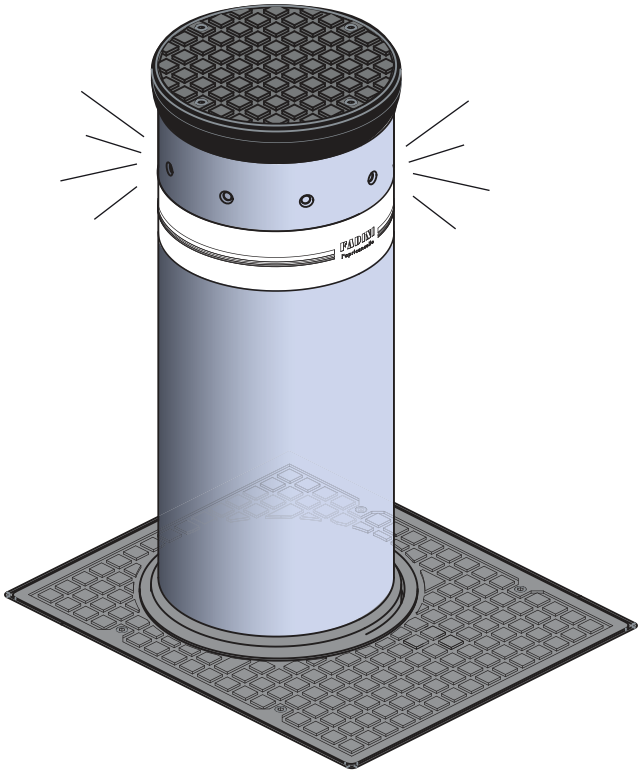

BORNE ESCAMOTABLE HYDRAULIQUE ANTI-TERRORISME

CE EN 13241
EN 12453
EN 12445

Made in Italy

FADINI
l'ouvre-portail

POUR GARANTIR LE MONTAGE CORRECT ET LE BON FONCTIONNEMENT DE LA BORNE TALOS M30 NOUS VOUS RECOMMANDONS DE SUIVRE LES EXPLICATIONS ET LES DESSINS QUI SUIVENT.
IMPORTANT: TOUTE L'INSTALLATION DOIT ETRE ACCOMPLIE PAR PERSONNEL TECHNIQUE QUALIFIE CONFORMEMENT AUX NORMES DE SECURITE EN 12453 - EN12445 ET A LA DIRECTIVE MACHINES 2006/42/CE.
FAIRE UNE ANALYSE DES RISQUES SOIGNEE CONFORMEMENT AUX NORMES DE SECURITE EN VIGUEUR.

Pour remplir le dossier technique il est conseillé de consulter la guide sur le site www.fadini.net/supporto/download

Ce symbole signale qu'il faut faire une attention particulière pendant les opérations de montage et mise en service du produit. Le non-respect de cette indication pourrait nuire au bon fonctionnement de la borne escamotable.

AVERTISSEMENTS PREALABLES POUR LA SECURITE ET LE BON FONCTIONNEMENT DE L'INSTALLATION

Avant de procéder à l'installation de la borne escamotable dans le sol, vous devez accomplir les vérifications suivantes :

1) Les opérations d'installation, de contrôle, d'essai, d'analyse des risques et la maintenance ultérieure doivent être accomplies par personnel technique qualifié et autorisé, conformement aux normes (www.fadini.net/supporto/download).

2) Cet automatisme est conçu exclusivement pour l'usage indiqué dans ce manuel, avec les accessoires de sécurité, de commande et de signalisation minimaux exigés.

3) Toute autre application pas expressément indiquée dans ce manuel, pourrait nuire au bon fonctionnement et causer des préjudices matériels ou personnels.

4) Contrôlez la consistance du sol afin d'éviter tout risque d'effondrement ou de déformation de la zone d'installation de la borne escamotable.

5) Vérifiez l'absence de conduites d'eau, de gaz et d'électricité à proximité ou en profondeur de l'installation.

6) Vérifiez l'absence, à proximité et en profondeur, de sources électromagnétiques qui peuvent masquer ou influencer les détections magnétiques/électromagnétiques d'éventuelles spires de détection des masses métalliques et de tous les appareils électroniques de commande et de gestion de l'installation.

7) Vérifiez que la tension d'alimentation du moteur électrique soit 230 V (50 Hz).

8) ***Câble d'alimentation, on conseille:***
câble BUT FLESSIBILE FG 70R 12x1,5 mm² (jusqu'à un maximum de 50 m): pour la TALOS M30 (soit en version de série, que avec le dispositif de chauffage appliqué).
REMARQUE: la présence ou moins de l'avertisseur sonore sur la borne escamotable TALOS M30 n'est pas déterminante dans le choix du câble.
Choisissez le câble de mise à la terre de la section demandée, conformement au lieu de l'installation.

9) En cas d'un éventuel remplacement d'articles ou d'accessoires, utilisez les pièces détachées originales indiquées par l'entreprise de construction.

10) L'installateur doit informer l'utilisateur final en ce qui concerne le fonctionnement correct de l'installation, ainsi que les opérations pour l'abaissement manuel de la borne en cas d'urgence (déverrouillage manuel).

11) L'installateur doit appeler l'attention d'usager sur les dangers résultants du stationnement des enfants ou tiers près du produit durant le fonctionnement.

12) L'entreprise de construction se réserve le droit de modifier ce manuel sans préavis.

Meccanica Fadini, en tant que constructeur, n'est pas responsable du non respect de la bonne technique d'installation ni des applications pas indiquées dans ce manuel. En outre, il ne répond pas pour les malfonctionnements provoqués par l'usage des matériaux ou des accessoires pas indiqués par la même entreprise.

DESCRIPTION GENERALE DU PRODUIT

Talos M30 est une borne complètement escamotable dans le sol, avec un mouvement hydraulique et une centrale hydraulique incorporée, avec le but d'interdire fermement l'accès des véhicules.
Conçue sur la base des spécifications ASTM/PAS 68 (K4/M30 véhicule de 6,8 t lancé à une vitesse de 50 km/h) avec des composants structuraux spécifiques du coffrage perdu de fondation.
Il est adapté à une utilisation intensive et pour la protection des accès routiers des sites sensibles (anti-terrorisme) tels que des bases militaires, des ambassades, des banques, des organismes ministériels, etc.

La borne escamotable est de 275 mm de diamètre et de 12 mm d'épaisseur (acier S355J), traitée par cataphorèse et peinture en poudre polyester.
Le cylindre de la borne escamotable (lorsqu'il est levé) a une guide dans le coffrage perdu de 40 cm (contrainte), en garantissant une résistance supérieure au choc et au défoncement.
Le programmateur électronique Elpro S40 doit être installé à l'extérieur dans un endroit abrité.
Une série complète d'accessoires assurent la sécurité et la manœuvrabilité de la borne escamotable, en la rendant adaptée à l'installation dans n'importe quel lieu public et privé.

TALOS M30 peut être commandée avec des accessoires supplémentaires, à definir au moment de la commande (tous les accessoires sont déjà assemblés et raccordés au bornier interne):
- **Avertisseur sonore**: dispositif de signalisation sonore intermittent, fonctionnant pendant le mouvement de montée et de descente de la colonne.
- **Dispositif de chauffage**: dispositif utilisé pour le chauffage interne de la Talos M30 si la température externe descende sous les 5 °C.

Personnalisation en fonction de la gamme de couleurs RAL, laquage en poudre polyester.

Vis fournies:
- n° 2 anneaux M10
- n° 4 vis M10
- n° 2 vis M12
- n° 8 vis M16

DECLARATION DE CONFORMITE CE:

Meccanica Fadini snc (Via Mantova, 177/A - 37053 Cerea - VR - Italy) déclare sous sa propre responsabilité que Talos M30 est conforme à la directive machines 2006/42/CE, en outre: elle est commercialisée pour être installée comme "installation automatisée", avec les accessoires et les composants originaux indiqués par l'Entreprise de Construction. Aux termes de la loi, l'automation est une "machine" et l'installateur doit donc appliquer toutes les normes de sécurité. L'installateur doit délivrer sa Déclaration de Conformité.
L'Entreprise de Construction décline toute responsabilité sur l'utilisation impropre du produit. Le produit est conforme aux normes spécifiques suivantes: Analyse des Risques et intervention suivante pour les éliminer EN 12445 et EN 12453; Directive Basse Tension 2014/35/UE; Directive Compatibilité Electromagnétique 2014/30/UE. Afin de cértifier le produit le Producteur déclare sous sa propre résponsabilité la conformité à la NORME PRODUIT EN 13241-1.

Meccanica Fadini s.n.c.
Directeur général

Français

COMPOSANTS PRINCIPAUX

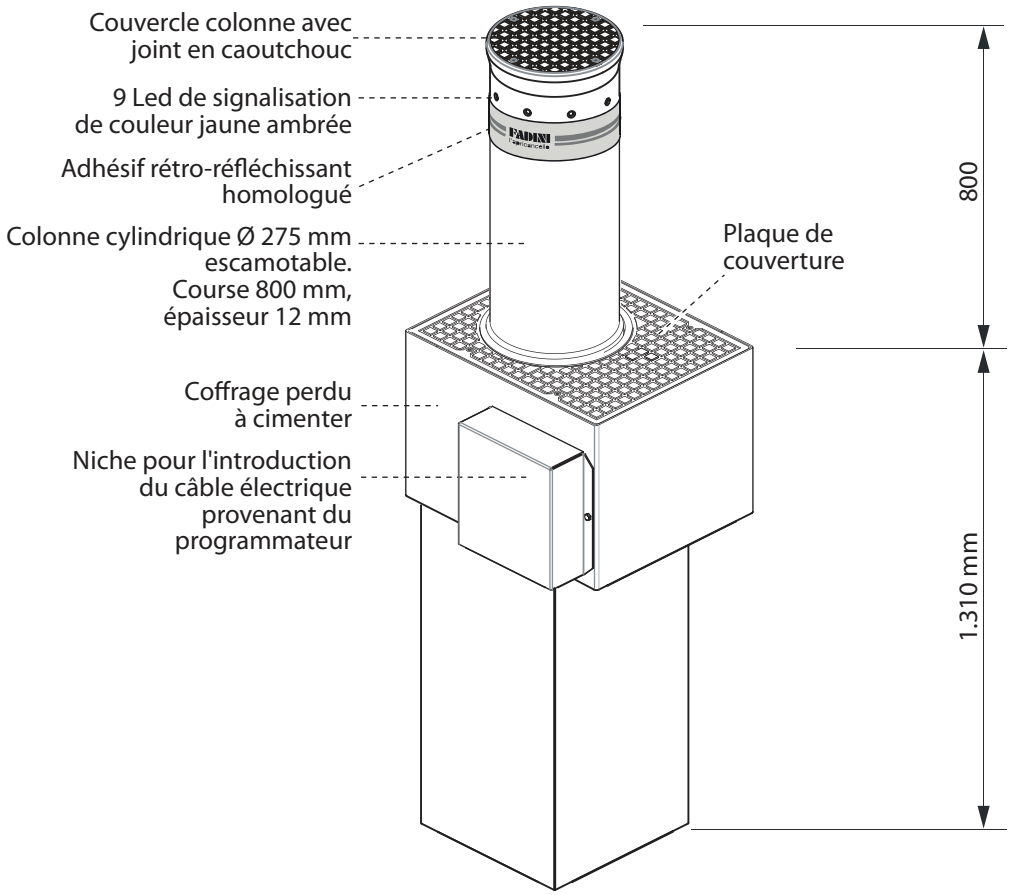

Fig. 1

EVENTUEL ESSAI DE FONCTIONNEMENT (pas obligatoire pour l'installation)
La borne escamotable TALOS M30, avant d'être fournie au client, est testée à l'usine dans toutes les conditions normales de fonctionnement. Toutefois, pour effectuer des épreuves de fonctionnement avant l'installation de l'automatisme, on peut accéder au bornier interne pour les raccordements électriques, en levant le couvercle de la niche, en dévissant les deux vis latérales et en faisant sortir la boîte de dérivation avec son connecteur.

ATTENTION : terminé le test, repositionner la boîte de dérivation à l'intérieur du coffrage et refermer la niche.

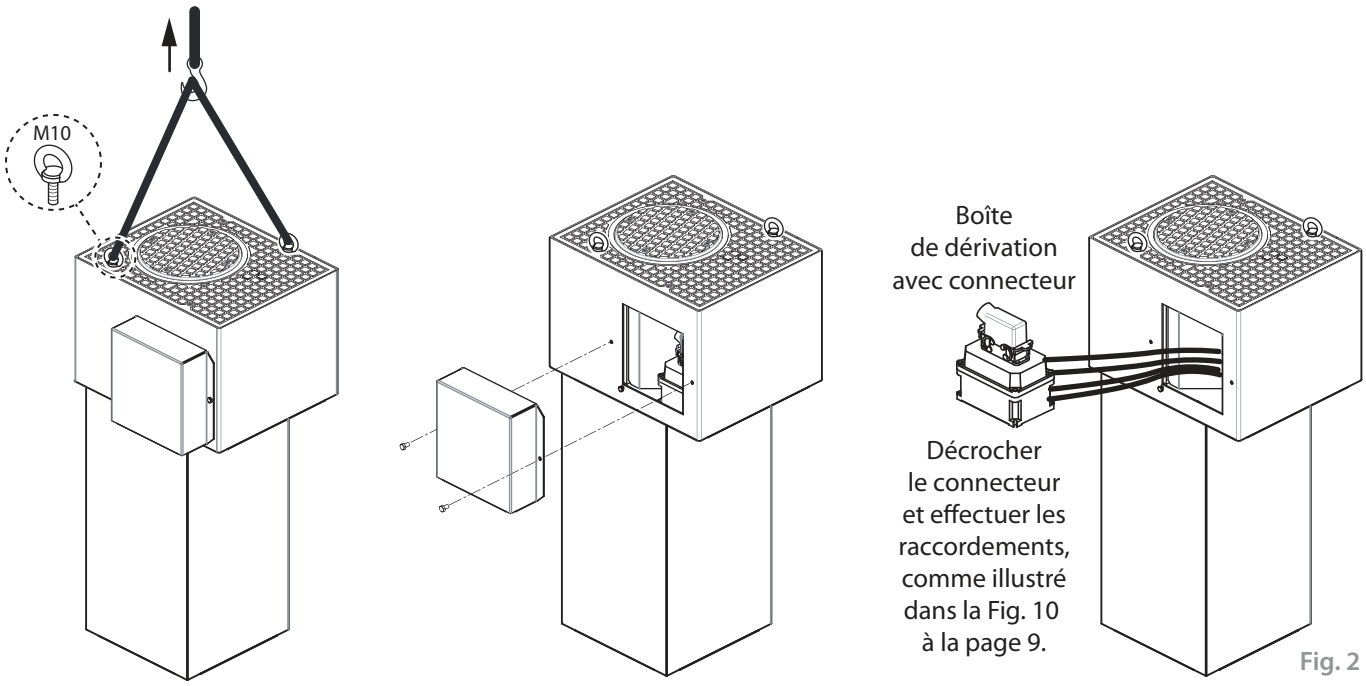

Fig. 2

ENLEVEMENT DE LA BORNE ESCAMOTABLE DE SON COFFRAGE PERDU

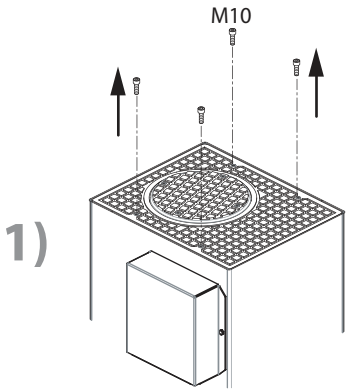

Enlevez les vis M10 de la plaque rectangulaire de couverture

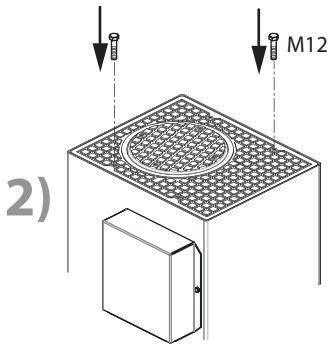

Vissez les deux vis M12 pour enlever la plaque rectangulaire de couverture

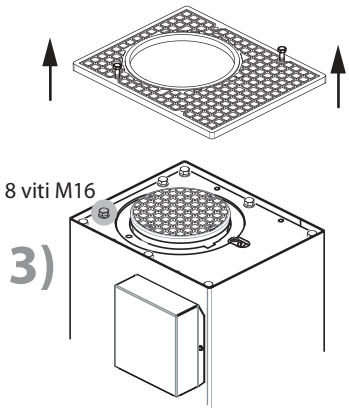

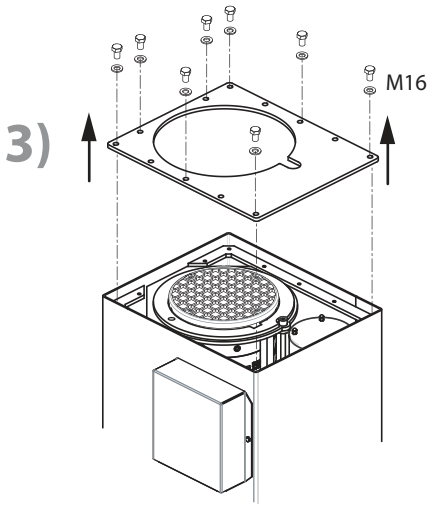

Enlevez la plaque de fixation interne

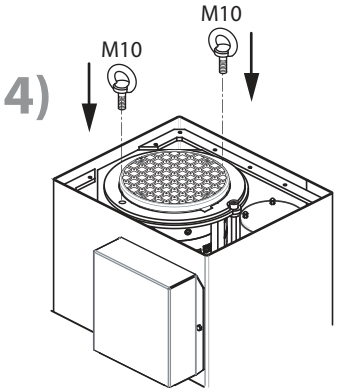

Vissez les deux anneaux M10 d'accrochage dans les trous déjà préparés

ATTENTION: avant de la soulever, il faut débrancher la mise à la terre du coffrage perdu

A l'aide d'un treuil il faut enlever soigneusement la borne escamotable en évitant d'arracher ou couper les câbles électriques ou les tuyaux hydrauliques qui se trouvent à l'intérieure.

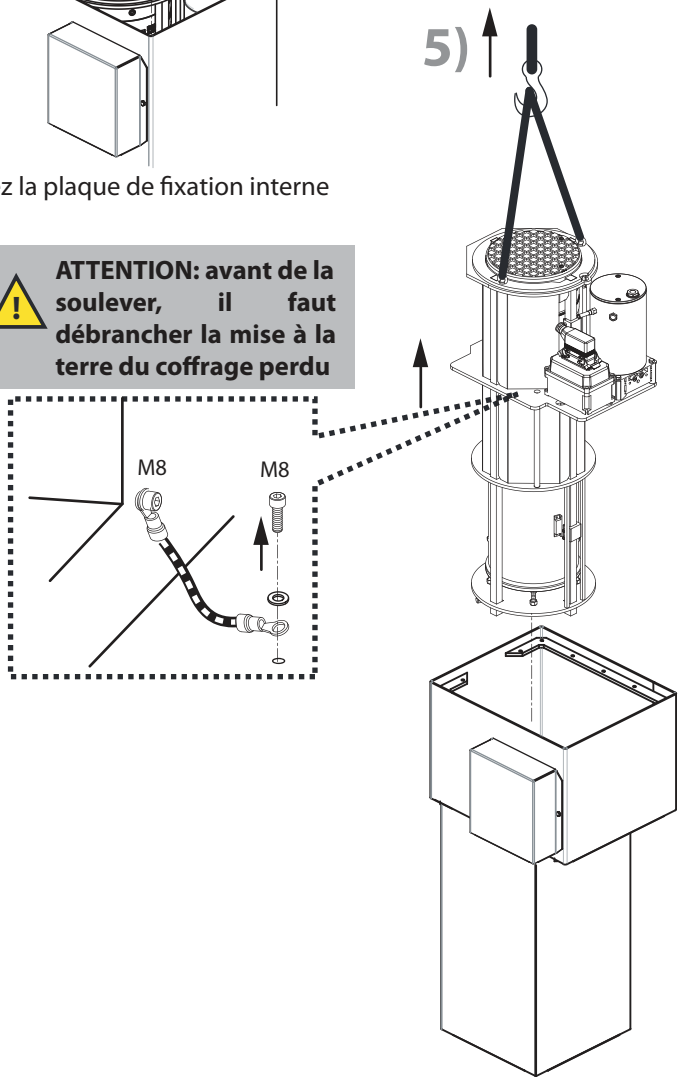

Coffrage perdu à sceller dans le ciment

Fig. 3

CIMENTER LE COFFRAGE PERDU

Faire une excavation dans le terrain selon les mesures indiquées dans la Fig. 4.

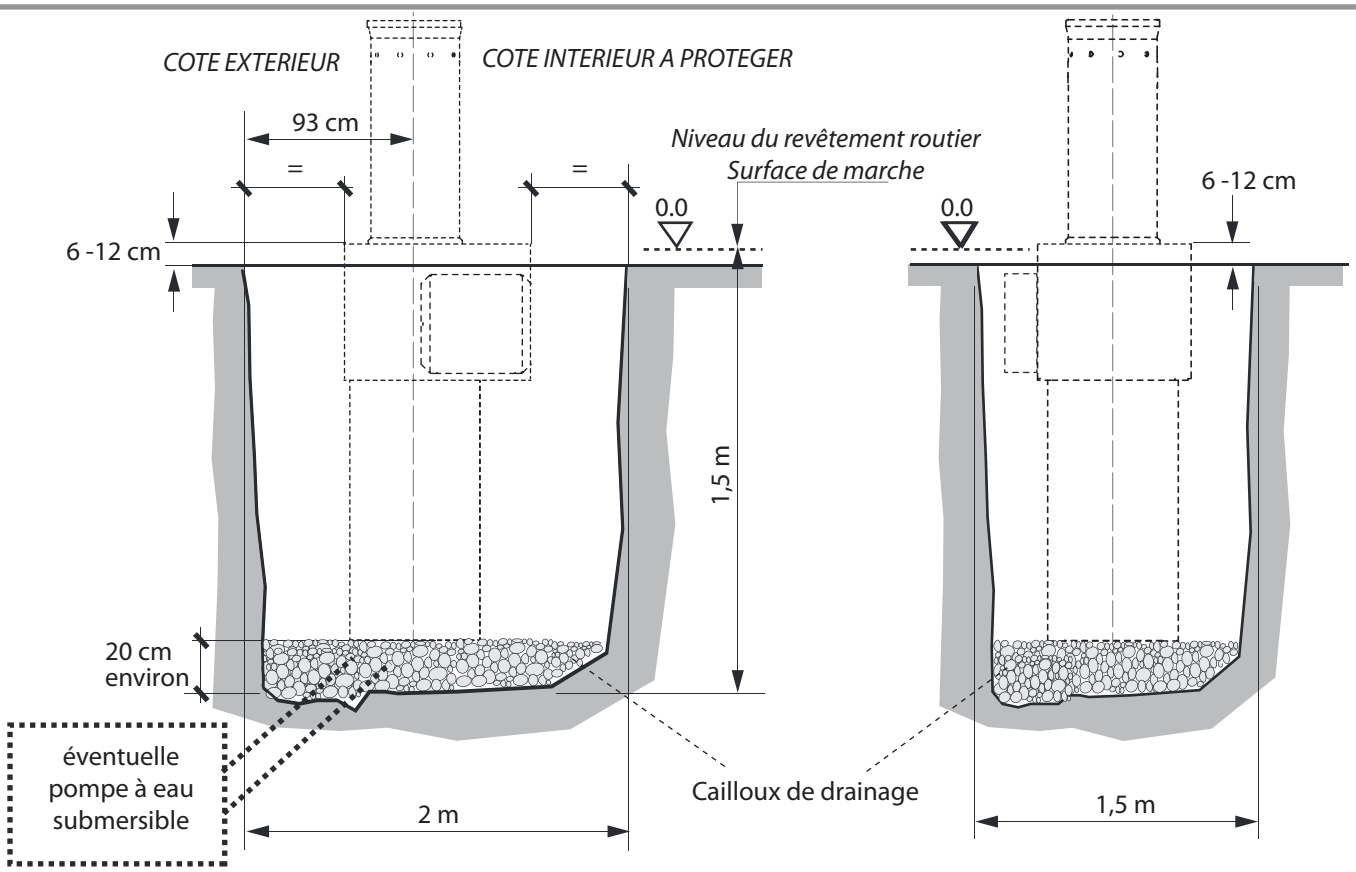

Vérifiez la perméabilité naturelle du sol: 50 litres d'eau doivent s'écouler en moins de 30/40 minutes. En cas contraire, il faut prévoir l'écoulement des eaux de pluie à travers un tuyau relié au système d'égout ou à travers un puits avec un système de vidange par pompe submersible.

Fig. 4

Préparer un tube flexible ondulé de Ø 50 mm pour le passage des câbles électriques qui arrivent d'une boîte de jonction ou directement du programmateur Elpro S40 (Fig. 5).

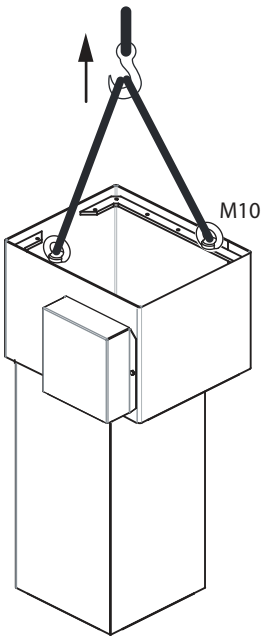

Positionnez les deux œillets d'accrochage M10 en diagonal sur le coffrage perdu pour le soulever et le positionner dans le sol

IMPORTANT: le coffrage perdu doit être à plat, avec l'extrémité supérieure de 1-2 cm plus haute par rapport à la surface de marche.

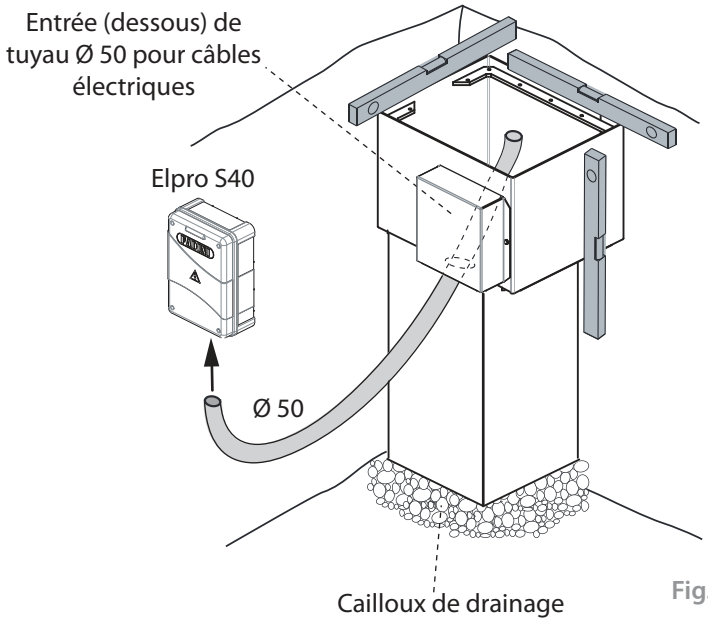

Fig. 5

Cage en fer en classe B450C (ASTM A615 Degré 60) en barres nervurées avec une limite de rendement ≥ 450 MPa et limite de rupture ≥ 540 MPa.

30 kg

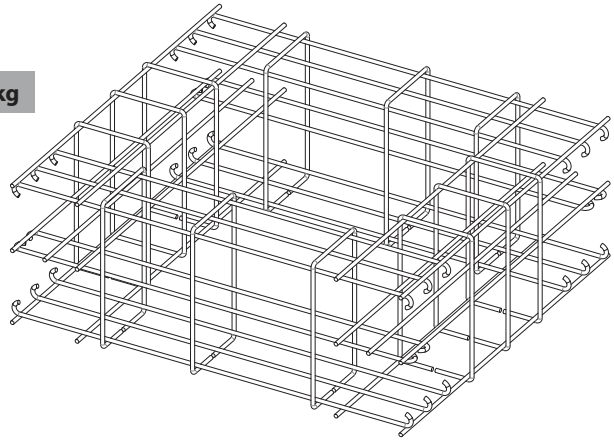

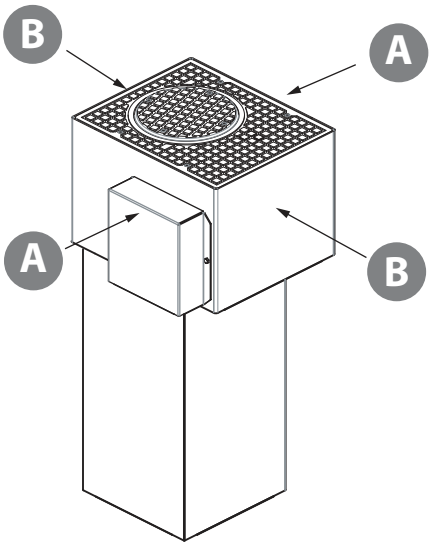

ø 10 **n° 12 pcs.**

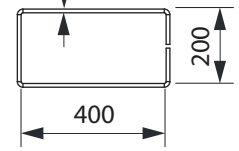

ø 10 **n° 14 pcs.**

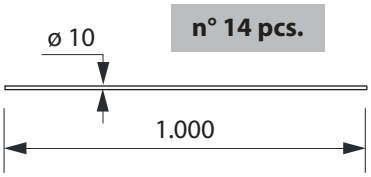

ø 10 **n° 16 pcs.**

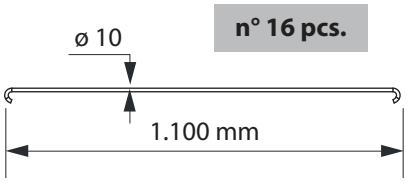

A = **n° 2 pcs.**

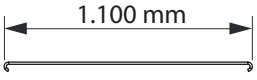

ø 10 - **n° 8 pcs.**

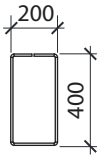

ø 10 - **n° 3 pcs.**

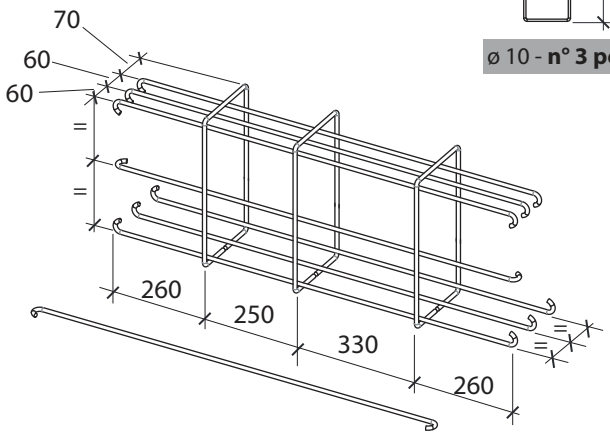

B = **n° 2 pcs.**

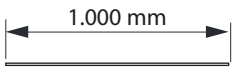

ø 10 - **n° 7 pcs.**

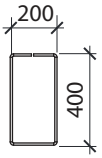

ø 10 - **n° 3 pcs.**

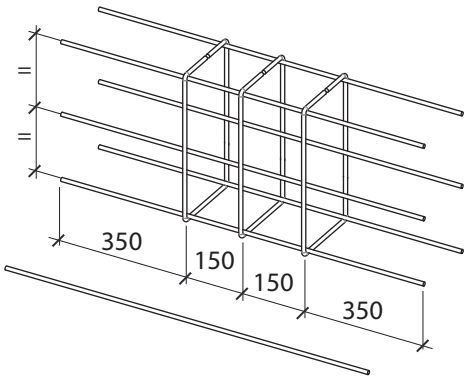

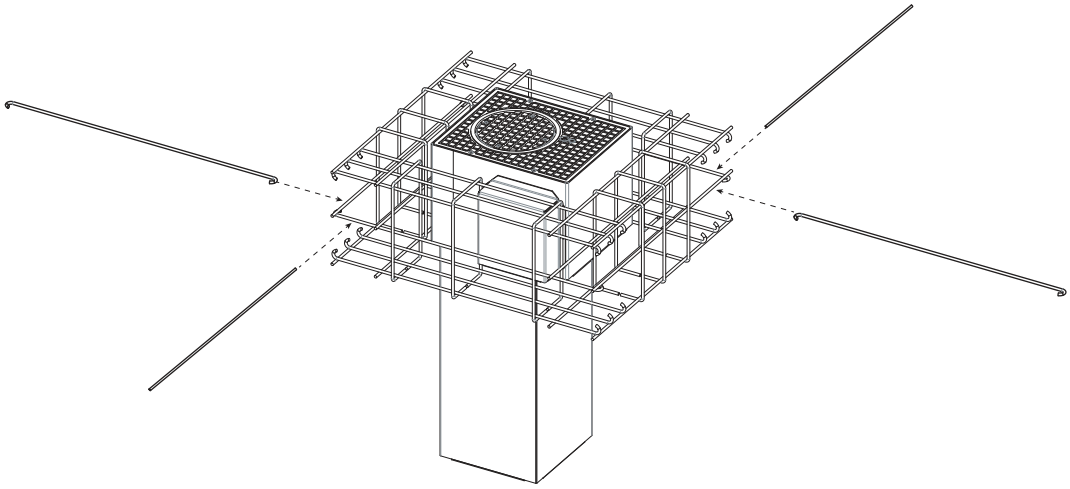

Fig. 6

Le bord supérieur du coffrage perdu doit être placé plus haut de 1-2 cm par rapport à la surface de marche, afin de limiter l'entrée des eaux de pluie.
Coulez le béton autour du coffrage perdu jusqu'à 5-10 cm de la surface de marche. Attendre que le béton s'endurcisse (7 jours au moins) avant de procéder à la finition et au revêtement de la route.
Il est important que le coffrage perdu soit 1-2 cm plus haut que le revêtement routier. La borne TALOS M30 ne doit pas servir de collecteur d'eau ou elle ne doit pas être positionnée dans un affaissement recueillant les eaux de pluie. La surface plane de la plaque de couverture permet le nettoyage et le déneigement, même avec des moyens mécaniques lourds.

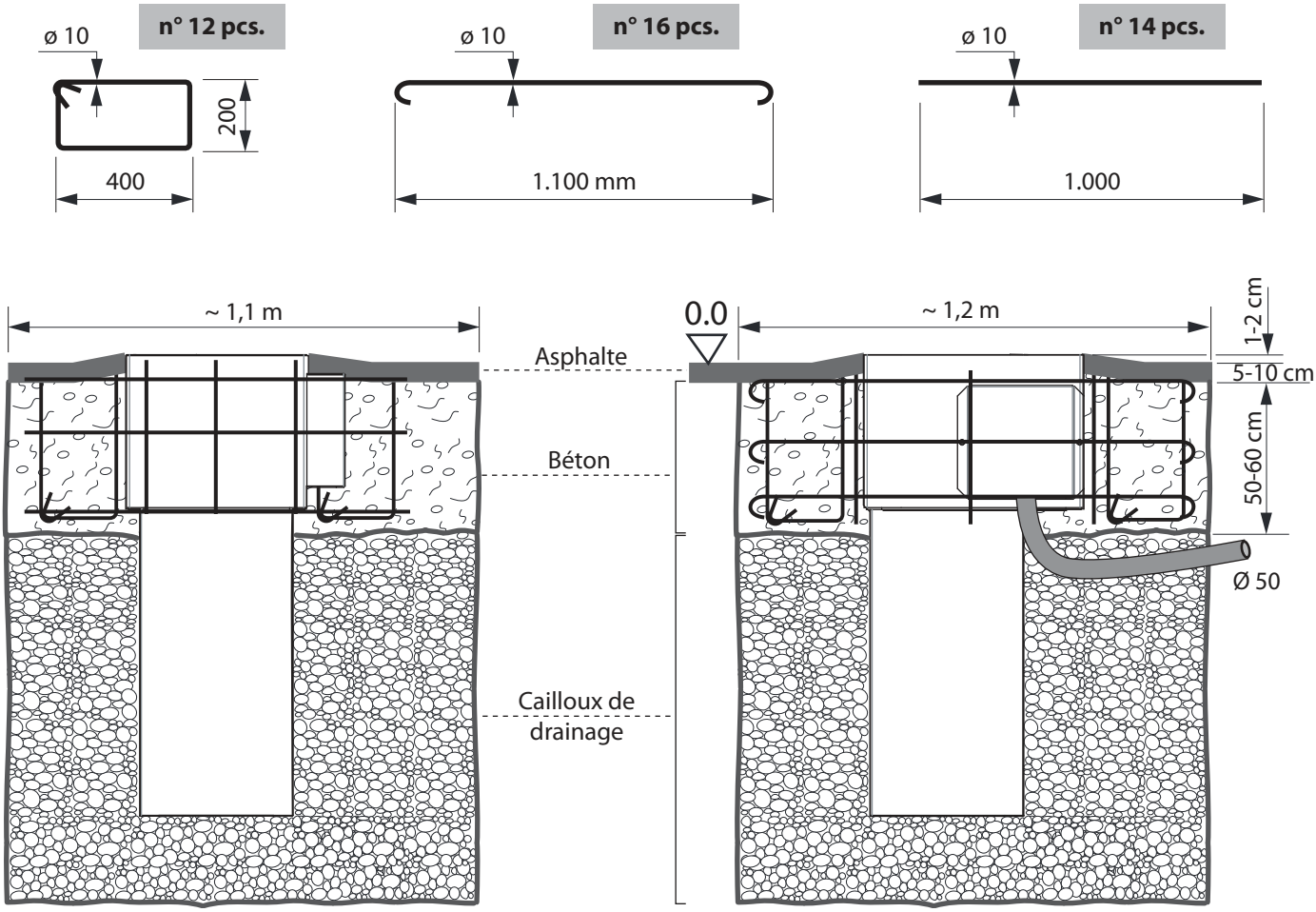

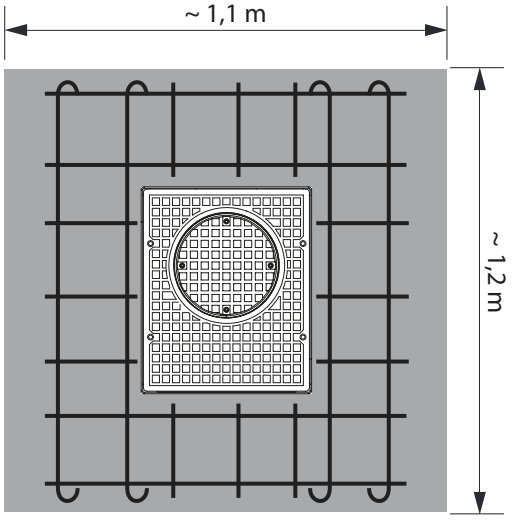

POIDS TOTAL de la cage de fer: 32 kg

La borne escamotable doit être positionnée et nivelée dans le plan avant de jeter le béton autour de la cage de fondation.

Cage en fer en classe B450C (ASTM A615 Degré 60) en barres nervurées avec une limite de rendement ≥ 450 MPa et limite de rupture ≥ 540 MPa.

Caractéristiques du béton: A- Classe C25/30 avec un agrégat de 10 à 30 HRC et valeur Rck ≥ 30 N / mm² selon la norme UNI EN 12620.

Sol: Indice de compactage du 90%, avec la courbe optimale "Proctor" selon la norme UNI EN 13286-2: 2005.

Béton: laissez au moins sept jours qu'il a durci avant de procéder à l'installation de la borne.

Fig. 7

INSTALLATION DE LA BORNE ESCAMOTABLE

Attendez que le béton autour du coffrage perdu soit consolidé, ensuite introduisez le groupe interne. Enlevez enfin les deux anneaux d'accrochage .

A l'aide d'un treuil enlever soigneusement la borne automatique, en évitant d'arracher ou couper les câbles ou les tuyaux hydrauliques qui se trouvent à l'intérieure.

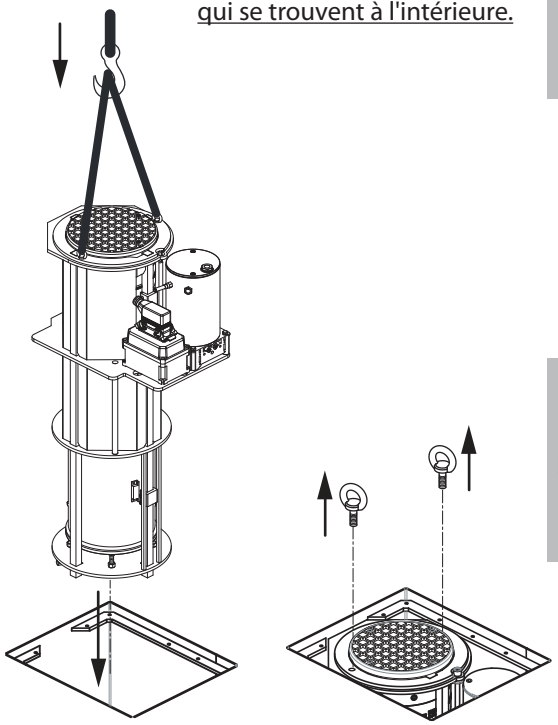

ATTENTION: IL EST IMPORTANT QUE TOUT LE GROUPE INTERNE SOIT BIEN FIXE DANS SON LOGEMENT, LA PLAQUE SUR LAQUELLE EST FIXEE LA CENTRALE DOIT S'APPUYER PARFAITEMENT ET SANS DEBRIS SUR LA SURFACE INTERIEURE DU COFFRAGE PERDU.

Ils doivent être au même niveau

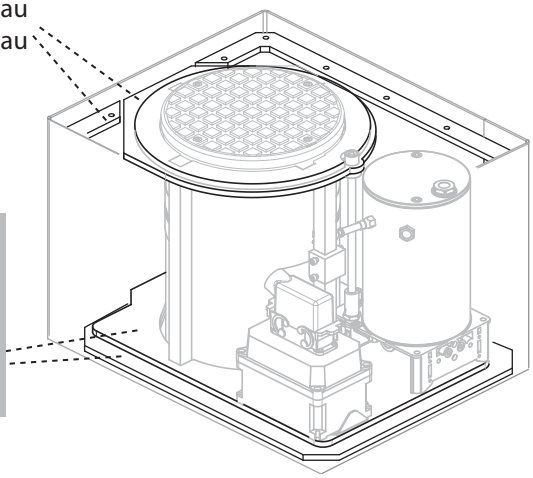

Ils doivent être parfaitement appuyés et encastrés dans le logement du coffrage perdu

Fig. 8

RACCORDEMENTS ELECTRIQUES VERS LE PROGRAMMATEUR ELPRO S40

Installez le programmateur Elpro S40 dans un endroit sec et abrité, accessible uniquement au personnel autorisé. Vérifiez que toutes les conduites électriques des accessoires de commande et de sécurité soient correctement raccordées sur le programmateur.

Passez dans une conduite sous terre un câble multipolaire **BUT FLESSIBILE FG 70R 12x1,5 mm²** (non fourni, article dans le catalogue) pour les raccordements électriques du programmateur Elpro S40, selon le modèle TALOS M30 à installer (voir page 2, paragraphe 8).

IMPORTANT: passez un fil de mise à la terre approprié selon le type d'installation public ou privé, conformément aux normes de sécurité en vigueur, puis le connecter à l'intérieur avec la vis préparée pour la connexion.

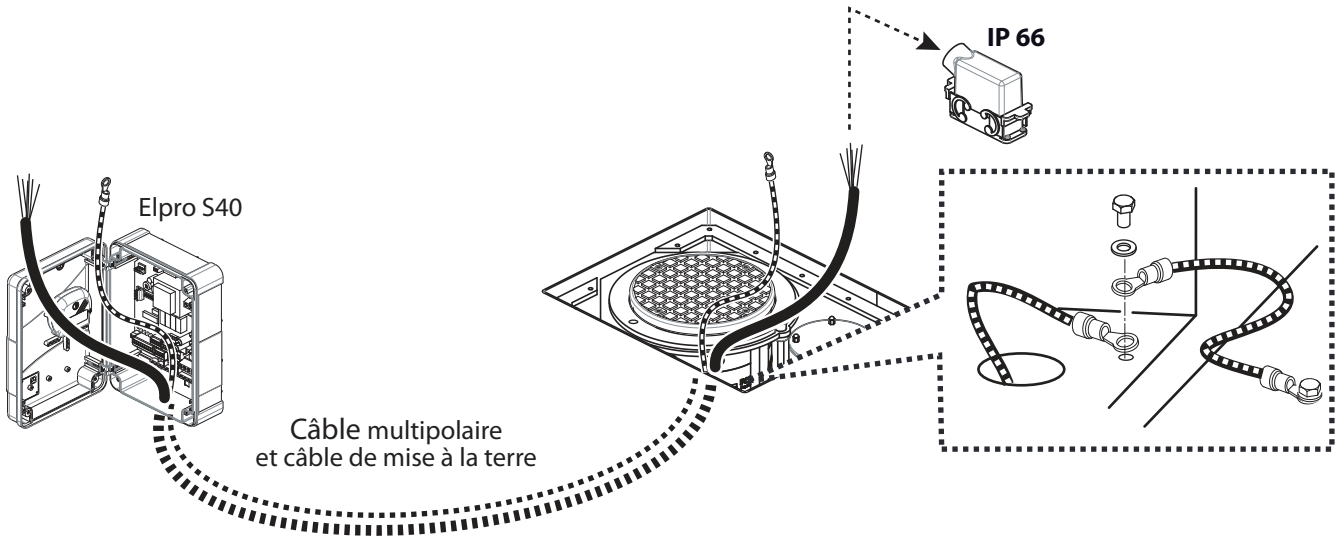

Le câble multipolaire BUT FLESSIBILE FG 70R 12x1,5 mm² (voir page 2, paragraph 8) doit avoir une longueur maximale de 50 m.
Choisir la section du câble de mise à la terre, conformément au lieu d'installation .

Fig. 9

Français

ATTENTION: avant de faire les raccordements électriques, il convient d'identifier les accessoires optionnels installés dans la TALOS M30 (beeper ou dispositif de chauffage), afin de déterminer les connexions qu'il faut faire sur la borne du connecteur.

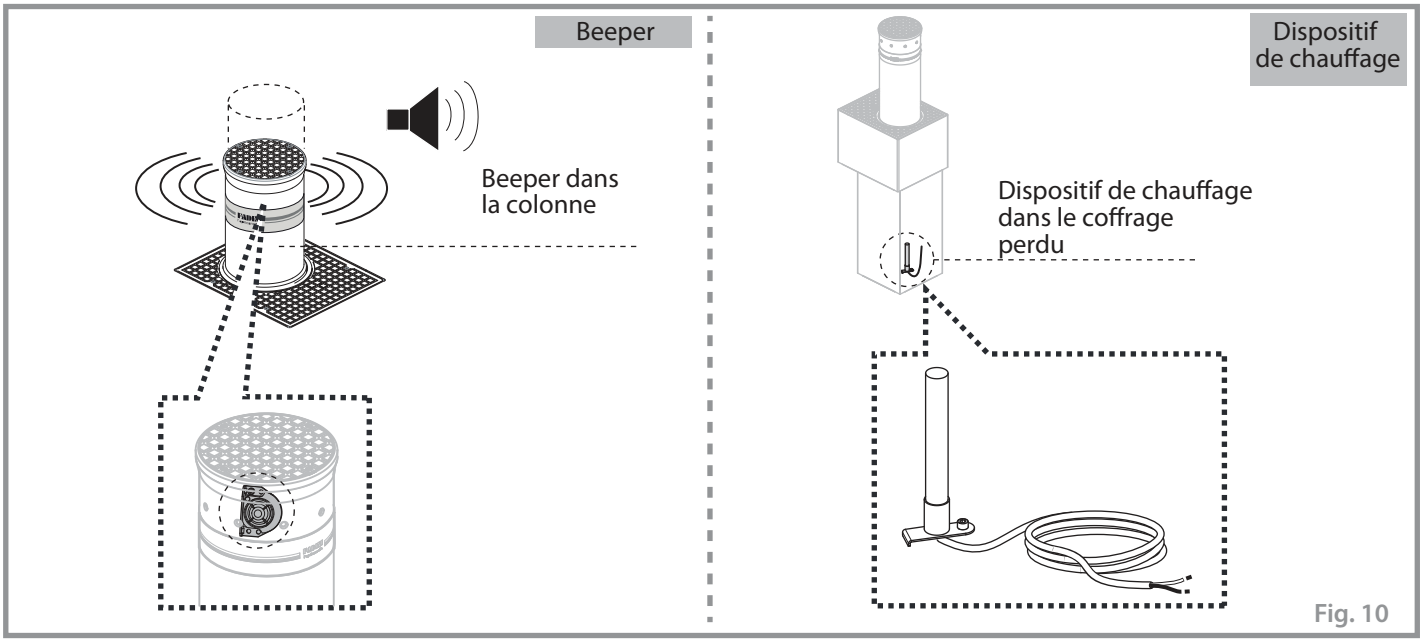

Fig. 10

Dans la borne escamotable, il est déjà préparé une boîte étanche avec tous les raccordements électriques vers la borne escamotable (moteur électrique, fin de course, led, et possibles options: beeper). Il faut donc désengager le connecteur de la boîte et il faut réaliser les connexions électriques aux bornes correspondantes, avec un câble multipolaire (non fourni).

Raccordements aux bornes du programmateur Elpro S40

(voir les instructions jointes à l'accessoire)

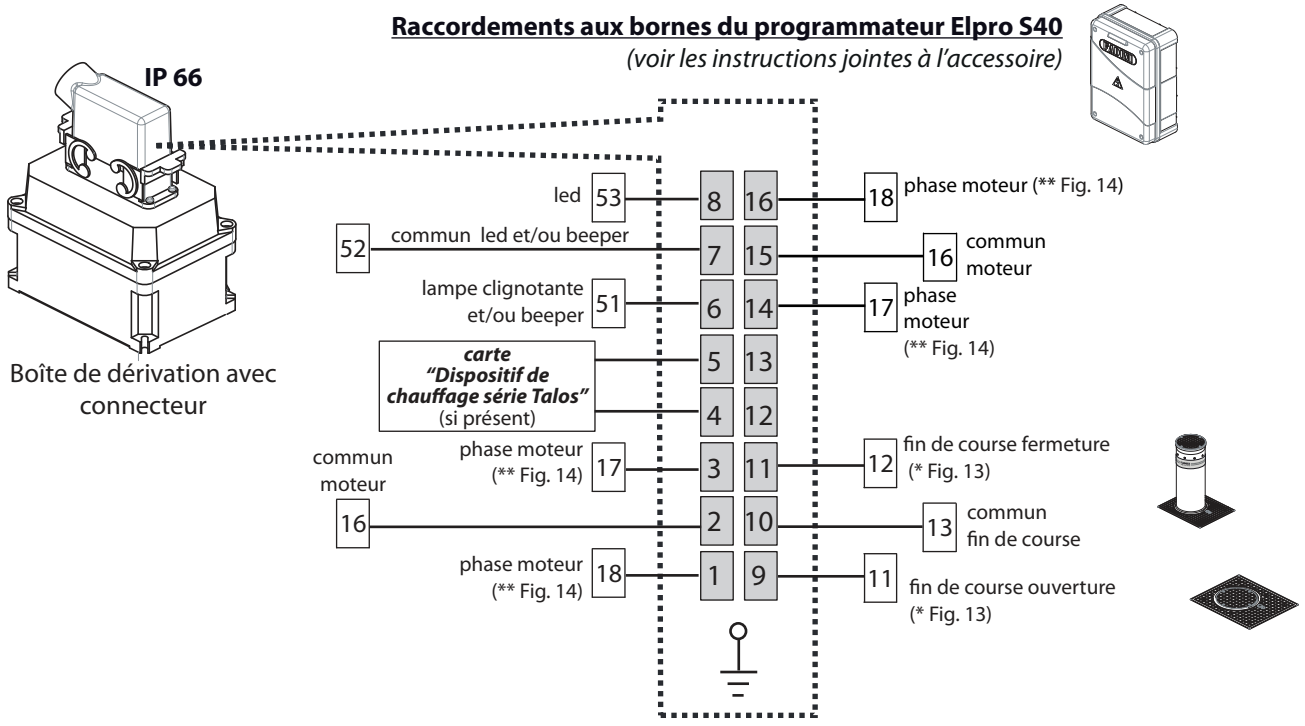

ATTENTION: un condensateur de 40 µF est déjà raccordé dans la boîte de dérivation.
Il faut ajouter un condensateur de 20 µF aux bornes A et B de l'Elpro S40.

ATTENTION: SERREZ A FOND LE PRESSE-ETOUPE AVANT DE FERMER LE CONNECTEUR, EN CAS CONTRAIRE ON NE GARANTIT PAS LA PROTECTION CONTRE LES INFILTRATIONS.

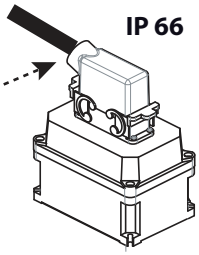

Fig. 11

PREMIERES MANOEUVRES DE FONCTIONNEMENT

ATTENTION: alimentez l'installation seulement après avoir accompli tous les branchements électriques.

Après avoir connecté tous les accessoires de sécurité (tous les contacts NF du programmateur Elpro S40 doivent être fermés) et de commande, avec les réspectifs raccordements électriques sur le programmateur Elpro S40, on peut accomplir les premières manoeuvres de fonctionnement.
Il est recommandé de faire toujours une analyse minutieuse des risques.

Si on dispose d'un émetteur radio, après l'avoir codé avec le récepteur radio conformément aux instructions, donnez une impulsion pour faire monter la borne escamotable.

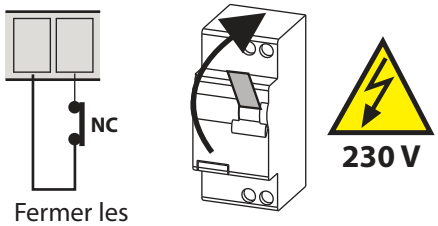

Fermer les contacts NF au programmateur Elpro S40

Fig. 12

(*) Vérifiez les raccordements électriques sur les fins de course. Après avoir donné alimentation électrique, il faut vérifier les LEDs: avec la colonne baissée la LED L8 est ETEINTE, pendant que L9 est ALLUMEE. En cas contraire, il faut invertir les raccordements sur les bornes 11 et 12 du Elpro S40.

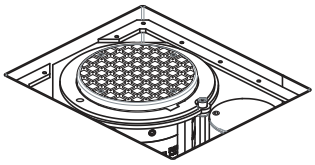

ATTENTION: il faut que la borne escamotable soit complètement baissée. Si pendant les opérations d'installation la borne se lève, même si partiellement, procédez avec le déverrouillage manuel pour l'abaisser complètement en butée (Fig. 17).

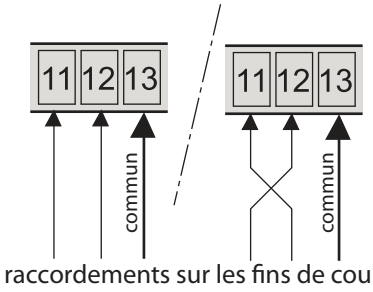

raccordements sur les fins de course

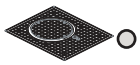

L8 = Fin de course Ouverture M1, normalement **ALLUMEE, éteint avec colonne baissée**

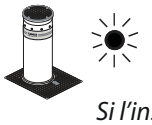

L9 = Fin de course Fermeture M1, normalement **ALLUMEE**, **éteint avec colonne montée**

Si l'installation comprend plus d'une borne escamotable effectuer la procédure pour chacun d'elles

Fig. 13

(**) Alimentez l'installation, si les LEDs des fins de course sont allumées correctement (colonne baissée LED L8 ETEINTE), à la première impulsion de commande la borne doit monter. En cas contraire, coupez le courant à l'installation et inversez les phases des bornes du moteur (sur l'Elpro S40).

ATTENTION: il y a déjà raccordé un condensateur de 40 µF dans la boîte de dérivation.
Il faut ajouter un condensateur de 20 µF aux bornes A et B de l'Elpro S40.

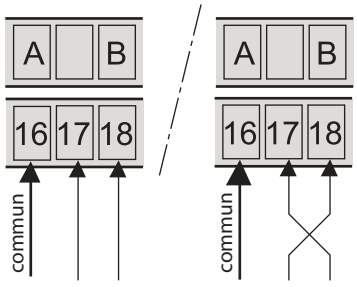

Raccordements au moteur électrique de la centrale hydraulique

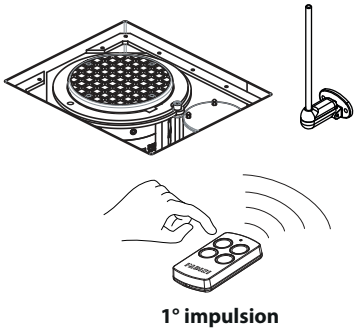

1° impulsion

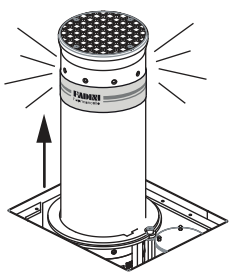

Borne escamotable avec colonne levée: passage fermé

S'il y a plus bornes escamotables à installer, accomplir la même procédure pour chacune d'elles

Fig. 14

INSTALLATION DES PLAQUES DE COUVERTURE DE LA BORNE ESCAMOTABLE

La plaque de couverture doit s'appuyer parfaitement sur toute sa surface, en se fixant à la bride circulaire autour de la colonne.

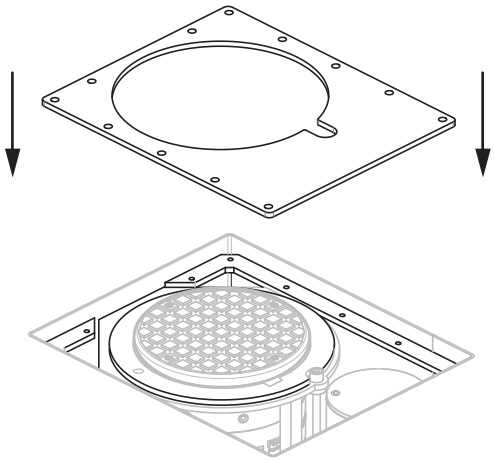

IMPORTANT: CENTREZ LA BORNE ESCAMOTABLE AVEC LA PLAQUE DE COUVERTURE, EN LAISSANT UN ESPACE UNIFORME ENTRE LE TROU DE LA PLAQUE DE COUVERTURE ET LA BORNE.

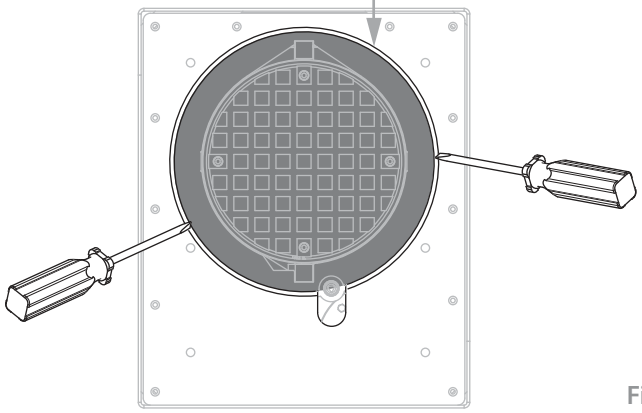

Fig. 15

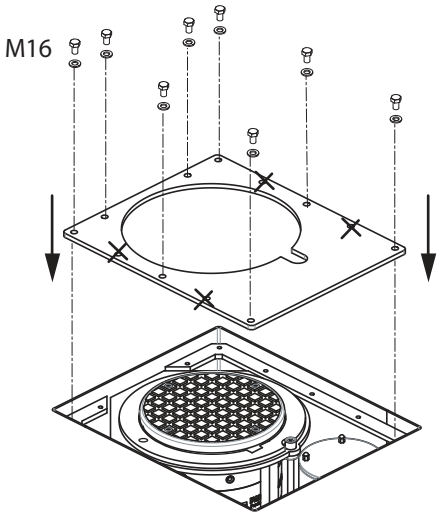



IMPORTANT: ON CONSEILLE DE LUBRIFIER AVEC DE LA GRAISSE TOUTES LES VIS DE FIXATION

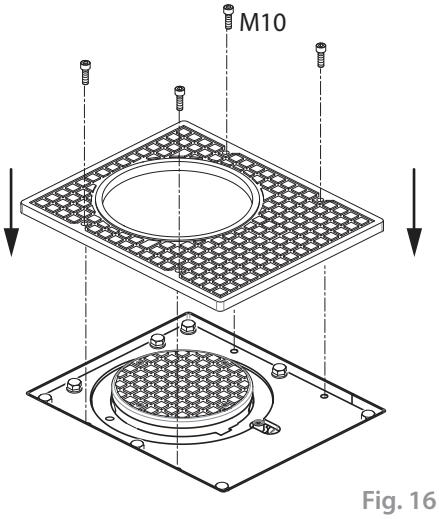

Fig. 16

OPERATIONS DE DEBLOCAGE POUR L'ABAISSEMENT MANUEL DE LA COLONNE (EN CAS D'URGENCE)

En cas de coupure du courant électrique la colonne doit rester en position levée.

Pour l'abaissement de la colonne il est nécessaire donner alimentation à la borne escamotable.

Dans des situations particulières de danger et / ou d'urgence, on peut baisser la colonne manuellement.

On doit le faire de cette façon:

• Enlevez la plaque de couverture en aluminium, en levant complètement les vis de fixation.

• Introduisez la clé de déblocage dans la fente, dans la serrure à profil triangulaire: tournez en sens anti-horaire d'un tour.

IMPORTANT: avec la colonne complètement baissée serrez bien en sens horaire avec la clé de déblocage.

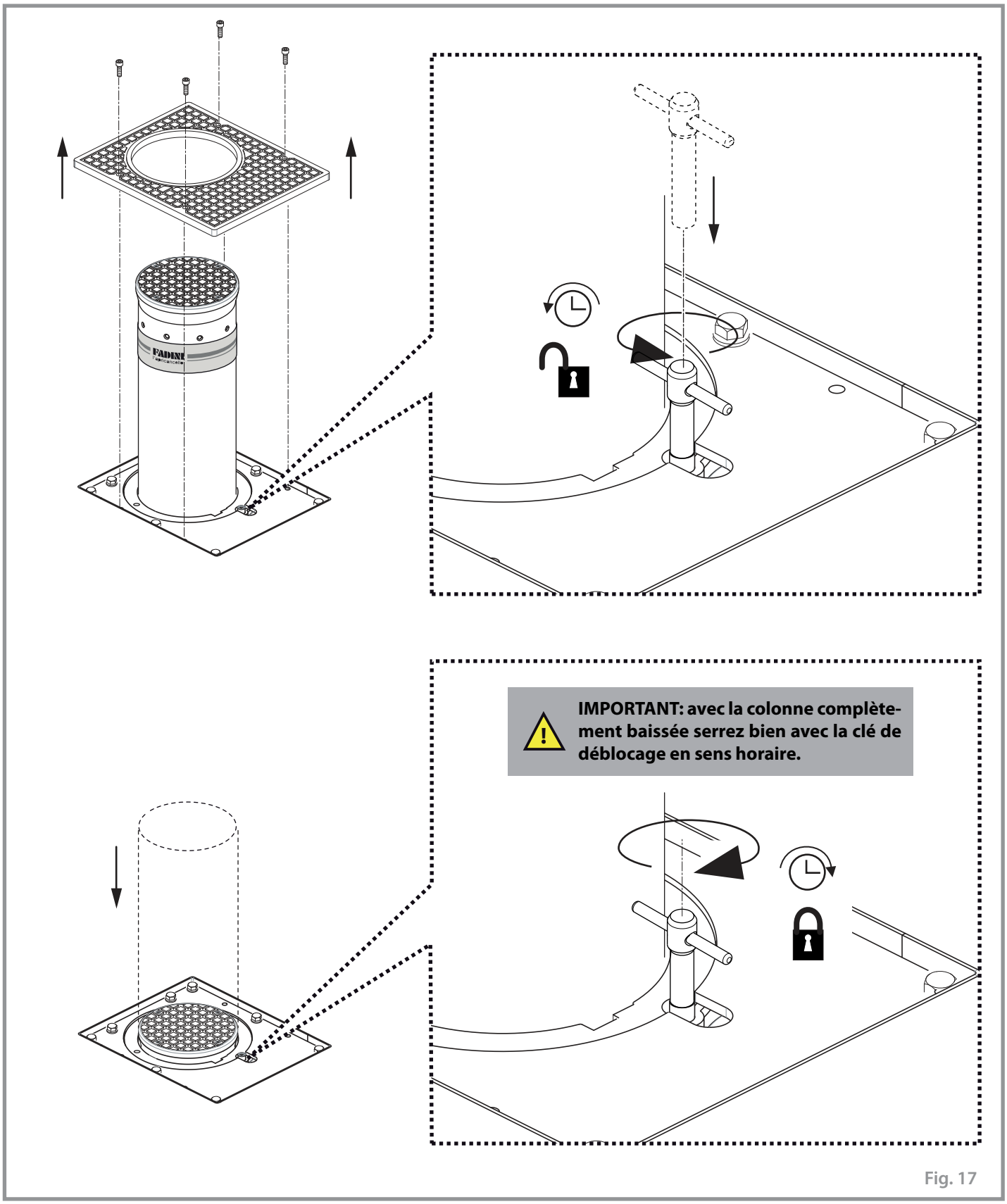

Fig. 17

Français

FEUILLE D'ENTRETIEN
à remettre à l'utilisateur final

FADINI
l'ouvre portail
Made in Italy

Adresse de l'installation:	Mainteneur:	Date:

Typologie d'installation:

- Portail coulissant ☐
- Portail à battant
- Porte basculante: ☐
- Porte accordéon latérale: ☐
- Porte articulée: ☐
- Barrière routière: ☐
- **Borne escamotable** ☒
- ..... ☐

Modèle actionneur:	Quantité de modèles installés:
Dimensions du vantail:	
Poids vantail individuel:	Date d'installation:

ATTENTION: Ce document contient le registre des installations, entretiens, réparations et améliorations ordinaires et extraordinaires, tout fait en utilisant les pièces détachées originales FADINI.
Ce document, en tant que tel, doit être disponible pour inspections par organismes compétents, et une copie doit être remise à l'utilisateur final.

Le technicien installateur/mainteneur garantit la fonctionnalité et la sûreté de l'installation seulement si les opérations d'entretien sont accomplies par personnel technique qualifié qu'il a habilité à cet effet et en accord avec l'utilisateur final.

N°	Date opération	Description opération	Mainteneur	Utilisateur final
1				
2				
3				
4				
5				
6				

Cachet et Signature
Installateur/Mainteneur

Signature pour l'acceptation
Utilisateur final
client

remettre à l'utilisateur final de l'installation

AVERTISSEMENTS DE SECURITE AUX USAGERS

INTRODUCTION

Cet automatisme a été projeté pour une utilisation qui respecte ce qu'il y a indiqué dans ce livret, avec les accessoires de sécurité et de signalisation minimum demandés et avec les dispositifs FADINI. □ Toute autre application pas expressément indiquée dans ce livret pourrait provoquer des dysfonctionnements ou des dommages à choses et personnes. □ Meccanica Fadini n'est pas responsable d'éventuels dommages provoqués par une utilisation impropre et non spécifiquement indiquée dans ce livret. En outre, elle n'est pas responsable des dysfonctionnements causés de l'usage de matériels ou accessoires non recommandés par le fabricant. □ L'entreprise de construction se réserve le droit d'apporter des modifications aux propres produits sans préavis. □ Tout ce qui n'est pas prévue dans cette notice d'installation n'est pas permis.

INSTRUCTIONS A SUIVRE AVANT L'INSTALLATION

Contrôlez avant toute intervention que l'entrée soit adapté à l'automatisation, ainsi que ces conditions et structure. □ Assurez-vous qu'y ne soit pas des risques d'impact, écrasement, cisaillement, convoyage, entraînement et enlèvement, tells qu'on pourrait affecter la sécurité des personnes. □ Installez l'automatisme loin de toutes sources de chaleur et évitez le contact avec substances inflammables. □ Gardez tout dispositifs de contrôle automatisme (émetteurs, lecteurs de proximité, sélecteurs etc) hors de la portée des enfants. □ Transitez à travers la zone du mouvement du portail seulement si l'automatisme est en arrêt. □ Afin de garantir un niveau de sécurité adéquat de l'installation il est nécessaire d'utiliser photocellules, listeaux sensibles, spires magnétiques, détecteurs de masse métalliques, en assurant la sécurité de tout l'aire de mouvement du portail. □ Identifiez les points dangereux de l'installation en les indiquant avec des bandes jaune-noir ou d'autres signaux appropriés. □ Coupez l'alimentation avant toute intervention d'entretien ou nettoyage de l'installation. □ Dans le cas où on doit enlever l'opérateur du portail, ne pas arracher les fils électrique; mais les débrancher en desserrant les vis du bornier.

L'INSTALLATION

Toute l'installation doit être accomplie par personnel technique qualifié et autorisé, conformément à la directive Machines 2006/42/CE et, notamment, aux normes EN 12445 et EN 12453. □ Vérifiez la présence en amont de l'installation d'un interrupteur différentiel magnétothermique de 0,03 A de courant 230 V - 50 Hz. □ Utilisez des objets appropriés pour effectuer les tests de fonctionnement des photocellules, détecteurs des masses métalliques, listeaux sensibles, etc. □ Effectuez une analyse des risques, en utilisant instruments de détection de l'impact et écrasement du bord principale d'ouverture et fermeture, conformément aux normes EN 12445. □ Définissez les solutions les plus appropriées pour éliminer ou réduire tels risques.

□ Dans le cas où le portail à automatiser aurait doué d'une entrée piétonne, il serait bon d'accomplir l'installation de façon que le moteur ne fonctionne pas lorsque l'entrée piéton est utilisé. □ Fournissez des indications concernant la position de l'installation en appliquant sur le portail des plaquettes de signalisation marquée CE. □ L'installateur doit informer l'utilisateur sur le fonctionnement correct du système, en lui remettant le dossier technique signé, incluant: le schéma et les éléments composants l'installation, l'analyse des risques, la vérification des accessoires de sécurité, la vérification de la force d'impact et la déclaration des risques résiduels.

INDICATIONS POUR L'UTILISATEUR FINAL

L'utilisateur final doit consulter et recevoir information relative au fonctionnement de l'installation et il devient lui-même responsable du bon usage du système. □ Il faut qu'il conclue un contrat d'entretien ordinaire et extraordinaire (sur appel) avec l'installateur/réparateur. □ Toute l'intervention d'entretien doit être accomplie par des techniciens qualifiés. □ Conservez toujours la notice d'installation.

AVERTISSEMENTS POUR LE FONCTIONNEMENT CORRECT DE L'INSTALLATION

Pour que l'installation fonctionne correctement de façon durable et conformément aux normes de sécurité en vigueur, il faut effectuer un entretien correct et le monitorage de toute l'installation au niveau de l'automation, des appareils électroniques installés et des câblages qui y sont branchés. □ Toute l'installation doit être effectuée par un technicien qualifié, qui doit remplir le Manuel d'Entretien indiqué dans le Livret des Normes (à demander ou télécharger sur le site www.fadini.net/supporto/downloads). □ L'automation: contrôle d'entretien tous les 6 mois au moins, tandis que le contrôle d'entretien des appareils électroniques et systèmes de sécurité doit être accompli une fois par mois au moins. □ Meccanica Fadini snc n'est pas responsable de l'éventuel non-respect des règles de bonne technique d'installation et/ou de l'entretien incorrect du système.

RAMASSAGE DES MATERIAUX

Les éléments d'emballage, tels que le carton, nylon, polystyrène, etc. peuvent être recyclés avec le collecte séparé (en vérifiant la réglementation en vigueur en la matière dans le pays où le dispositif est monté). Les composants électriques et électroniques, les batteries peuvent contenir des substances polluantes: enlevez et confiez ces composants aux sociétés chargées du traitement et de l'élimination des déchets, dans le respect de la directive 2012/19/UE. Ne pas jeter déchets nuisibles à l'environnement.



Français

DONNEES TECHNIQUES

BORNE ESCAMOTABLE

Diamètre colonne	Ø 275 mm
Epaisseur colonne	12 mm
Hauteur colonne	800 mm
Finissage colonne	peinture en poudre polyester RAL 7016
Matériau colonne	acier S355J
Coffrage perdu	galvanisation à chaud
Diamètre piston	30 mm
Diamètre tige	16 mm
Course utile tige	810 mm
Force de poussée étalonnée	61 daN (61 kg)
Fréquence utilisation	très intensive (3.000 cycles/jour)
Alimentateur Led	in: 230 V - 50 Hz out: 12 Vdc 600 mA
Voyants à Led	12 Vdc
Résistance au choc	150.000 J
Résistance au défoncement	700.000 J
Charge statique max.	20.000 kg
Poids total avec coffrage perdu	291 kg
Température de fonctionnement	-20 °C + 80 °C
Température de fonctionnement avec dispositif de chauffage	-40 °C + 80 °C
Temps de montée [vitesse]	~ 4,50 s [18 cm/s]
Temps de descente [vitesse]	~ 3,42 s [23 cm/s]

MOTEUR ELECTRIQUE

Puissance absorbée	1.100 W
Tension d'alimentation	230 V
Fréquence	50 Hz
Courant nominal	1,8 ÷ 3,5 A
Courant maximal	6 A
Service intermittent	S3
Condensateur	40 µF

CENTRALE HYDRAULIQUE TUNIT 3.20LP

Pompe hydraulique	P20
Pression d' exercice	1 MPa (10 bar)
Température de fonctionnement	- 20 °C + 80 °C
Huile type	Oil Fadini - code 708L
Volume réservoir	3 litries
Degré de protection	IP 67

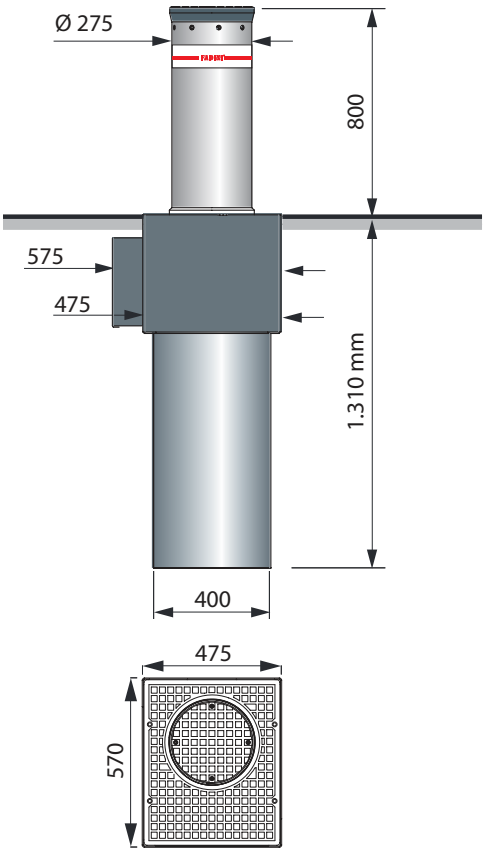

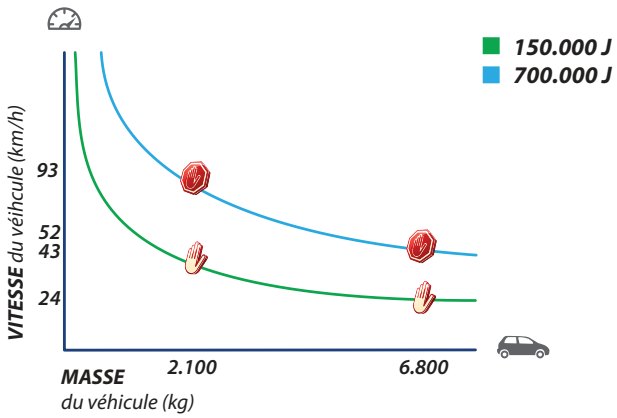

Plusieurs facteurs, tels que l'indice de compactage, le coefficient de la perméabilité du sol et du type de béton peut réduire considérablement les valeurs indiquées dans le graphique.

meccanica FADINI®
Via Mantova, 177/A - 37053 Cerea (VR) Italy
Ph. +39 0442 330422 Fax +39 0442 331054
e-mail: info@fadini.net - www.fadini.net

CE
Directive 2012/19/UE Elimination des matériaux électriques et électroniques
IL EST INTERDIT DE JETER DANS LES DECHETS INDIFFERENCIES, LES MATERIAUX NOCIFS POUR L'ENVIRONNEMENT