Strabuc 918

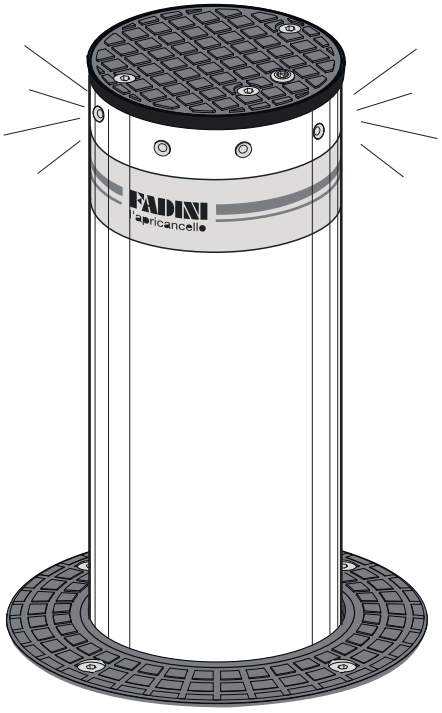

Strabuc 930

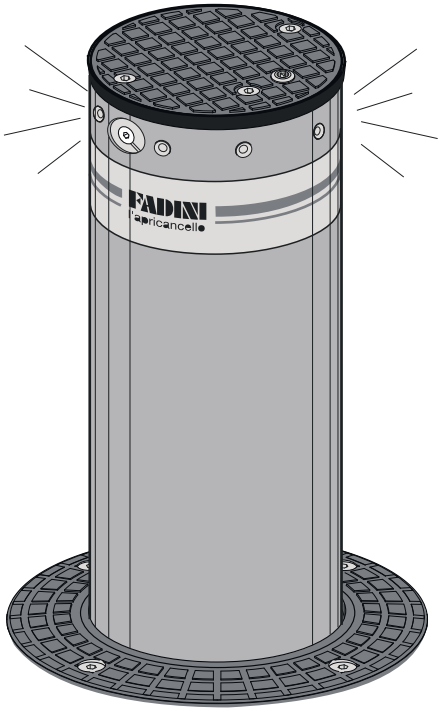

EN 13241
EN 12453
EN 12445

FADINI
l'ouvre-portail
made in Italy

POUR GARANTIR LE MONTAGE CORRECT ET LE BON FONCTIONNEMENT DES BORNES ESCAMOTABLES STRABUC 918 ET STRABUC 930 LOURDE BLINDEE NOUS VOUS RECOMMANDONS DE SUIVRE LES EXPLICATIONS ET LES DESSINS QUI SUIVENT.

IMPORTANT: TOUTE L'INSTALLATION DOIT ETRE ACCOMPLIE PAR PERSONNEL TECHNIQUE QUALIFIE CONFORMEMENT AUX NORMES DE SECURITE EN 12453 - EN 12445 ET A LA DIRECTIVE MACHINES 2006/42/CE.
FAIRE UNE ANALYSE DES RISQUES SOIGNEE CONFORMEMENT AUX NORMES DE SECURITE EN VIGUEUR.

GENERALITES
La **STRABUC 918** et la **STRABUC 930 LOURDE BLINDEE** sont des bornes hydrauliques en acier, complètement escamotables dans le sol, qui permettent d'interdire le passage des véhicules. Il s'agit d'une automation avec centrale hydraulique intégrée à son intérieur. Le programmateur électronique de commande Elpro S40 est installé à l'extérieur, dans un lieu abrité.
La borne escamotable a une série d'accessoires, qui en garantissent la sécurité et la manœuvrabilité nécessaires afin de la rendre adapte à une installation en tout lieu, soit public soit domestique.
STRABUC 918: borne escamotable en acier de 4 mm d'épaisseur avec la possibilité de l'avoir aussi en version acier INOX. Comme option, ces deux versions peuvent être équipées de l'électrovanne, qui permet l'abaissement de la colonne en cas de coupure du courant électrique.
STRABUC 930 LOURDE BLINDEE: borne escamotable en acier de 12 mm d'épaisseur. Comme option, on peut appliquer l'électrovanne, pour l'abaissement de la colonne en cas de coupure du courant électrique, et le *cylindre de serrure blindé*, amovible seulement avec une clé chiffrée, qui donne beaucoup plus de sécurité anti-effraction à la borne installée.

AVERTISSEMENTS PREALABLES POUR LA SECURITE ET LE BON FONCTIONNEMENT DE L'INSTALLATION
Avant de procéder à l'installation de l'automation dans le sol, vous devez vérifier ce qui suit:

- Les opérations d'installation, de contrôle, d'essai, d'analyse des risques et d'entretien successives doivent être accomplies par personnel technique qualifié et autorisé.

- Cette automation est exclusivement conçue pour l'usage indiqué dans ce manuel, avec les accessoires de sécurité, de commande et de signalisation minimum requis.

- Toute autre application non expressément indiquée dans ce Manuel pourrait nuire au bon fonctionnement et causer des préjudices matériels ou personnels.

- Contrôler la consistance du sol afin d'éviter tout risque d'effondrement ou de déformation du lieu d'installation de la borne escamotable.

- Vérifier l'absence des conduites d'eau, de gaz et d'électricité à proximité ou en profondeur.

- Vérifier l'absence, à proximité et en profondeur, des sources des parasites électromagnétiques, en mesure de masquer ou d'influencer les détections magnétiques/ électromagnétiques d'éventuelles spires de détection des masses métalliques et de tous les appareils électroniques de commande et de gestion de l'installation.

- Vérifier si l'alimentation électrique de réseau et la tension arrivant au moteur électrique sont égales à 230 V à 50 Hz.

- Le moteur interne de la borne escamotable doit être alimenté à travers des câbles électriques de 1,5 mm^2 de section pour une distance maximum de 50 mètres. Pour les distances de plus de 50 mètres, nous vous conseillons d'utiliser des câbles électriques ayant une section permettant d'accomplir correctement l'installation.

- Pour remplacer les éléments ou les accessoires, utiliser les pièces détachées d'origine indiquées par l'entreprise de construction.

- Meccanica Fadini décline toute responsabilité en cas de préjudices causés par un usage impropre et non expressément indiqué dans ce manuel; en outre elle ne répond pas de mauvais fonctionnements causés par l'usage des matériaux ou d'accessoires non indiqués par l'entreprise de construction.

- L'entreprise de construction se réserve le droit de modifier ce manuel sans préavis.

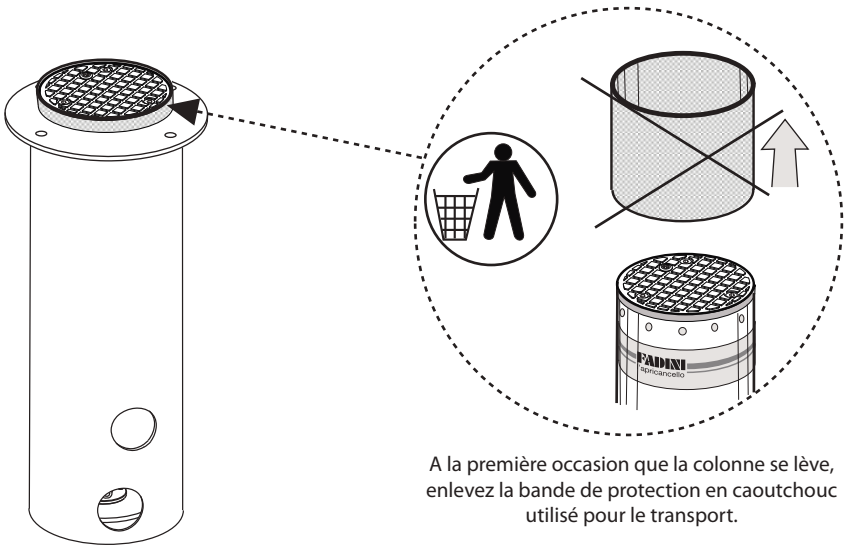

A la première occasion que la colonne se lève, enlevez la bande de protection en caoutchouc utilisé pour le transport.

Meccanica Fadini, en tant que constructeur, n'est pas responsable du non respect de la bonne technique d'installation ni des applications pas indiquées dans ce manuel.

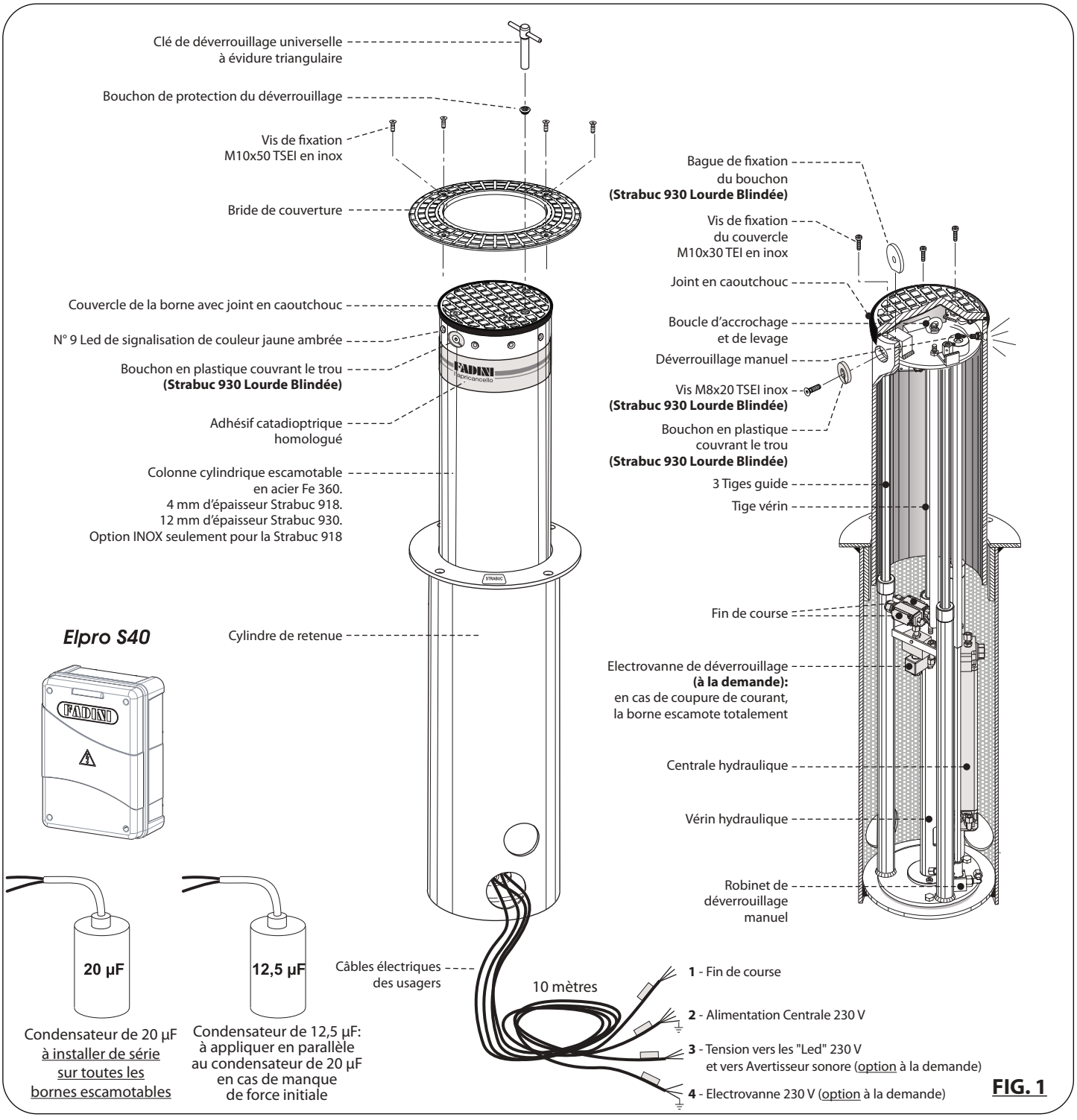

FIG. 1

STRABUC 930
Version de la borne escamotable série Strabuc avec une colonne de 12 mm d'épaisseur sans cylindre de serrure.

STRABUC 930 LOURDE BLINDEE
Version avec cylindre de serrure blindé (en option) amovible seulement avec une clé personnalisée, garantissant à la borne installée une protection accrue contre les effractions (Fig.2).

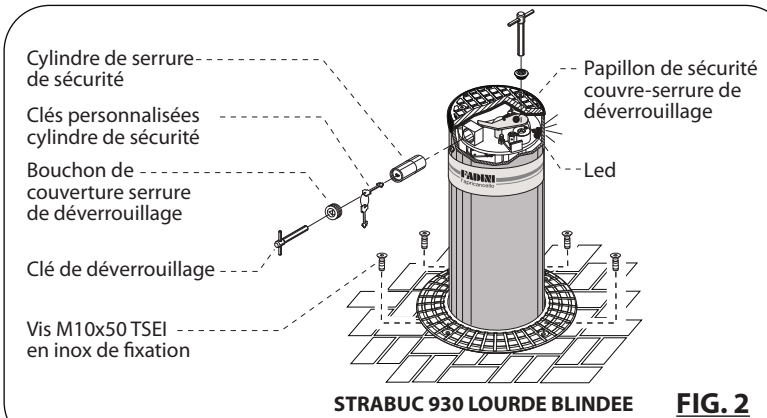

STRABUC 930 LOURDE BLINDEE **FIG. 2**

COMPOSANTS NECESSAIRES ET OPTIONNELS POUR UNE INSTALLATION COMPLETE

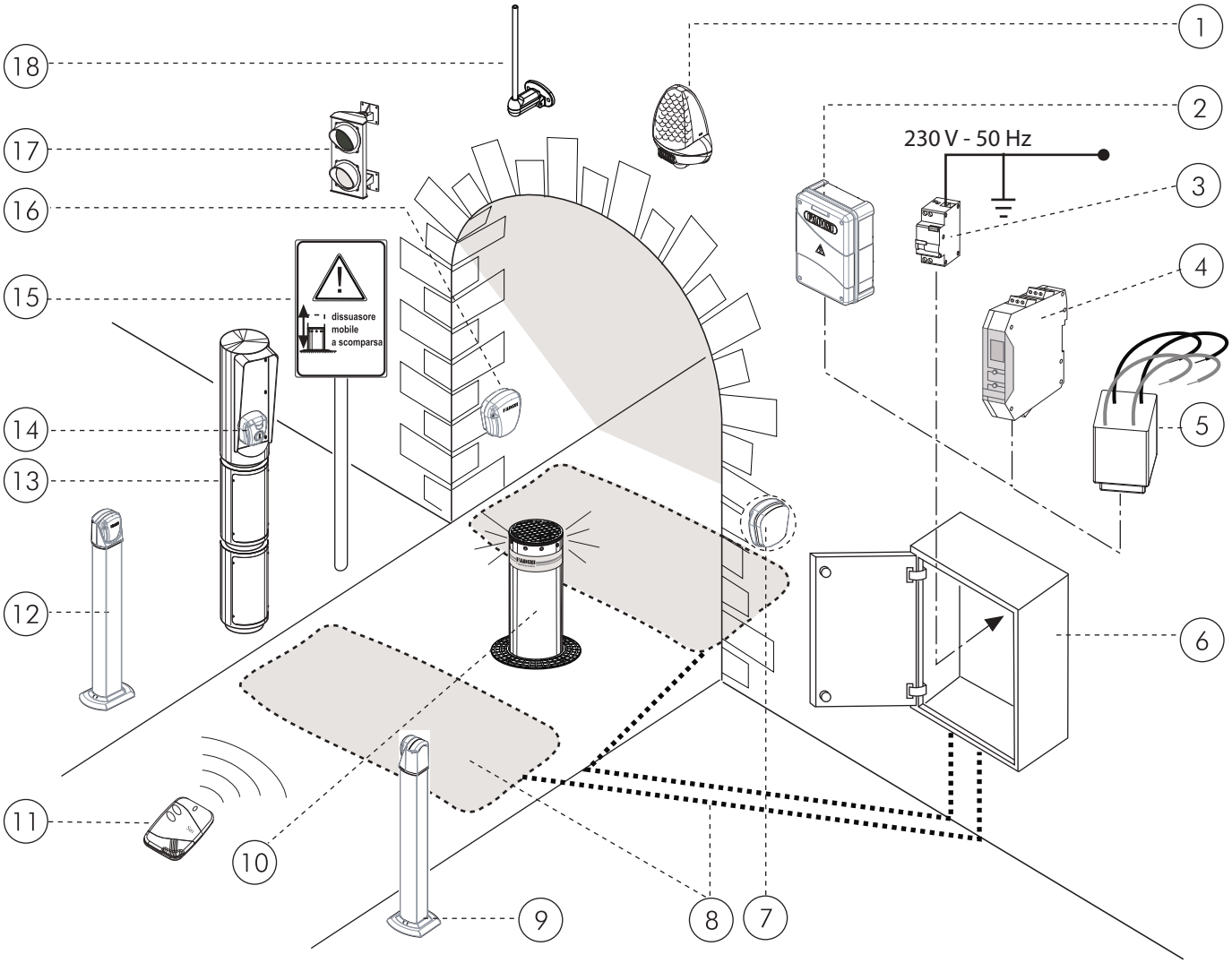

Légende de tous les possibles accessoires de fonctionnement:

1 - Lampe Clignotante Miri 4 à Led
2 - Programmateur électronique Elpro S40 avec Récepteur radio Siti 63
3 - Interrupteur magnétothermique différentiel sensibilité 0,03 A (non fourni)
4 - Détecteur des masses métalliques
5 - Stabilisateur de tension pour une électrovanne
6 - Armoire de protection antieffraction
7 - Photocellule récepteur encastrable Fit 55
8 - Spire inductive pré-monté avec alimentation
9 - Potelet photocellule projecteur Fit 55
10 - Borne escamotable hydraulique Strabuc 918 ou Strabuc 930
11 - Emetteur Siti 63
12 - Potelet photocellule récepteur Fit 55
13 - Poteau technique Visual 344 porte accessoires de commande
14 - Contacteur à clé Chis 37
15 - Signalisation routière de danger borne escamotable en mouvement
16 - Photocellule projecteur encastrable Fit 55
17 - Feu de signalisation bicolore
18 - Antenne murale Birio A8
19 - Coffrage perdu de la Strabuc à cimenter dans le sol (en standard)

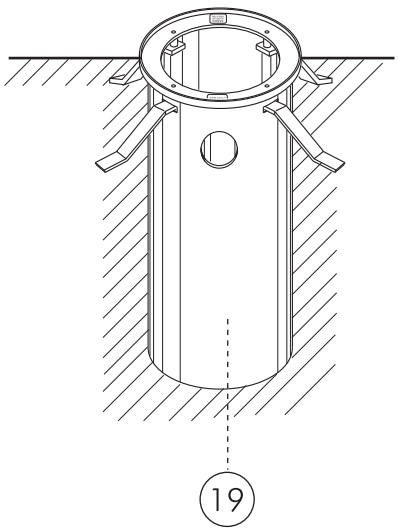

FIG. 3

INSTALLATION DU COFFRAGE PERDU CYLINDRIQUE A SCELLER DANS LE CIMENT

- La première opération à faire est d'introduire les **pattes** à cimenter dans les fentes du **Coffrage perdu** en les fixant avec les vis fournies (Fig. 4).

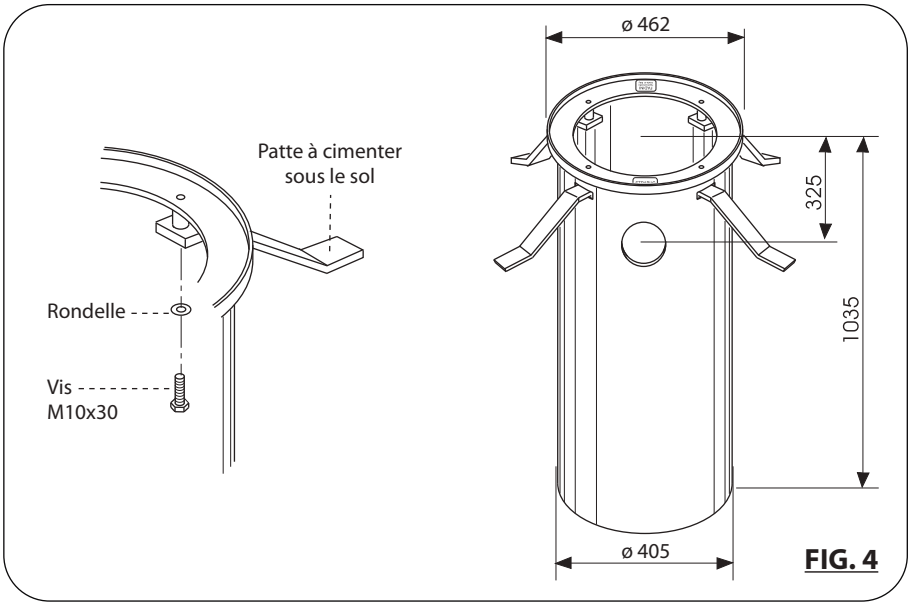

FIG. 4

- Faire une excavation de 80x80 cm de largeur et de 1,20 m de profondeur dans le lieu où la Strabuc 918 ou la Strabuc 930 seront installées: ces dimensions sont suffisantes pour enfiler et cimenter le **Coffrage Perdu** à niveau du sol (Fig. 5). En même temps, il est essentiel faire une excavation pour permettre l'installation d'une **tuyauterie flexible ondulée** (50 mm de diamètre au max.) à l'intérieur du **Coffrage Perdu**, qui passera à travers le trou prévu à cet effet, pour faire passer les câbles électriques des usagers à brancher sur le programmateur électronique **Elpro S40** (à monter dans un endroit abrité).

- Avant l'introduction du **Coffrage Perdu** dans l'excavation, il faut mettre sur le fond une couche de 20 cm de cailloux pour le drainage des eaux : **il est essentiel que, lorsque le coffrage perdu est posé sur la couche de cailloux, son extrémité supérieure soit à niveau du sol.**

IMPORTANT: pendant l'excavation il faut faire attention à non toucher les tuyauteries des usagers ou des nappes. Préparer une couche des cailloux sous l'excavation pour le drainage des eaux.

IMPORTANT: lorsque le coffrage perdu est en place, il faut le mettre à niveau parfait avant la colée de béton, pour garantir à la borne escamotable un mouvement parfaitement vertical.

IMPORTANT: le bord supérieur du coffrage perdu doit être à niveau du sol.

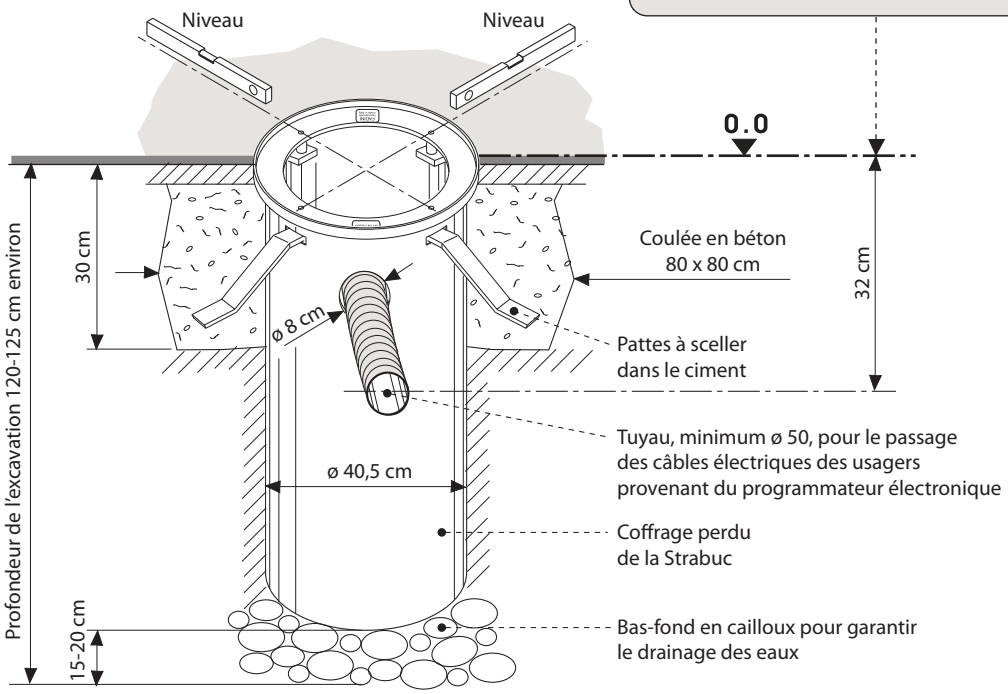

FIG. 5

INSTALLATION DE LA BORNE ESCAMOTABLE *STRABUC 918* OU *STRABUC 930*

On procède à l'introduction de la borne escamotable dans le **Coffrage Perdu** seulement quand le ciment s'est consolidé et s'est pris.
Pour cette opération il faut utiliser un appareillage propre à soulever la borne et à l'introduire dans son logement, en l'accrochant à l'**œillet** placé sous le **Couvercle** de la **Borne escamotable**, après avoir dévissé et enlevé les trois vis et le **Couvercle**.
Avant l'introduction de la borne escamotable dans le coffrage perdu cylindrique, passer tous les câbles électriques à travers la tuyauterie ondulée qui est reliée avec le programmateur Elpro S40. Pour cette première opération il faut s'aider avec une sonde flexible précédemment passée dans la tuyauterie (Fig.6 et Fig.10).

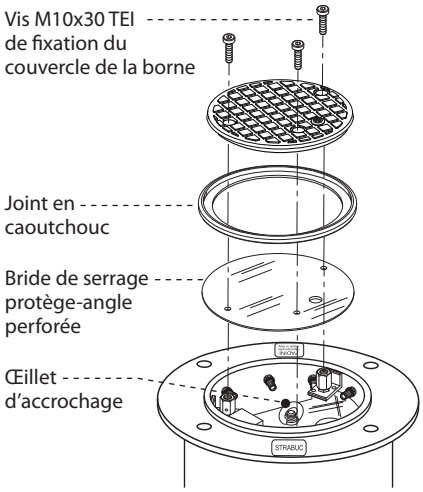

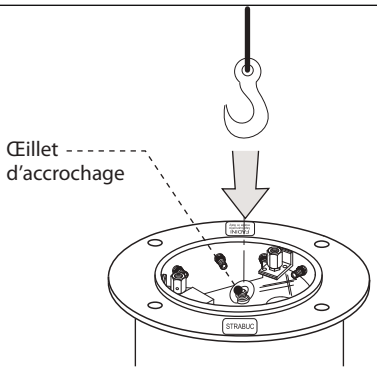

Sous le Couvercle de la Borne escamotable se trouve un Œillet pour faciliter le levage

FIG. 6

INSTALLATION DE LA BORNE ESCAMOTABLE *STRABUC 930 LOURDE BLINDEE* (AVEC CYLINDRE DE SERRURE)

Avant l'installation de la Strabuc 930 Lourde Blindée (avec **Cylindre de serrure blindé**) il faut connecter la borne 230 Volt (**1**), lever la colonne de *20 cm* (**2**) puis mettre hors tension (**3**) (Fig.7).
N.B. Nous vous conseillons de raccorder un condensateur de 20 µF, en parallèle aux deux phases, pour accroître la force de démarrage de la borne escamotable.

1) Branchez la borne à 230 Volt

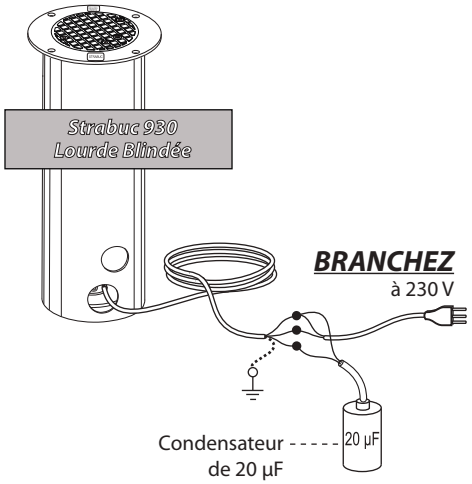

2) Lever la borne d'environ 20 cm pour extraire le cylindre de serrure blindé

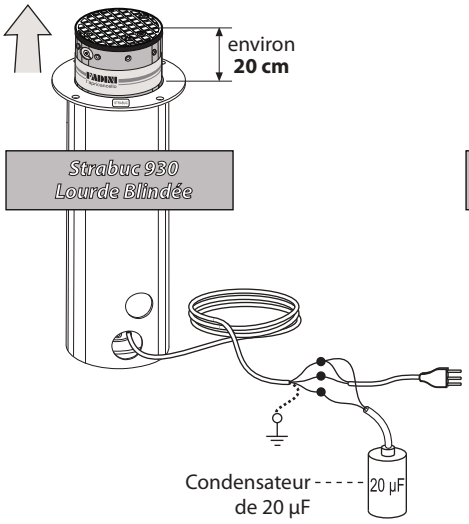

3) Lorsque la colonne est montée, **mettez hors** tension

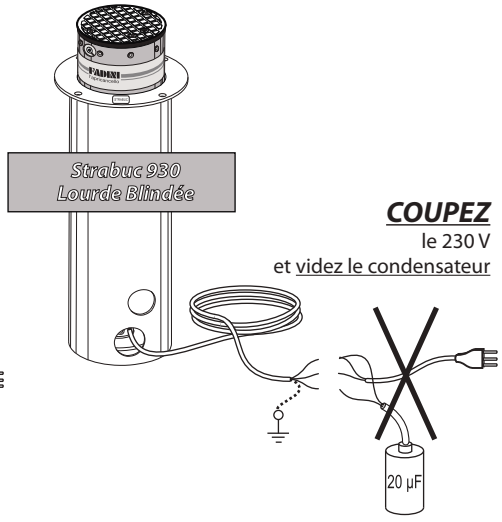

N.B. Si la colonne descend au lieu de monter, invertissez les fils électriques des deux phases en laissant le commun en place.

FIG. 7

4)

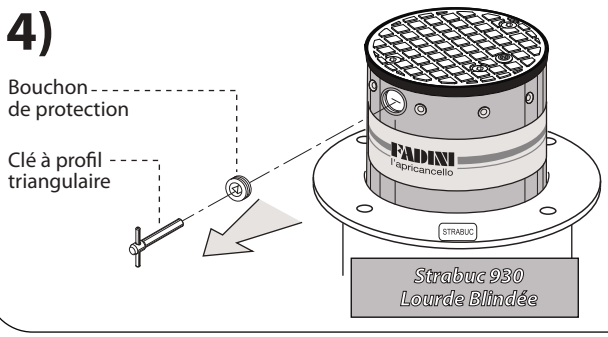

5)

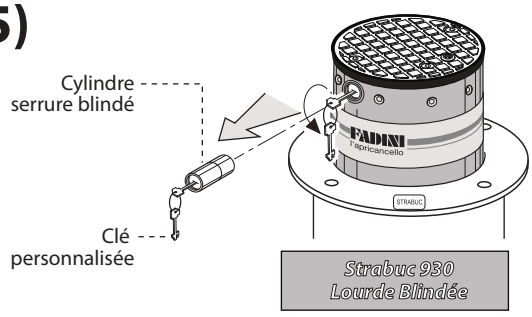

FIG. 8

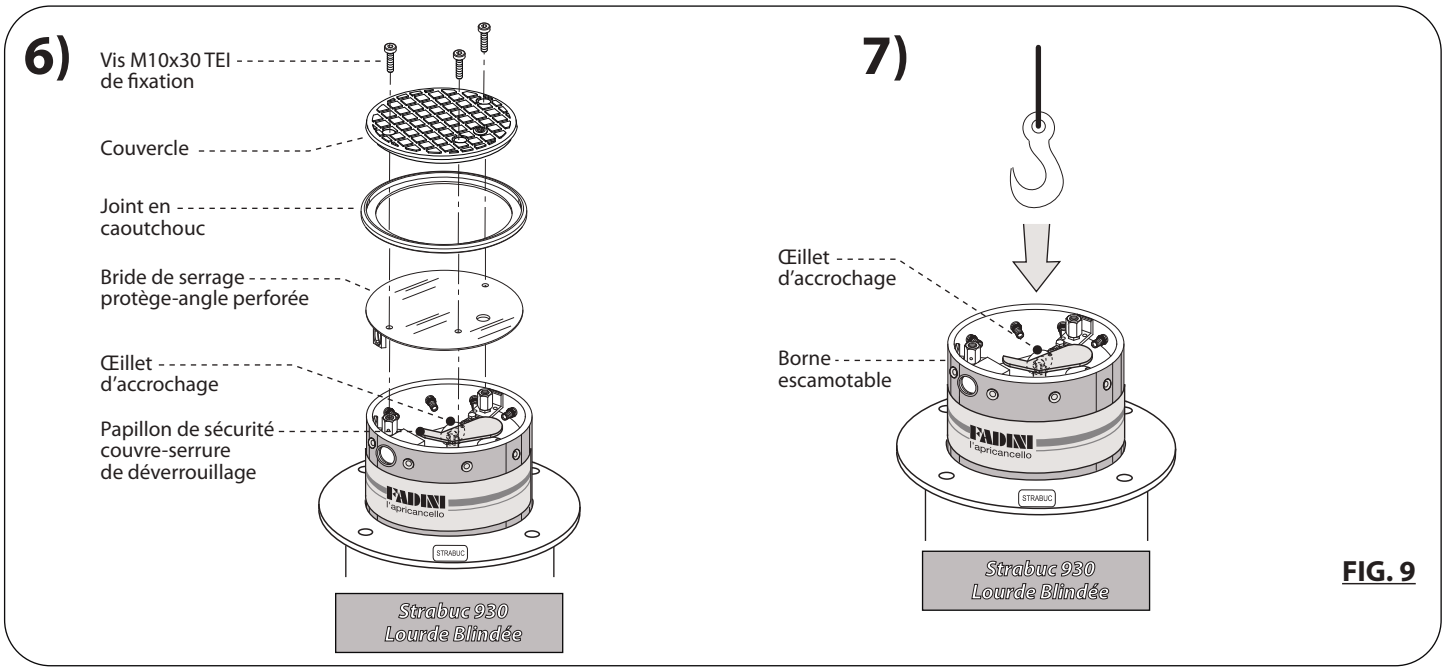

FIG. 9

ATTENTION: comme la Strabuc 918 ou la Strabuc 930 sont equipées de série des câbles de 10 m de longueur chacun, il faut éviter d'arracher ou mettre sous tension les câbles électriques durant l'installation de la borne escamotable. En cas d'entretien ou enlèvement de la Strabuc 918 ou de la Strabuc 930, ON NE DOIT PAS COUPER LES CABLES ELECTRIQUES, mais les déboîter de la tuyauterie.

ATTENTION: nous vous conseillons d'évaluer soigneusement la distance entre la borne escamotable installée et le programmateur Elpro S40: lorsque la Strabuc est enfilée et fixée, tous les câbles électriques doivent se poser au fond du Coffrage perdu et rester libres.
Si la distance est plus grande, vous devez réaliser des rallonges ayant des raccords hermétiques (à l'aide des boîtes de jonction) à l'intérieur d'un puits de dérivation et d'inspection, conformément à la bonne pratique d'installation: cela permettra de garantir le bon fonctionnement de la borne escamotable pendant longtemps.

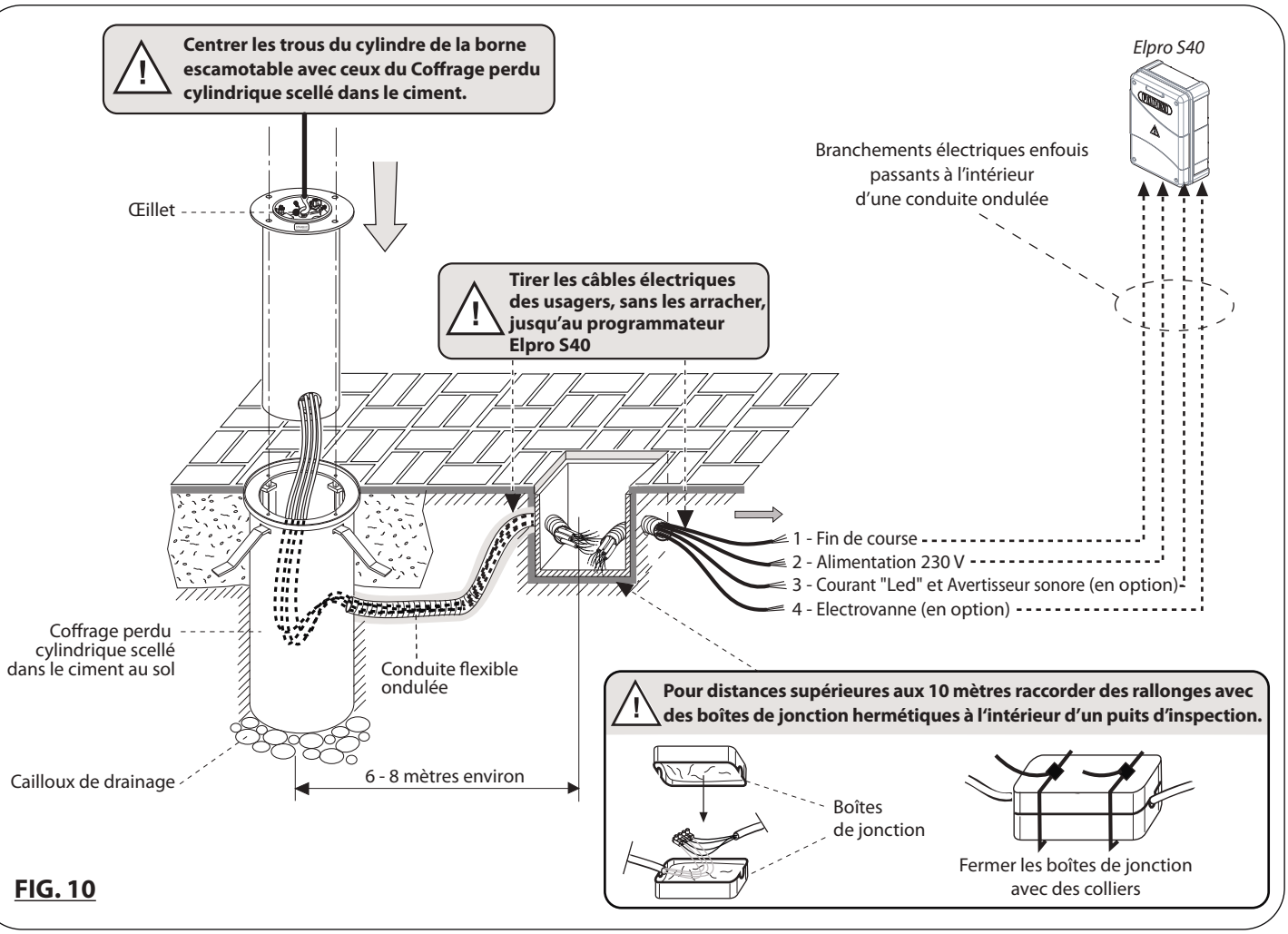

FIG. 10

Lorsque vous avez fini de passer tous les câbles électriques des usagers, fixer le **Collier en aluminium** et le **Couvercle**: nous recommandons de graisser les vis de fixation du Collier et du Couvercle à la Borne escamotable (Fig.11).

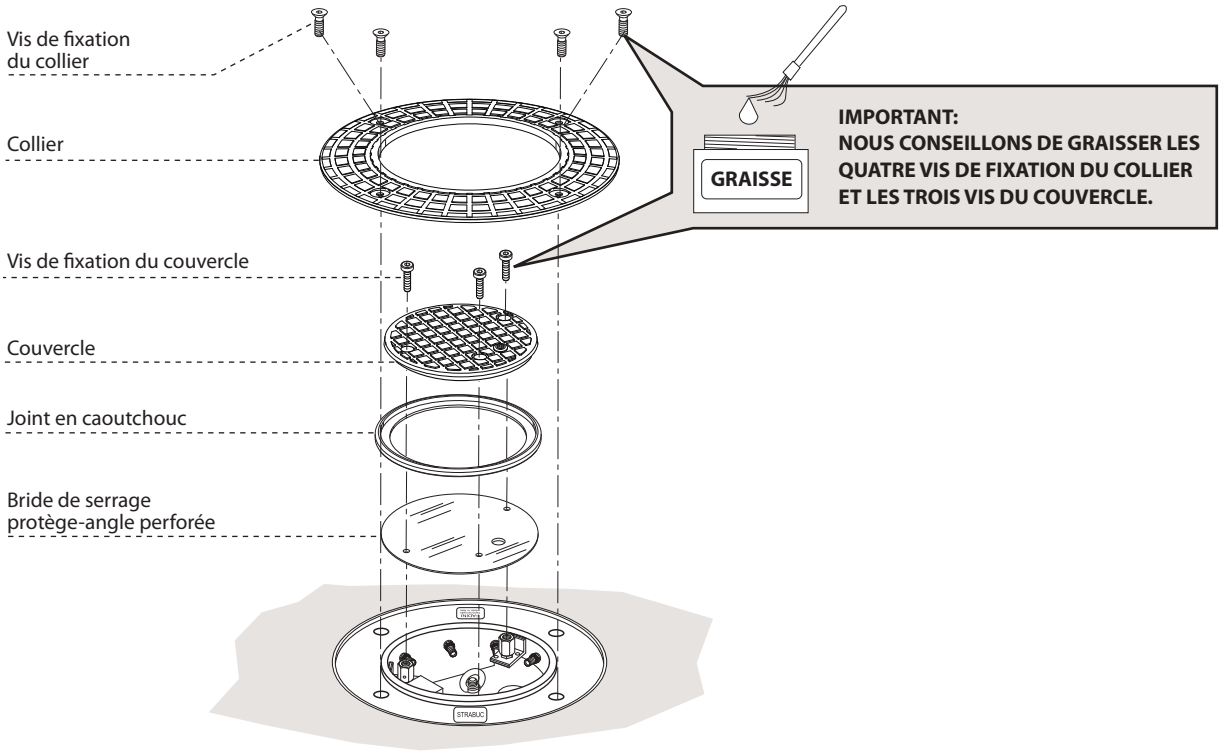

FIG. 11

POSITIONNEMENT DES SPIRES MAGNETIQUES

IMPORTANT: vérifier que a proximité des accessoires de l'installation il n'y ait aucune source de parasite en mesure de masquer ou d'influencer les détections magnétiques/électromagnétiques des spires de détection des masses métalliques.

La spire magnétique est un accessoire de sécurité, toujours actif, permettant de détecter le passage des véhicules routiers. Elle empêche à la borne escamotable de remonter lorsque les véhicules passent. Preparez une excavation conformément aux instructions.

Nous vous conseillons de respecter les cotes de montage et les indications données pour garantir le bon fonctionnement de la spire magnétique.

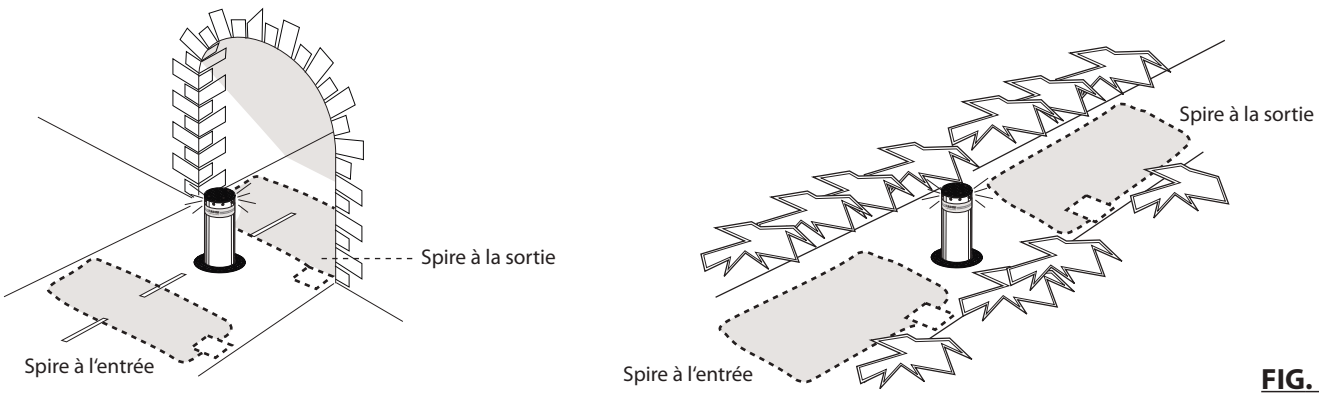

FIG. 12

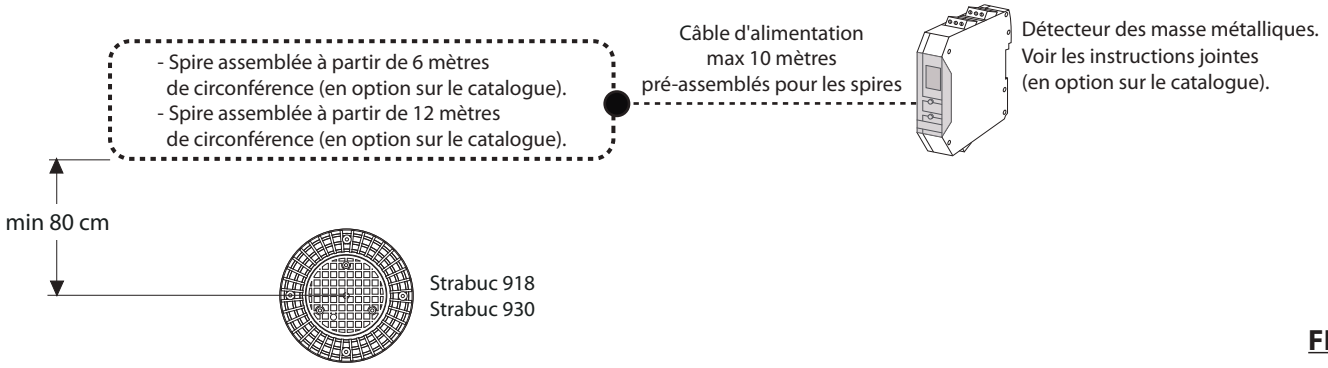

FIG. 13

PREPARATION DES PHOTOCELLULES

Les Photocellules doivent être montées à la distance minimale d'intervention indiquée sur la Fig. 14.

PREPARATION DU VISUAL 344

Le Poteau technique Visual 344 à 2 ou 3 modules est un accessoire métallique dans lequel vous pouvez installer, au besoin, le programmateur Elpro S40 si vous faites l'installation en plein air et s'il n'y a aucun mur disponible pour l'y loger. Il est conçu pour contenir en outre tous les accessoires de commande, tels qu'interphones ou sélecteurs à clé, à proximité de la Strabuc (Fig. 14).

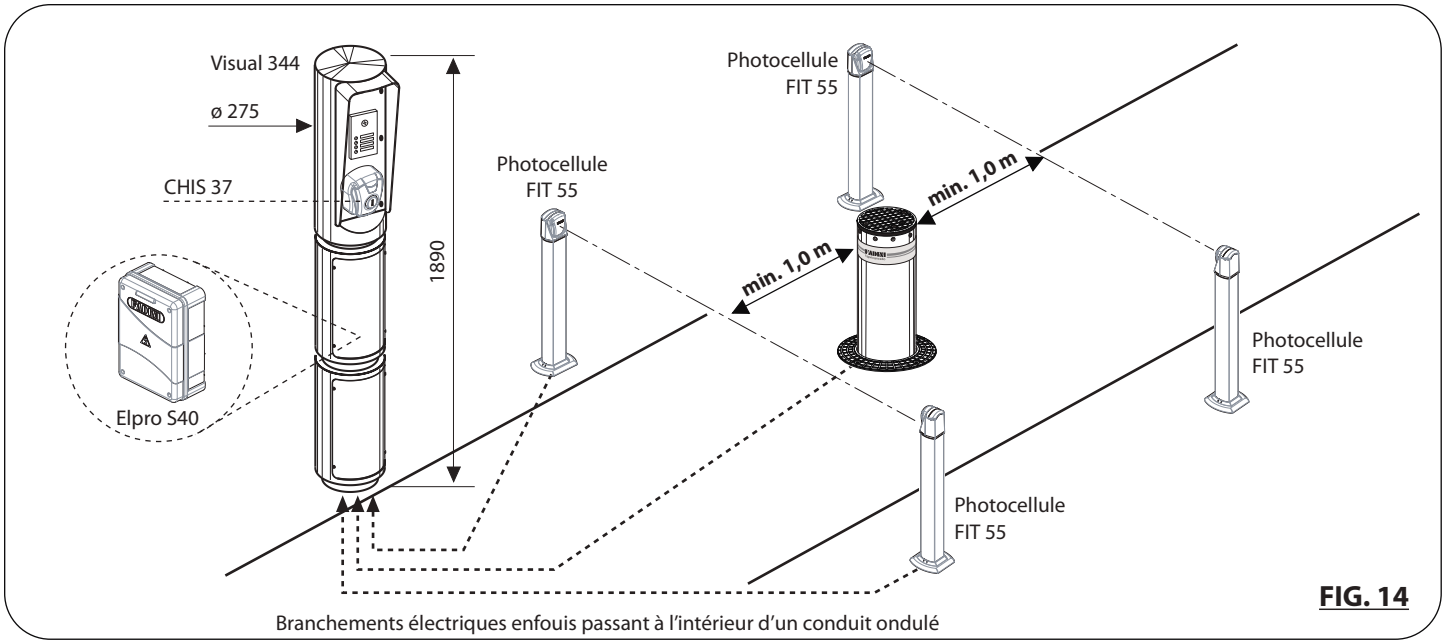

FIG. 14

Branchements électriques enfouis passant à l'intérieur d'un conduit ondulé

RACCORDEMENTS DES CABLES ELECTRIQUES DE LA BORNE ESCAMOTABLE

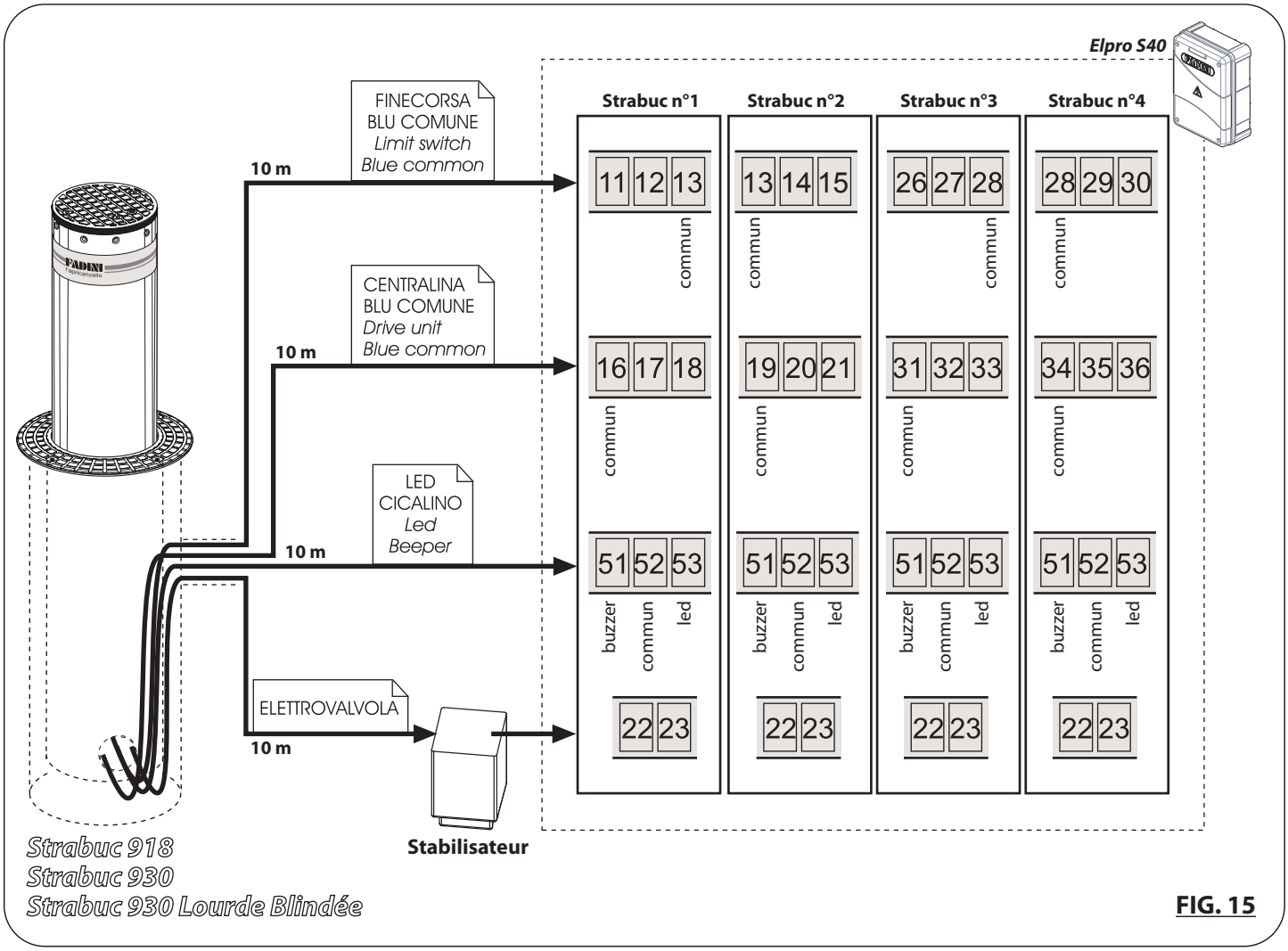

FIG. 15

RACCORDEMENTS ELECTRIQUES AU PROGRAMMATEUR ELPRO S40

Description générale: le programmateur électronique à microprocesseur Elpro S40 permet de gérer jusqu'à quatre bornes escamotables de la série Strabuc. Alimenté en 230 V monophasé, il est conforme aux normes de sécurité Basse Tension 2006/95 CE et Compatibilité Electromagnétique 2004/108/CE; nous conseillons de le faire installer par personnel technique qualifié conformément aux règlements de sécurité en vigueur.

L'Elpro S40 se diversifie d'autres programmateurs pour la présence du CSI (Circuit de Supervision d'Intégrité).
Avec cette fonction, l'Elpro S40 assure le contrôle de la carte électronique dans le but de détecter éventuels défauts de fonctionnement de quelque son composant ou défauts de fonctionnement d'un accessoire de l'installation. S'il y a un fonctionnement défecteux, la présence d'une Electrovanne de déverrouillage dans l'automation consent à la borne escamotable de se baisser.
Le programmateur Elpro S40 doit être installé dans un lieu protégé et sec dans son boîtier de protection ou, s'il y a des composants à ajouter pour le fonctionnement des accessoires de commande et sécurité, il faudrait les installer dans le Visual 344 ou dans une armoire certifiée pour l'usage extérieur.

- Pour l'alimentation du **Elpro S40**, on utilise des câbles électriques avec section 1,5 mm², avec un disjoncteur à l'entrée, pour une distance jusqu'aux 50 mètres. Pour distances supérieures aux 50 mètres on conseille d'utiliser des câbles électriques avec une section qui permet d'accomplir correctement l'installation. Pour tous les accessoires externes au tableau électrique, on peut utiliser des câbles électriques avec fils de section 1 mm².
- Le feu de circulation à trois lumières doit être branché avec un câble électrique à 4 fils de 1,5 mm² et la carte, alimentée à 230 Volt, doit être branchée aux bornes 60-61 de la carte enfichable.

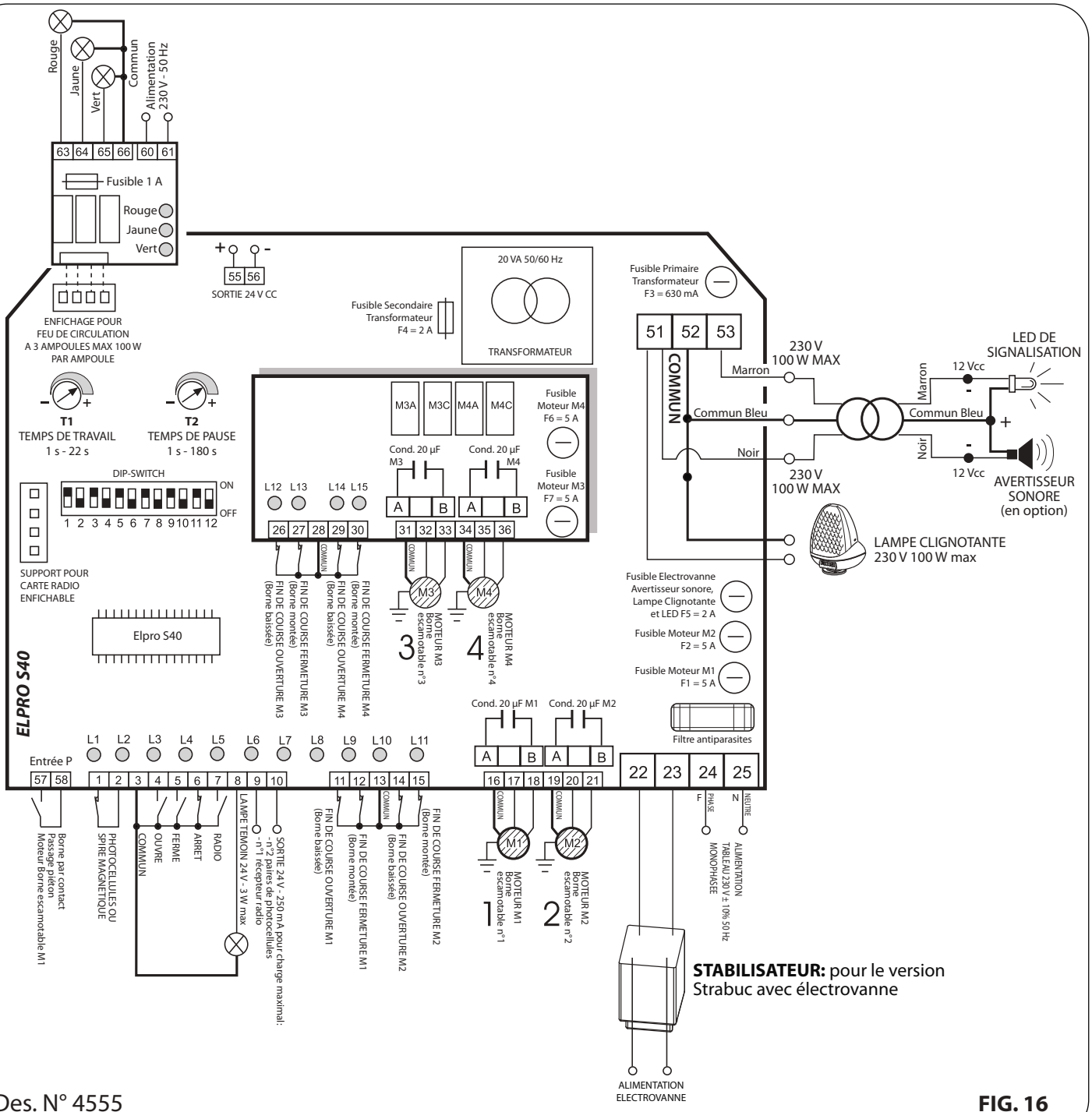

Des. N° 4555

FIG. 16

PREMIERES MANŒUVRES DE FONCTIONNEMENT

ATTENTION: n'alimentez l'installation qu'après avoir accompli tous les branchements électriques nécessaires au fonctionnement.

Effectuez les raccordements électriques aux fins de course; ensuite, après avoir donné l'alimentation électrique, contrôlez la condition des Leds : avec la borne baissée la Led L8 est ETEINTE, alors que la Led L9 est ALLUMEE. En cas contraire inverser les raccordements sur les bornes 11 et 12.

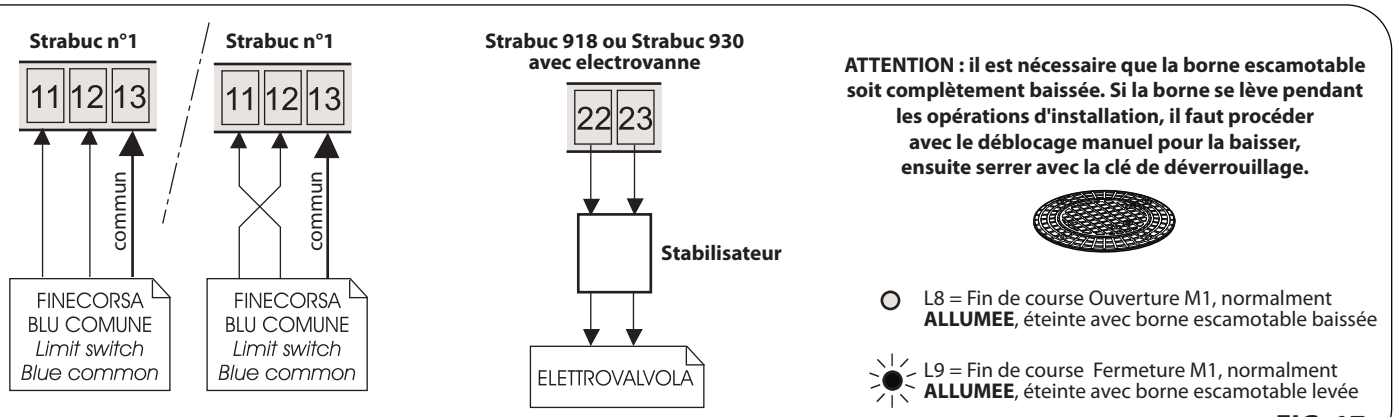

Si l'installation a plus d'une borne escamotable, effectuer cette procédure pour chacune d'entre elles

FIG. 17

Après avoir terminé toutes les installations de la borne escamotable et de tous les accessoires de sécurité (tous les contacts NF du programmeur Elpro S40 doivent être raccordés - fig. 18) et de commande, avec leurs branchements électriques sur le programmateur Elpro S40, et fait une analyse des risques soignée, vous pouvez accomplir les premières manœuvres de fonctionnement.
Si vous disposez d'un émetteur radio, après avoir codé le récepteur radio conformément aux instructions, donnez une impulsion pour lever la borne escamotable, ou bien donnez l'impulsion de manœuvre avec un contacteur à clé.
Après avoir donné l'alimentation électrique, connectez le câble de la centrale /moteur électrique et si les LED des fins de course sont allumées correctement, à la première impulsion de commande la colonne doit se lever, **en cas contraire inverser les phases des bornes du moteur après la coupure de l'alimentation électrique à l'installation**.

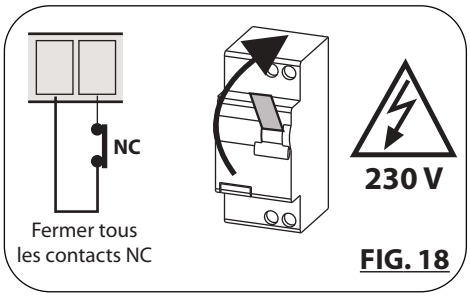

FIG. 18

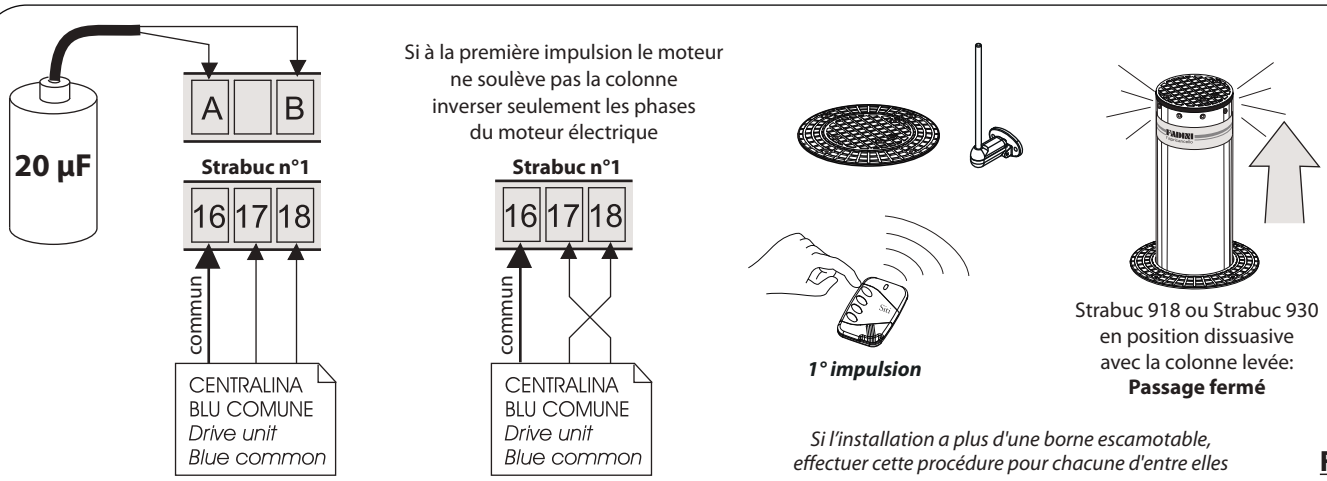

Si l'installation a plus d'une borne escamotable, effectuer cette procédure pour chacune d'entre elles

FIG. 19

STRABUC 918 OU STRABUC 930 AVEC ELECTROVANNE

Sur la version avec Electrovanne, le déverrouillage manuel n'est pas nécessaire car, si la borne escamotable n'est pas sous tension, la borne descend toute seule jusqu'au niveau du sol. Pour faire fonctionner l'électrovanne, brancher les fils du câble électrique marqué "ELECTROVANNE" provenant de la Strabuc, par le Stabilisateur, directement sur les bornes 22 et 23 du programmateur Elpro S40 (Fig. 20).

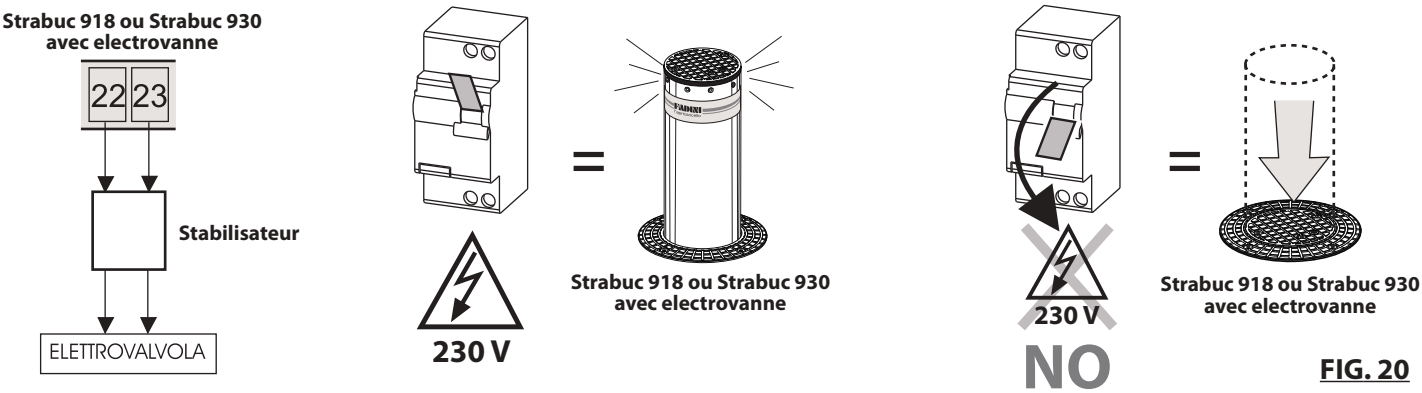

FIG. 20

OPERATIONS DE DEVERROUILLAGE MANUEL DE LA STRABUC 918 OU DE LA STRABUC 930

La borne est munie d'un système de déverrouillage permettant d'abaisser manuellement la colonne. Une clé à évidure triangulaire universelle, en dotation, permet d'enlever le bouchon de protection et successivement de débloquer la borne escamotable, qui s'abaissera à niveau du sol avec une simple pression manuelle (Fig.21). Lorsque la borne escamotable a été baissée manuellement, sa remontée est possible seulement avec une impulsion de commande avec l'alimentation électrique présente.

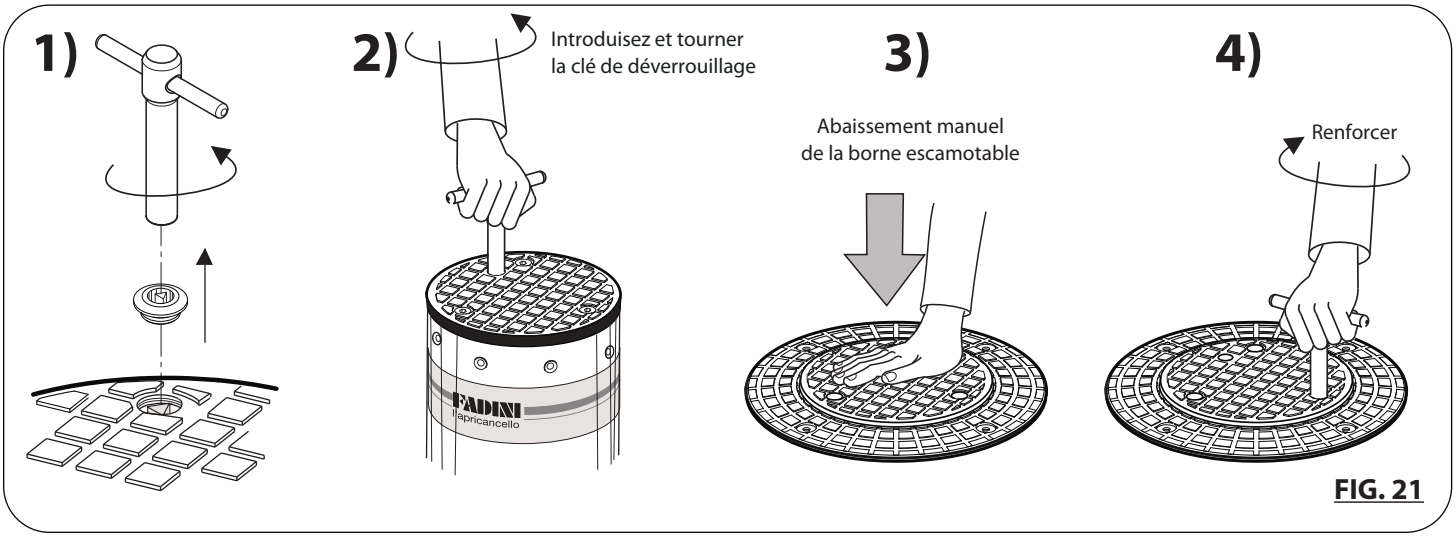

FIG. 21

OPERATIONS DE DEVERROUILLAGE MANUEL DE LA STRABUC 930 LOURDE BLINDÉE

Dans le cas de la borne escamotable Strabuc 930 Lourde Blindée, les opérations à suivre pour l'abaissement manuel de la borne sont celles-là représentées sur la figure 22.

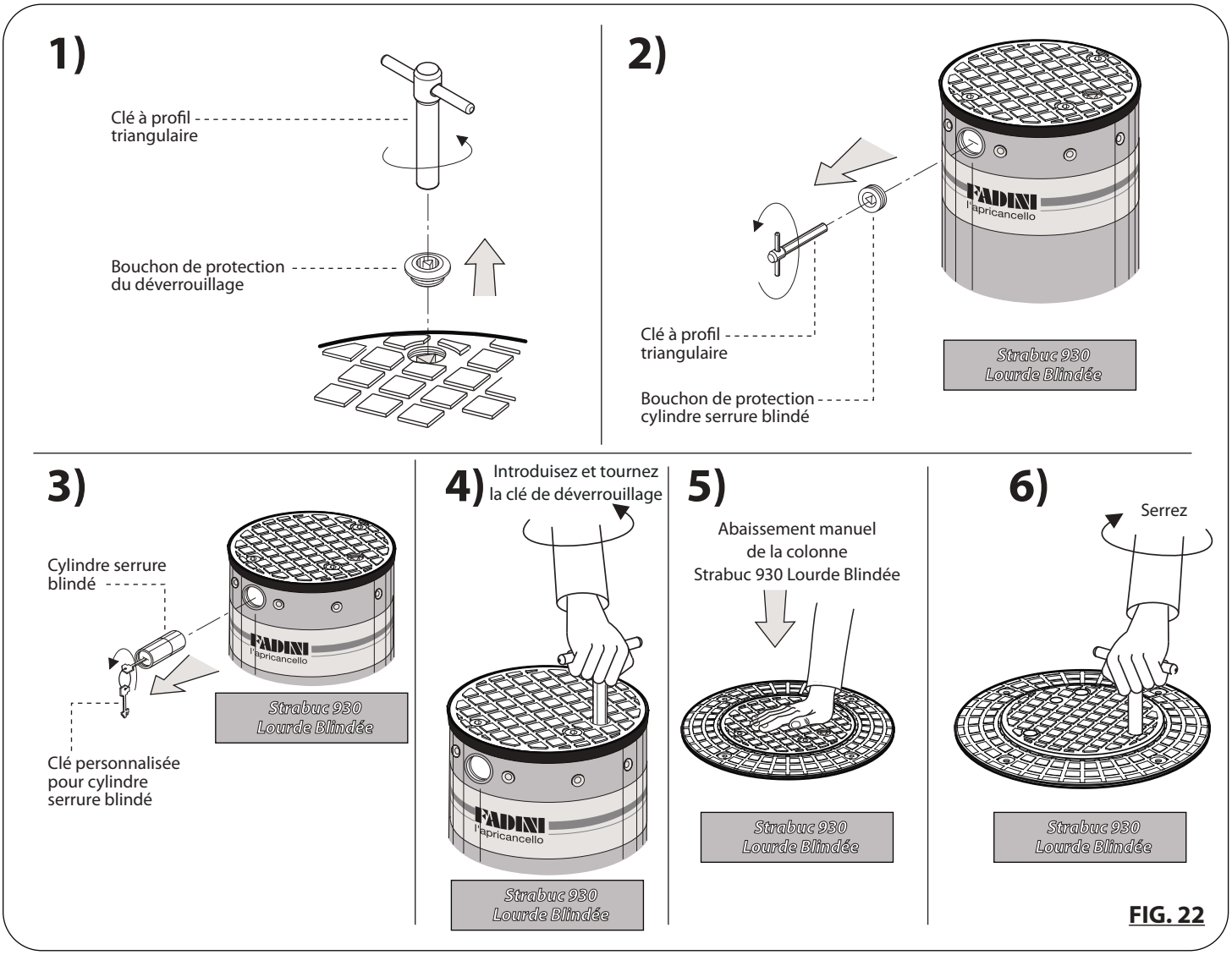

FIG. 22

DEMONTAGE DE LA SEULE COLONNE DE LA STRABUC 930 LOURDE BLINDÉE

La Strabuc 930 Lourde Blindée peut être enlevée de son logement en suivant les procédures 1) et 2) sur le figure 23.
Pour déboîter seulement la colonne, contrôlez les successives phases sur le figure 23.

1)

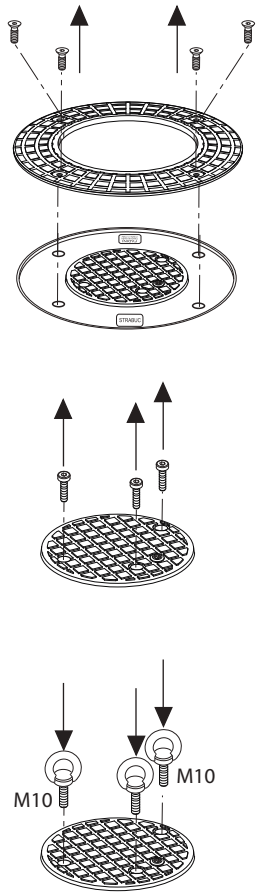

2)

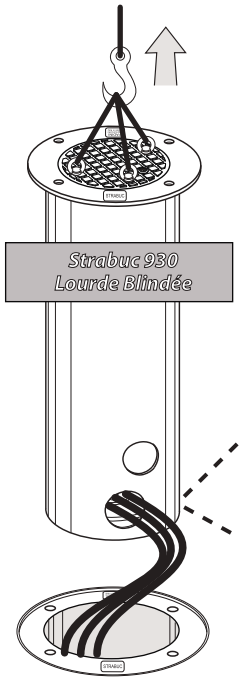

3) Après avoir levé la Strabuc 930 Lourde Blindée avec un palan, dévissez uniquement les **trois écrous de fixation** avec leurs rondelles, situés sous le cylindre de retenue.
ATTENTION: pendant cette opération le cylindre de retenue tombe vers le bas. Nous vous conseillons donc de le soutenir.

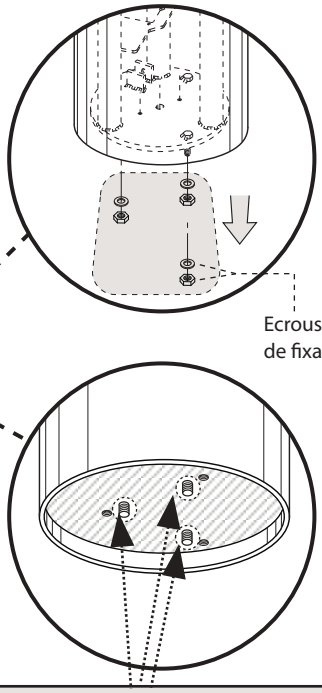

- VUE DE DESSOUS -
CYLINDRE DE RETENUE

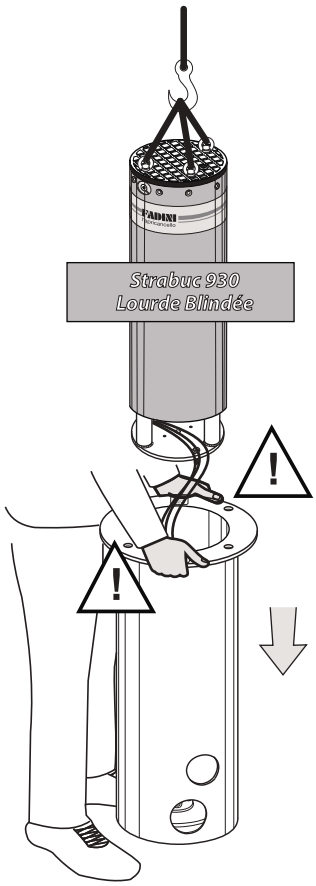

IMPORTANT: NE desserrez ni vissez les trois vis d'alignement axial du groupe interne.

4) Dévissez le **Bouchon** de protection du **Cylindre de serrure blindé** avec la clé à profil triangulaire

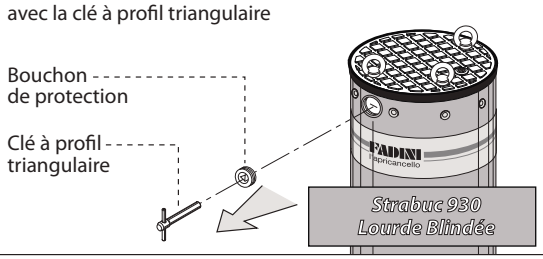

5) Enlevez tout le **Cylindre de Serrure Blindé** en introduisant la clé personnalisée et en la faisant tourner en sens antihoraire

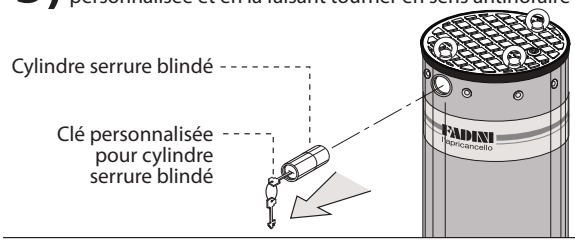

6) Enlevez les trois **œillets**, le **couvercle** de la colonne, le **joint** et la **bride perforée**

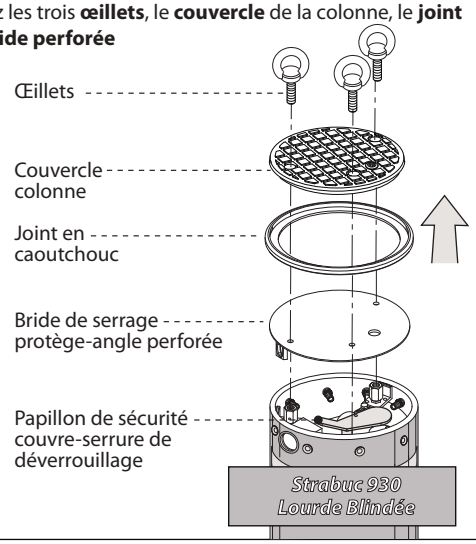

7) Dévissez les trois **écrous hexagonaux longs** avec leurs **vis de verrouillage** et enlevez la **borne escamotable** en mettant à nu le groupe interne **piston - centrale hydraulique**

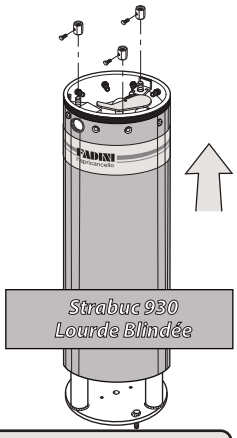

ATTENTION:
Pendant le montage veillez à remettre parfaitement en place le groupe interne, sans visser ni desserrer les trois vis de réglage axial.

FIG. 23

DONNEES DE RESISTENCE

Strabuc 918

Resistance a la charge statique:
On considère comme charge statique agissant sur la Strabuc 918, avec la borne totalement descendue, le poids qu'un camion de 20.000 kg exerce en étant stationné dessus ou en passant sur la borne escamotable.
Des essais pratiques avec des camions complètement chargés ont permis de confirmer ce résultat.

Charge Statique maximum	**20.000 kg**

Strabuc 930

Resistance a la charge statique:
On considère comme charge statique agissant sur la Strabuc 930, avec la borne totalement descendue, le poids qu'un camion de 20.000 kg exerce en étant stationné dessus ou en passant sur la borne escamotable.
Des essais pratiques avec des camions complètement chargés ont permis de confirmer ce résultat.

Charge Statique maximum	**20.000 kg**

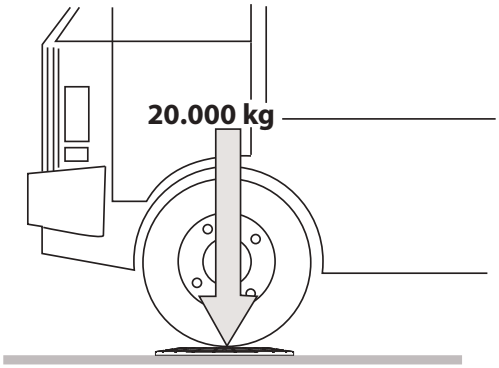

FIG. 24

RESISTANCE AUX CHOCS VIOLENTS

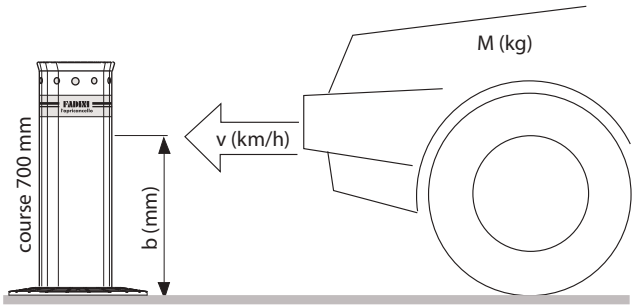

Strabuc 918

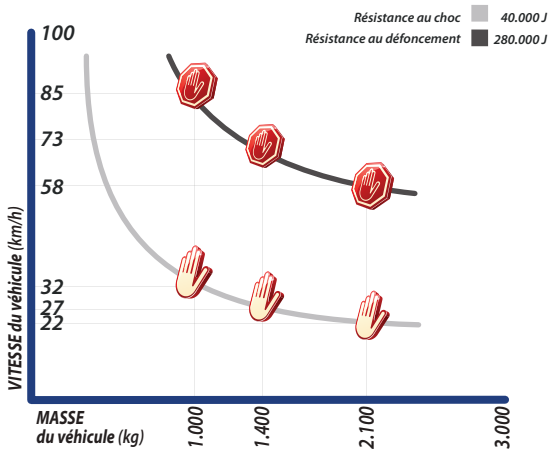

Plusieurs facteurs tels que le taux de compactage, le coefficient de perméabilité du sol et le type de béton peuvent réduire considérablement les valeurs indiquées dans le graphique.

Strabuc 930

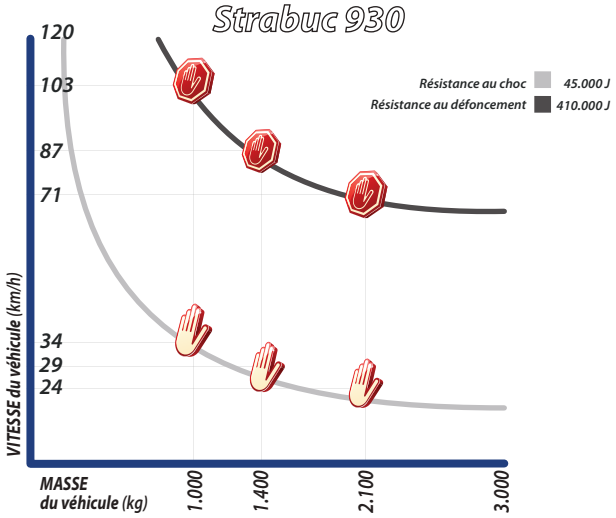

Plusieurs facteurs tels que le taux de compactage, le coefficient de perméabilité du sol et le type de béton peuvent réduire considérablement les valeurs indiquées dans le graphique.

FIG. 25

DECLARATION DE CONFORMITE

du Constructeur

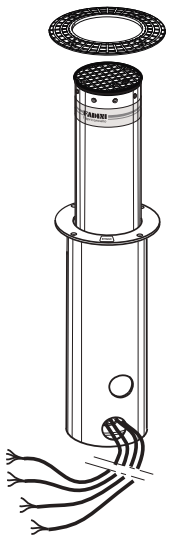

Entreprise de Construction:

meccanica FADINI snc.
Via Mantova, 177/A - 37053 Cerea (VR) Italy
Tel.+39 0442 330422 r.a. - Fax +39 0442 331054
e-mail: info@fadini.net - www.fadini.net

DECLARE SOUS SA PROPRE RESPONSABILITE QUE:

Modèle: **STRABUC 918** borne escamotable à niveau du sol, hydraulique, pour le contrôle de véhicules dans un lieu publique

EST CONFORME A LA DIRECTIVE MACHINES **2006/42/CE**

DE PLUS:

Strabuc 918 est commercialisé pour être installé comme "installation automatisée", avec les accessoires et les composants originaux indiqués par l'Entreprise de Construction.
Aux termes de la loi, l'automatisation est une "machine" et l'installateur doit donc appliquer toutes les normes de sécurité. L'installateur doit délivrer sa Déclaration de Conformité.
L'Entreprise de Construction décline toute responsabilité sur l'utilisation impropre du produit.
Le produit est conforme aux normes spécifiques suivantes:
- Analyse des Risques et intervention suivante pour les éliminer: **EN 12445** et **EN 12453**
- Directive Basse Tension: **2006/95 CE**
- Directive Compatibilité Electromagnétique: **2004/108/CE**

En vue de certifier le produit, le Constructeur déclare sous sa propre responsabilité la conformité avec la NORME DU PRODUIT EN 13241-1

Meccanica Fadini s.n.c.
Directeur Responsable

CE

FADINI
l'ouvre-portail
made in Italy

F Date: 10-01-14

Le Responsable

DECLARATION DE CONFORMITE

du Constructeur

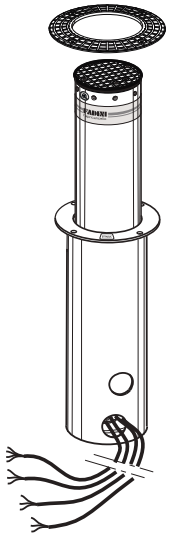

Entreprise de Construction:

meccanica FADINI snc.
Via Mantova, 177/A - 37053 Cerea (VR) Italy
Tel.+39 0442 330422 r.a. - Fax +39 0442 331054
e-mail: info@fadini.net - www.fadini.net

DECLARE SOUS SA PROPRE RESPONSABILITE QUE:

Modèle: **STRABUC 930** borne escamotable à niveau du sol, hydraulique, pour le contrôle de véhicules dans un lieu publique

EST CONFORME A LA DIRECTIVE MACHINES **2006/42/CE**

DE PLUS:

Strabuc 930 et *Strabuc 930 Lourde Blindée* sont commercialisé pour être installé comme "installation automatisée", avec les accessoires et les composants originaux indiqués par l'Entreprise de Construction.
Aux termes de la loi, l'automatisation est une "machine" et l'installateur doit donc appliquer toutes les normes de sécurité. L'installateur doit délivrer sa Déclaration de Conformité.
L'Entreprise de Construction décline toute responsabilité sur l'utilisation impropre du produit.
Le produit est conforme aux normes spécifiques suivantes:
- Analyse des Risques et intervention suivante pour les éliminer: **EN 12445** et **EN 12453**
- Directive Basse Tension: **2006/95 CE**
- Directive Compatibilité Electromagnétique: **2004/108/CE**

En vue de certifier le produit, le Constructeur déclare sous sa propre responsabilité la conformité avec la NORME DU PRODUIT EN 13241-1

Meccanica Fadini s.n.c.
Directeur Responsable

CE

FADINI
l'ouvre-portail
made in Italy

F Date: 10-01-14

Le Responsable

MOTEUR ELECTRIQUE	
Puissance fournie	0,25 kW (0,33 CV)
Puissance absorbée	330 W
Tension d'alimentation	230 V
Fréquence	50 Hz
Courant nominal	1,8 ÷ 3,5 A
Courant maximal	6 A
Service intermittent	S3
CENTRALE HYDRAULIQUE	
Pompe hydraulique	P10
Pression de service	2 MPa (20 bar)
Température de travail	- 20 °C + 80 °C
Type d'huile	Oil Fadini - art. 708L
Degré de protection	IP 67

COFFRAGE PERDU - à sceller dans le ciment	
Matériau	Tôle en acier "FE"
Traitement	Galvanisation à chaud
Epaisseur tôle calandrée	1,5 mm
Epaisseur bride de fixation	10 mm
N°4 Pattes de fixation	plateau 40x10
Poids complet	30 kg

Strabuc 918

Diamètre colonne	Ø 275 mm
Epaisseur colonne	4 mm
Hauteur colonne	700 mm
Diamètre vérin	30 mm
Diamètre tige	16 mm
Course utile tige	740 mm
Force de poussée étalonnée	18 daN
Fréquence d'utilisation	très intensive
Temps de montée	~ 6,1 s
Temps de descente	~ 5,7 s
Degré de protection - Strabuc 918	IP 67
Alimentation Led	230 V - 50 Hz
Petit feux à Led	24 V
Finissage colonne	Peinture en poudre polyester RAL 1028 - Jaune Melon
Matériau borne	Acier "FE 360"
Matériau colonne version inox	"AISI 304"
Résistance au choc	40.000 J
Résistance au défoncement	280.000 J
Charge statique maximum	20.000 kg
Poids complet Strabuc 918	140 kg

Strabuc 930 - Strabuc 930 Lourde Blindée

Diamètre colonne	Ø 275 mm
Epaisseur colonne	12 mm
Hauteur colonne	700 mm
Diamètre vérin	30 mm
Diamètre tige	16 mm
Course utile tige	740 mm
Force de poussée étalonnée	18 daN
Fréquence d'utilisation	très intensive
Temps de montée	~ 11,6 s
Temps de descente	~ 9,9 s
Degré de protection - Strabuc 930	IP 67
Alimentation Led	230 V - 50 Hz
Petit feux à Led	24 V
Finissage colonne	Peinture en poudre polyester RAL 7016 - Gris Anthracite
Matériau borne	Acciaio "FE 360"
Résistance au choc	45.000 J
Résistance au défoncement	410.000 J
Charge statique maximum	20.000 kg
Poids complet Strabuc 930	180 kg

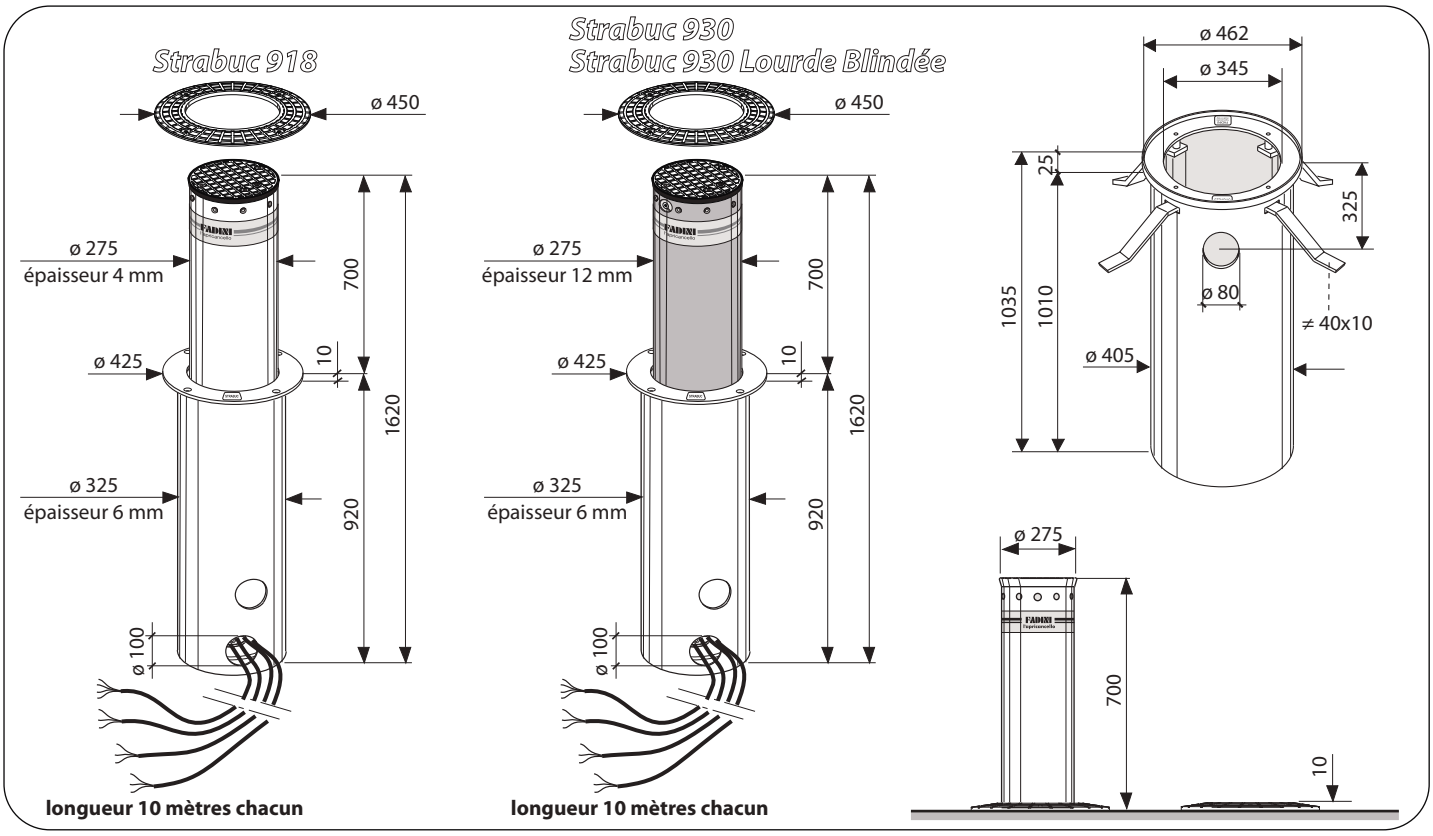

SI VOUS DEVEZ ENLEVER LA BORNE ESCAMOTABLE

1° - Disjonctez le circuit électrique principal avant d'ouvrir le couvercle de la boîte de dérivation du câble électrique.

2° - **Ne coupez pas les fils électriques**, enlevez-les de la plaque à bornes en desserrant les vis de serrage, qui se trouvent dans la boîte de dérivation.

ENTRETIEN COURANT ET ELIMINATION DES DECHETS

Pour garantir le parfait fonctionnement de l'installation, conformément aux règlements de sécurité, vous devez faire le contrôle et les opérations d'entretien nécessaires de toute l'installation, automation, appareils électroniques montés et câblages. Toute l'installation doit être exécutée par un technicien qualifié, qui doit compiler le Manuel d'Entretien indiqué dans le Livret des Normes (à demander):

1° - Automation oléodynamique: contrôle d'entretien **tous les 6 mois**.

2° - Appareils électroniques et systèmes de sécurité: un contrôle d'entretien tous les mois.

3° - Les entretiens courants et extraordinaires doivent être convenues entre le client et l'entreprise chargée des travaux.

4° - **Débarrassez-vous des emballages tels que cartons, nylon, mousse de polyéthylène, ... auprès d'une entreprise spécialisée dans la collecte sélective.**

Directive 2003/108/CE
Elimination des matériels Electriques et Electroniques
INTERDIT JETER DANS LE DECHETS LES MATERIELS NUISIBLES POUR L'ENVIRONNEMENT

Le fabricant se réserve le droit de modifier ce manuel d'instructions sans préavis et décline toute responsabilité en cas d'erreurs et ou préjudices matériels ou personnels.

2015/05

meccanica FADINI®
Via Mantova, 177/A - 37053 Cerea (VR) Italy
Tel.+39 0442 330422 r.a. - Fax +39 0442 331054
e-mail: info@fadini.net - www.fadini.net