

STRABUC 918 930

Bornes hydrauliques entièrement escamotables

STRABUC 918
en acier peint et en inox pour passages carrossables

STRABUC 930 Lourde Blindée
sécurité maximum antidéfoncement

STRABUC 930 Opinat
version homologuée



STRABUC 918



STRABUC 930 Lourde Blindée



STRABUC 930 Opinat

Ministère des Transports
DEPARTEMENT POUR LES TRANSPORTS TERRESTRES
Décret du Ministère des Transports D.D. 25477
du 09/08/2006

FADINI®
l'ouvre-portail
Made in Italy

F

Borne hydraulique escamotable

STRABUC 918



Strabuc 918 protégeant un passage piéton

La **Strabuc 918** est une borne hydraulique totalement escamotable dans le sol, permettant d'interdire et délimiter n'importe quel accès véhiculaire.

Solide et sûre

La **Strabuc 918** est formée par une colonne cylindrique en acier Fe, **traitée et peinte**, se déplaçant vertical dans un logement fixé au sol, actionnée par un **vérin hydraulique** avec centrale hydraulique intégrée dans l'automatisme. Tout le mouvement s'appuie sur **trois tiges guides** garantissant un mouvement parfaitement linéaire et rigide.
L'arrêt de la colonne escamotable est garanti par des fins de course intérieurs, qui interrompent le circuit d'alimentation électrique de la centrale hydraulique.
La colonne escamotable présente dans le haut un **protège-angle en caoutchouc**, garantissant une protection contre les chocs pendant le mouvement.

Visible mêmes dans les pires conditions atmosphériques

Neuf **LEDs intermittentes** de couleur jaune ambrée, placées tout autour de la colonne escamotable, clignotent pendant le mouvement de montée et de descente et pendant la phase de stationnement dissuasif. Un **autocollant rétroréfléchissant** homologué permet de distinguer l'obstacle même la nuit.
Tous les câbles électriques usagers (moteur électrique, fins de course, LEDs et éventuelle électrovanne de déverrouillage) sont fournis pour une longueur de 10 mètres chacun.
Des dispositifs facultatifs, tels **qu'avertisseur sonore** de mouvement et **électrovanne** de déverrouillage, avec abaissement immédiat de la colonne en cas de panne de courant, sont disponibles à la demande des clients.
Tout l'automatisme est commandé par un programmateur électronique à microprocesseur **Elpro S40**, en mesure de gérer un maximum de 4 bornes.

Boîtier cylindrique logement de l'automatisme

L'installation de la borne dans le sol est conçue pour garantir un fonctionnement continu même en conditions extrêmes ; l'intérieur de **Strabuc 918** ne craint pas les inondations grâce aux trois trous d'évacuation des eaux situés à la base du cylindre contenant l'automatisme.
Sur le boîtier cylindrique, déjà cimenté dans le sol, on fixe la **Strabuc 918** de façon sûre grâce à un collier de couverture en aluminium et à 4 vis en acier inox.



Automatisme Strabuc 918 avec colonne rentrée



Automatisme Strabuc 918 avec colonne sortie



Strabuc 918 avec photocellules Polo 44 et feux de signalisation



Installation de la Strabuc 918 avec Visual 344



Abaissement total au niveau du sol de la Strabuc 918



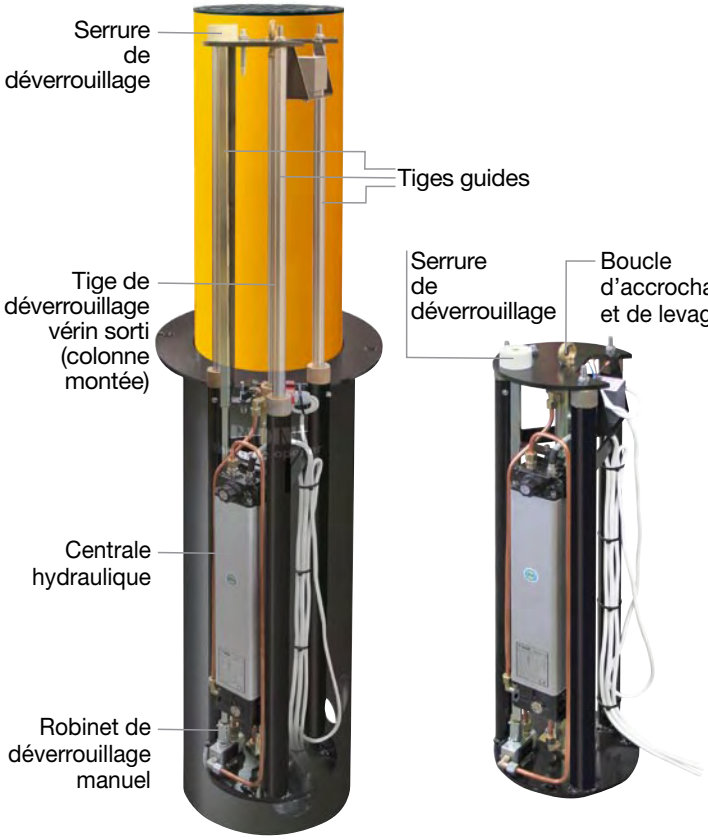

Corps de fonctionnement vérin-centrale hydraulique intégrée avec tige vérin sortie (colonne montée) et en rentrée (colonne abaissée).



Déverrouillage pour l'abaissement manuel de la borne escamotable

En cas de panne de courant, le dispositif de déverrouillage pour l'abaissement manuel de la borne escamotable dispose d'une clé triangulaire d'urgence à l'usage des forces de l'ordre ou des sapeurs pompiers.



FADINI®
l'ouvre-portail
Made in Italy

Borne hydraulique escamotable

STRABUC 918
INOX



La borne hydraulique Strabuc 918 existe aussi en version inoxydable, avec la colonne mate en acier inox Aisi 304 et toutes les caractéristiques du mécanisme interne de la version standard peinte.



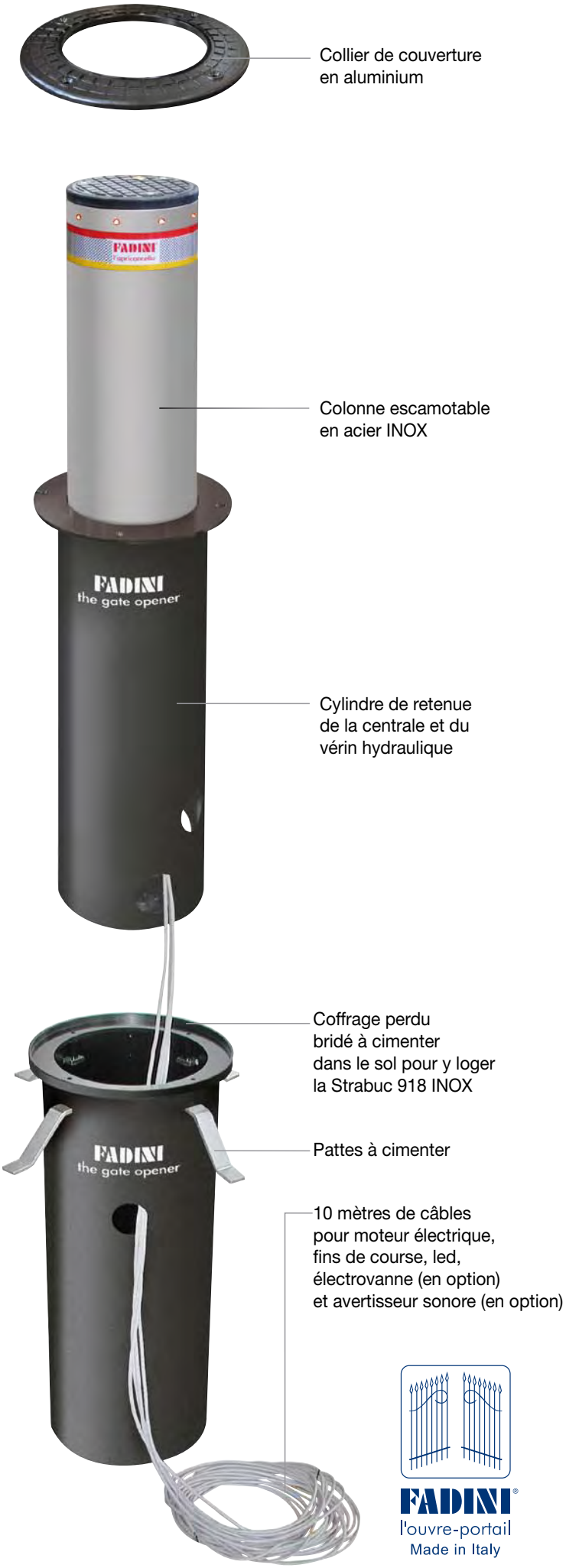

FADINI®
l'ouvre-portail
Made in Italy

STRABUC 930 BLINDEE

Borne hydraulique escamotable

STRABUC 930
Lourde Blindée



Strabuc 930 Lourde Blindée de protection des accès privés

La **Strabuc 930 Lourde Blindée** est une borne hydraulique escamotable conçue pour les installations requérant des qualités **antidéfoncement ainsi que le maximum de sécurité et de protection.**

Cet article a toutes les caractéristiques de la Strabuc 918 (vérin-centrale intérieurs avec trois tiges guides télescopiques et butée de position), renforcée par une colonne escamotable en acier Fe traité et peint de 12 mm d'épaisseur.

Anti-vandalisme

Le maximum de sécurité contre les risques de vandalisme et d'effraction est garanti par la possibilité de monter sur la **Strabuc 930 Lourde Blindée** une **serrure à pompe de sécurité**, avec une clé personnalisée, permettant, lorsqu'elle est retirée de son logement, de libérer le dispositif de verrouillage pour abaisser manuellement la borne escamotable.

Le dispositif de déverrouillage pour l'abaissement manuel de la borne escamotable dispose d'une clé triangulaire d'urgence à l'usage des forces de l'ordre ou des sapeurs pompiers.

Opération de déverrouillage pour l'abaissement manuel de la colonne, avec retrait du cylindre de la serrure à pompe de sécurité



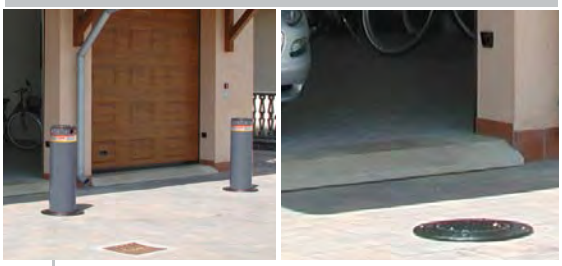

Sécurité maximum contre le défoncement avec protection de la propriété



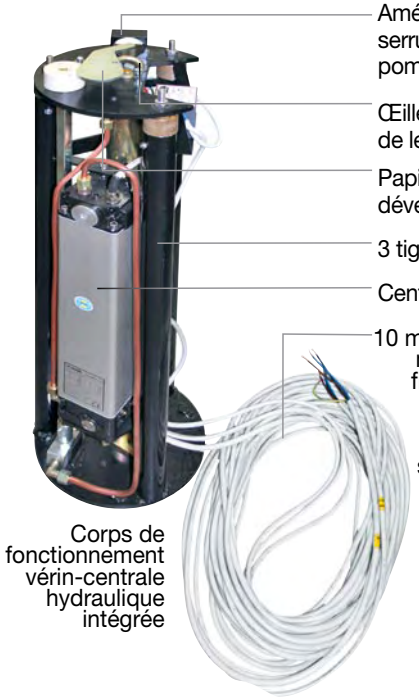

HOMOLOGUEE

Borne hydraulique escamotable

STRABUC 930
Opinat



Strabuc 930 Opinat pour limiter l'accès à un centre-ville

La **Strabuc 930 Opinat** est la version de la Strabuc 930 Lourde Blindée homologuée pour l'installation dans n'importe quel lieu public, tel que places ou centre-ville historiques.

Rapide et sûre

La **Strabuc 930 Opinat** est conçue pour libérer et sécuriser le passage même dans les situations extrêmes, telles que les pannes de courant.
Elle se présente comme un kit équipé d'électrovanne de déverrouillage, permettant d'abaisser immédiatement la borne escamotable en cas de panne de courant (en 5 secondes seulement), sans serrure à pompe de sécurité, avec détecteurs de masse métallique pour détecter la présence de véhicules, avertisseur sonore de mouvement, Led intermittente jaune ambrée et feux de signalisation.

Voie libre aux véhicules de secours

La **Strabuc 930 Opinat** est équipée d'un détecteur acoustique d'urgence, qui reconnaît les sirènes des véhicules de secours (pompiers, ambulances) et commande, en cas de besoin, l'abaissement immédiat de la colonne dès que le signal sonore est perçu.





Moteur électrique	Strabuc 930 Opinat
Puissance fournie	0,25KW (0,33CV)
Puissance absorbée	330W
Tension d'alimentation	230V±10%
Fréquence	50Hz
Courant absorbé	1,8A
Vitesse de rotation	2˙800 Tours/1'
Service intermittent	S3
Alimentation Led	230V 50Hz
Centrale hydraulique	
Pompe hydraulique	P10
Débit de la pompe	4,45 l /1'
Pression de service	2 MPa (20bar)
Pression maximum	4 MPa (40bar)
Température de travail	-20°C +80°C
Huile hydraulique type	OIL A15 by AGIP
Poids statique	10Kg
Degré de protection	IP54
Vérin hydraulique	
Diamètre du vérin	40 mm
Diamètre de la tige	16 mm
Course utile de la tige	740 mm
Temps de sortie de la tige	10 sec
Force de poussée étalonnée	18 daN
Performances	
Résistance aux chocs	15˙000J
Charge statique maximum	20˙000Kg
Cycle de service	10s montée 30s pause 10s descente 30s pause
Durée du cycle complet	80 secondes
Cycles complets Ouverture-Pause-Fermeture	N°45/heure
Cycles annuels (avec 8 heures de service par jour)	N° 131˙000
Poids complet Strabuc 918	180 Kg (sans coffrage)
Degré de protection complet	IP67
Couleur de la colonne	RAL 7016 Gris Anthracite
Matériau de la colonne	Acier Fe 360



Collier de couverture en aluminium

HOMOLOGUEE

STRABUC 930 OPINAT



Colonne escamotable
Gris anthracite
RAL 7016

Cylindre de retenue de la centrale et du vérin hydraulique



Coffrage perdu bridé à sceller au sol dans le ciment pour y loger la Strabuc 930

Pattes à sceller dans le ciment

10 mètres de câble du moteur électrique, fin de course, Led électrovanne (en option) et avertisseur sonore (en option)

Accessoires
pour une installation homologuée



Siti 63/2TR
emetteur radio
à 433.92 MHz



Sélecteur
à clé
Prit 19



Détecteurs
“Detector” de
masses métalliques
à l’entrée et à la
sortie



Détecteur acoustique
de sirènes de secours
EAR 35 et touche
d’urgence
“briser la vitre”



Programmateur électronique à
microprocesseur Elpro S40



Armoire de protection
à usage externe



Feux de
circulation
tricolores



Poteau technique
Visual 344
à deux ou trois modules
pour l’installation
des accessoires de
commande



Signalisation
routière

STRABUC 918 - 930 Lourde Blindée - 930 Opinat

Bornes hydrauliques escamotables

Moteur électrique		Centrale hydraulique	
Puissance fournie	0,25KW (0,33CV)	Pompe hydraulique	P10
Puissance absorbée	330W	Débit de la pompe	4,45 l /1'
Tension d'alimentation	230V±10%	Pression de service	2 MPa (20bar)
Fréquence	50Hz	Pression maximum	4 MPa (40bar)
Courant absorbé	1,8A	Température de travail	-20°C +80°C
Vitesse de rotation	2'800 rpm	Huile hydraulique type	OIL A15 by AGIP
Service intermittent	S3	Poids statique	10Kg
Alimentation Led	230V 50Hz	Degré de protection	IP54

Lineagrafica.it
03-2008

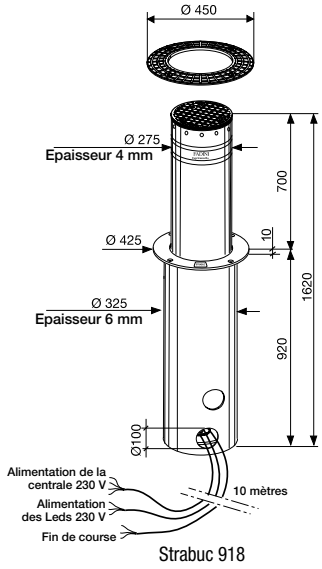

Strabuc 918

Vérin hydraulique	Strabuc 918
Diamètre du vérin	30 mm
Diamètre de la tige	16 mm
Course utile de la tige	740 mm
Temps de sortie de la tige	6 sec
Force de poussée étalonnée	18 daN
Performances	
Résistance aux chocs	10'000J
Charge statique maximum	20'000Kg
Cycle de service	6s montée 30s pause 6s descente 30s pause
Durée du cycle complet	72 secondes
Cycles complets Ouverture-Pause-Fermeture	N°50/heure
Cycles annuels (avec 8 heures de service par jour)	N° 146'000
Poids complet Strabuc 918	128 Kg
Degré de protection complet	IP67
Couleur de la colonne	Jaune melon RAL 1028
Matériau de la colonne	Acier Fe 360

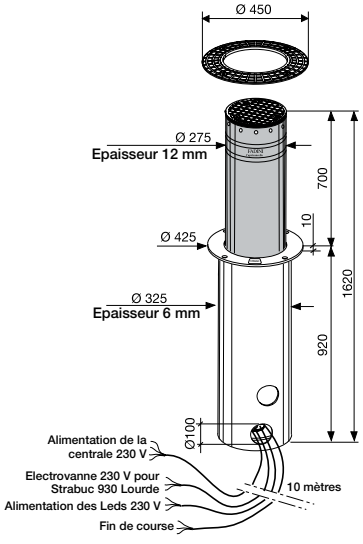

Strabuc 930 Lourde Blindée
Strabuc 930 Opinat

Vérin hydraulique	Strabuc 930 Lourde Blindée
Diamètre du vérin	40 mm
Diamètre de la tige	16 mm
Course utile de la tige	740 mm
Temps de sortie de la tige	10 sec
Force de poussée étalonnée	18 daN
Performances	
Résistance aux chocs	15'000J
Charge statique maximum	20'000Kg
Cycle de service	10s montée 30s pause 10s descente 30s pause
Durée du cycle complet	80 secondes
Cycles complets Ouverture-Pause-Fermeture	N°45/heure
Cycles annuels (avec 8 heures de service par jour)	N° 131'000
Poids complet Strabuc 930	180 Kg
Degré de protection complet	IP67
Couleur de la colonne	RAL 7016 Gris Anthracite
Matériau de la colonne	Acier Fe 360

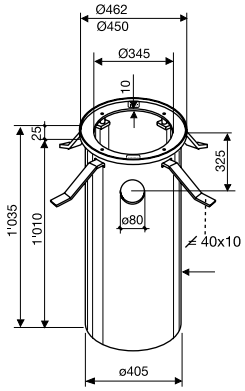

Coffrage perdu Cylindrique,
logement de la Strabuc 918,
Strabuc 930 Lourde Blindée et de la
Strabuc 930 Opinat

Coffrage perdu (à sceller dans le ciment)	
Matériau	Tôle de fer "FE 360"
Traitement	Cataphorèse couleur noire
Epaisseur tôle calandrée	1,5 mm
Epaisseur bride de fixation	10 mm
4 boulons de fixation pattes	M10x30
4 rondelles	Ø10
4 pattes de fixation	Plat de 40x10
Poids complet	25 Kg

CE

Nous recommandons de faire une installation conforme aux normes en vigueur, en suivant nos instructions jointes et les normes de sécurité EN 12453 et EN 12445, conformément aux prescriptions CE essentielles.

Directive 2003/108/CE. Elimination des matériaux électriques et électroniques

IL EST INTERDIT DE JETER DANS LES ORDURES DES MATERIAUX DANGEREUX POUR L'ENVIRONNEMENT

meccanica FADINI® s.n.c.
FABRIQUE D'AUTOMATISMES DE PORTAILS

Via Mantova, 177/A - 37053 Cerea (Verona) Italy
Tel. +39 0442 330422 r.a. - Fax +39 0442 331054
e-mail: info@fadini.net - www.fadini.net

Espace réservé au revendeur

Le fabricant se réserve le droit de modifier le produit sans préavis.