(I) - ISTRUZIONI PER LA **SALITA**
(GB) - INSTRUCTIONS TO **LIFT IT**
(F) - INSTRUCTIONS DE **MONTEE**
(D) - ANLEITUNG ZUM **AUFHEBEN**

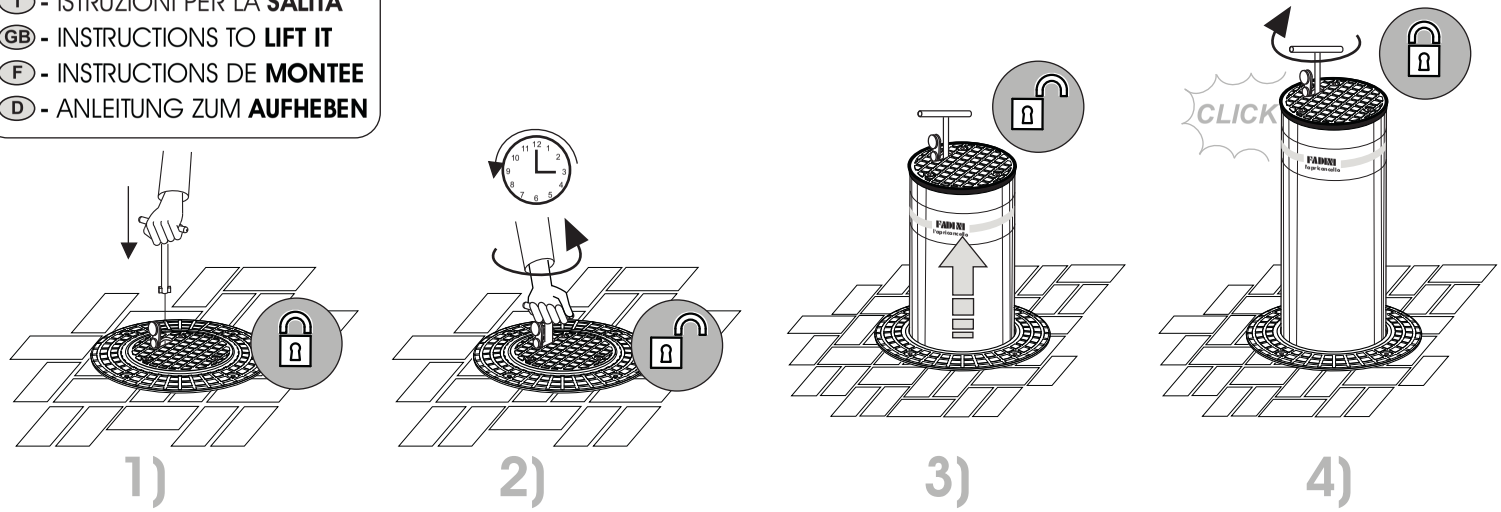

(I) - ISTRUZIONI PER LA **DISCESA**
(GB) - INSTRUCTIONS TO **LOWER IT**
(F) - INSTRUCTIONS DE **DESCENTE**
(D) - ANLEITUNG ZUR **EINSENKUNG**

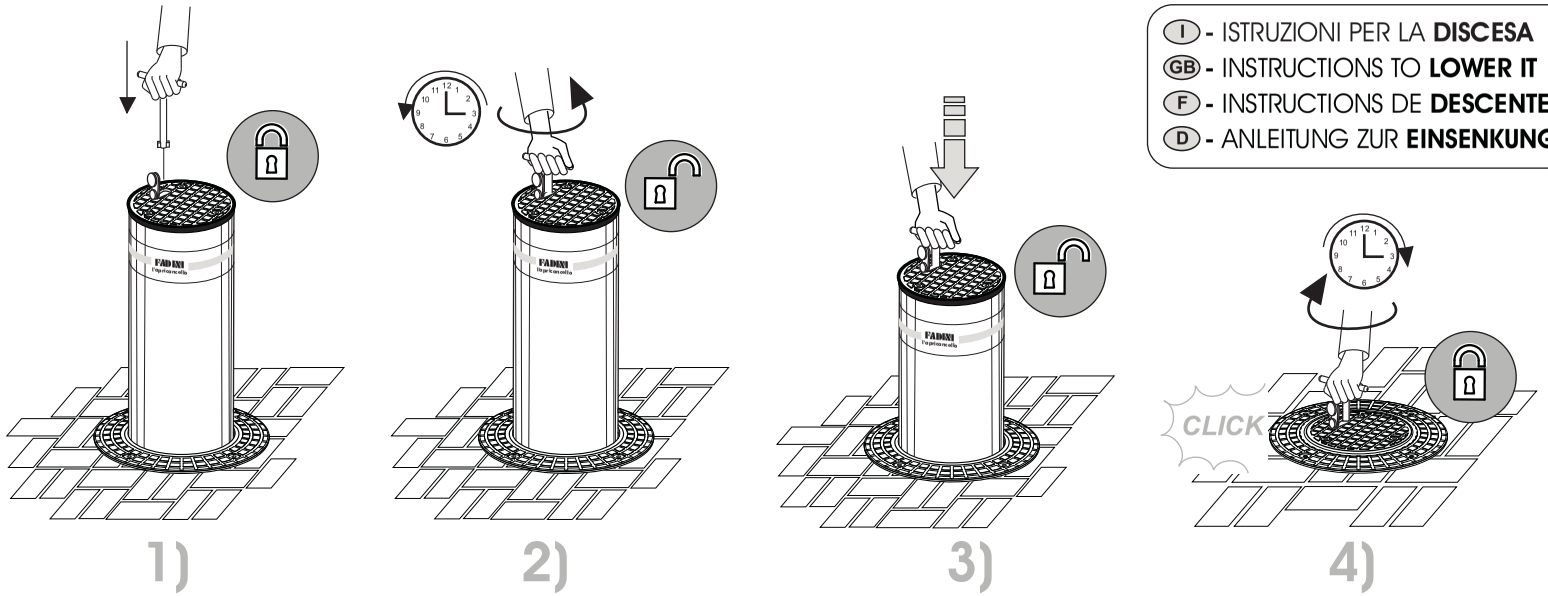

CE

FADINI
l'apricancello
made in Italy

02-2015

(I) *Dati tecnici*

Diametro colonna	Ø 275 mm
Spessore colonna	4 mm
Altezza colonna	700 mm
Materiale colonna	Acciaio Fe 360
Finitura colonna	Vernice polvere poliestere RAL 7016
Materiale colonna versione inox	Aisi 304
Cassaforma	Zincata a caldo
Resistenza all'urto	20.000 J
Resistenza allo sfondamento	250.000 J

(GB) *Technical data*

Post diameter	Ø 275 mm
Post thickness	4 mm
Post height	700 mm
Post material	Fe 360 steel
Post finishing	Powder coating polyester RAL 7016
Post material Stainless Steel/ Inox version	Aisi 304
Ground sleeve	hot dip galvanization
Impact resistance	20.000 J
Crash resistance	250.000 J

(F) *Données techniques*

Diamètre colonne	Ø 275 mm
Epaisseur colonne	4 mm
Hauteur colonne	700 mm
Matériau colonne	Acier Fe 360
Finissage colonne	Peinture en poudre polyester RAL 7016
Matériau colonne version inox	Aisi 304
Coffrage perdu	Galvanisé à chaud
Résistance au choc	20.000 J
Résistance au défoncement	250.000 J

(D) *Technische Daten*

Poller Durchmesser	Ø 275 mm
Poller Dicke	4 mm
Poller Höhe	700 mm
Poller Material	Fe 360 Stahl
Poller Ausführung	Polyester - Pulver-beschichtung RAL 7016
Poller Material Inox Version	Aisi 304
Gehäuse	Feuerverzinkung
Schlagfestigkeit	20.000 J
Bruchfestigkeit	250.000 J

Dis. N. 6923

(I) - ISTRUZIONI DI INSTALLAZIONE E UTILIZZO DEL **GASMA 922** MANUALE A SCOMPARSA
(GB) - INSTRUCTIONS TO INSTALL AND OPERATE **GASMA 922** RETRACTABLE MANUAL POST

(F) - INSTRUCTIONS DE MISE EN PLACE ED D'EMPLOI DU **GASMA 922** MANUEL ESCAMOTABLE
(D) - ANLEITUNG ZUR INSTALLATION UND VERWENDUNG VON **GASMA 922,** HANDBETRIEBEN UND VERSENKBAR

meccanica FADINI

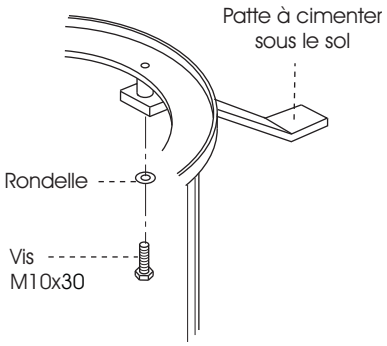

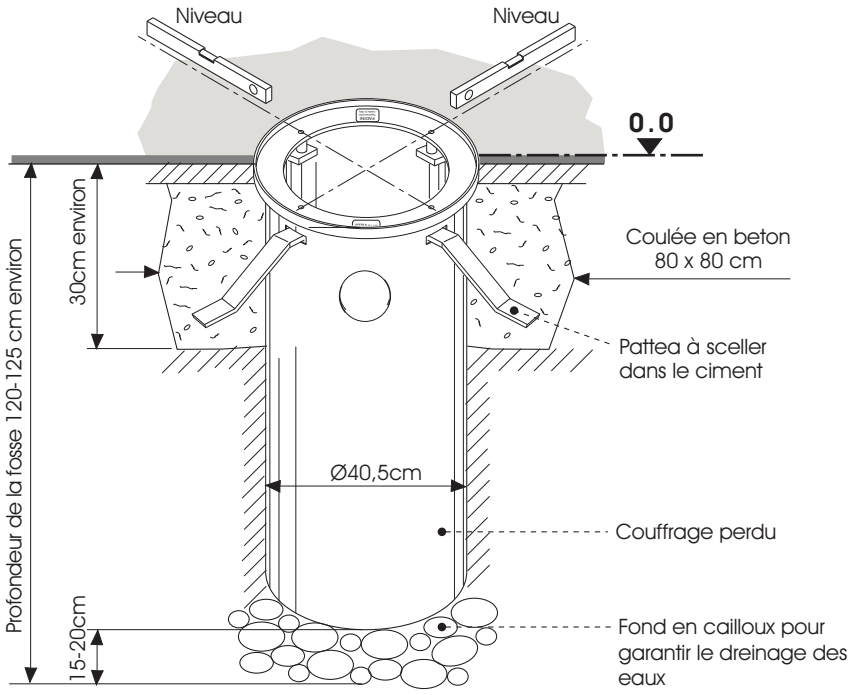

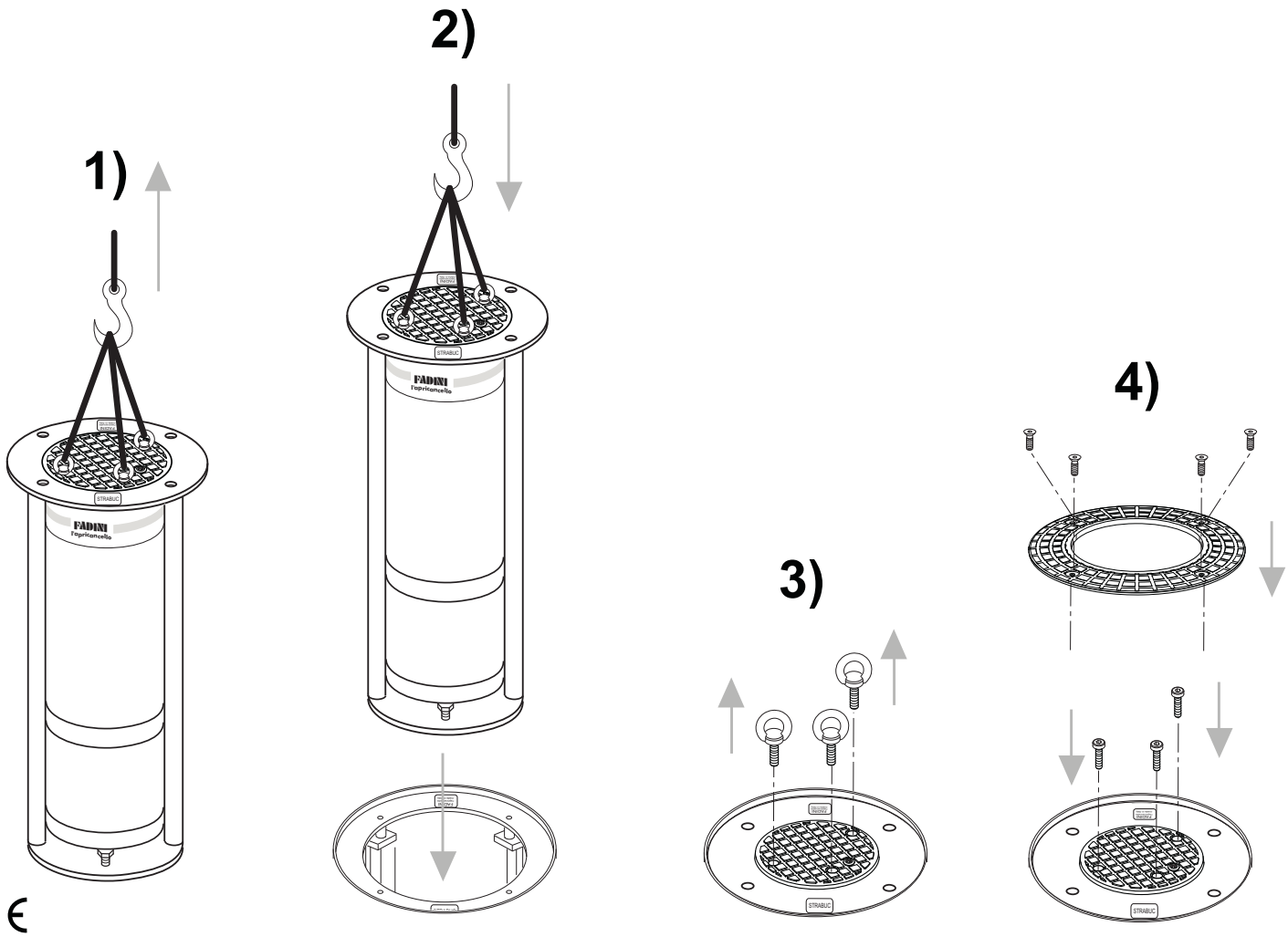

CE

FADINI l'apricancello
made in Italy

F

Des. 7111

INSTALLATION DU **GASMA 922**

meccanica FADINI