FADINI®
the gate opener

Combi 740®

Combi 787®





Oil-hydraulic underground operator for swinging gates.

• Compact, strong and fully concealed assembly

Oil-hydraulic motor pump and jack in a single enclosure.
Maintenance free.
Right- or left-handed versions.

• Complete range

To suit multiple users applications, commercial and industrial installations.
110° and 175° rotation options.
Reversible non locking, with hydraulic bidirectional locking device, braking in both directions.

• Reliable

Oil-hydraulic technology and top quality with all the internal component parts to ensure safe and quiet movements.
Max. gate weight 700 kg per leaf with standard version, not with the gate support enclosure.
INOX (stainless steel) option available.

• Safe

Emergency release bracket made of pressed steel and ergonomic spanner.
Adjustable thrust power by pressure valves.

• Tested and certified

CE marking in compliance with ITT PDC No. 2393-2008 type testing.

Automation hydraulique enterrée pour portails à battant.

• Puissant et efficace

centrale hydraulique et vérin dans un unique coffrage.
Elle nécessite d'aucun entretien particulier.
Version droite ou gauche.

• Gamme complète

Pour installations à usage collectif et industriel.
Rotation du vantail de 110° et 175°. Réversible sans blocage hydraulique, avec blocage hydraulique bidirectionnel, avec freinage bidirectionnel.

• Fiable

Technologie hydraulique et qualité de tous ses composants internes pour un mouvement sûr et silencieux. Poids maximal de 700 kg par vantail pour la version avec coffrage de protection non autoportant.
Version en acier INOX aussi.

• Sûr

avec déblocage manuel d'urgence en acier estampé et clé avec poignée ergonomique.
Réglage de la force de poussée avec les vannes de pression maximale.

• Testé et certifié

marquage CE avec essais de typologie ITT PDC N. 2393-2008.

Automatización hidráulica enterrada para puertas batientes.

• Grupo compacto, fuerte e invisible

unidad hidráulica y el gato en una caja única.
No requiere ningún mantenimiento especial.
Izquierda o la versión correcta.

• Gama completa

Para las instalaciones de uso colectivo y el uso industrial.
La rotación de 110 ° y 175 °.
Reversible sin bloqueo hidráulico, bidireccional bloqueo hidráulico, con el frenado en ambas direcciones.

• Fiabilidad

La tecnología hidráulica y la calidad de todos sus componentes internos para un movimiento seguro y silencioso.
El peso máximo de 700 kg por molde de la hoja en la versión de la protección no es autoportante. También en versión de acero inoxidable

• Seguro

con llave de apertura manual de emergencia pulsa acero con empuñadura ergonómica.
Ajuste de la fuerza de empuje con las válvulas de alivio de presión

• Probado y certificado

marcadura CE con pruebas de tipo ITTP PDC N. 2393-2008.

VERSIONS

MODELS	ROTATION ANGLES
Braking in opening and closing Avec freinage à l'ouverture et à la fermeture Con freno en apertura y cierre	110° and 175°
Non braking Sans le frein Sin freno	110° and 175°
Hydraulic device for bidirectional locking Avec blocage hydraulique bidirectionnel Con bloqueo hidráulico	110° and 175°
Non locking Sans blocage hydraulique Sin bloqueo hidráulico	110° and 175°
With flow regulator Avec régulateur de débit Con regulación de flujo	110° and 175°

An electric lock is recommended with gate leafs wider than 2 metres
Au-delà de 2 m de largeur du vantail, on conseille l'installation de la serrure électrique
Además de 2 metros de longitud de la hoja se conseja de utilizar la electrocerradura





oleodinamico

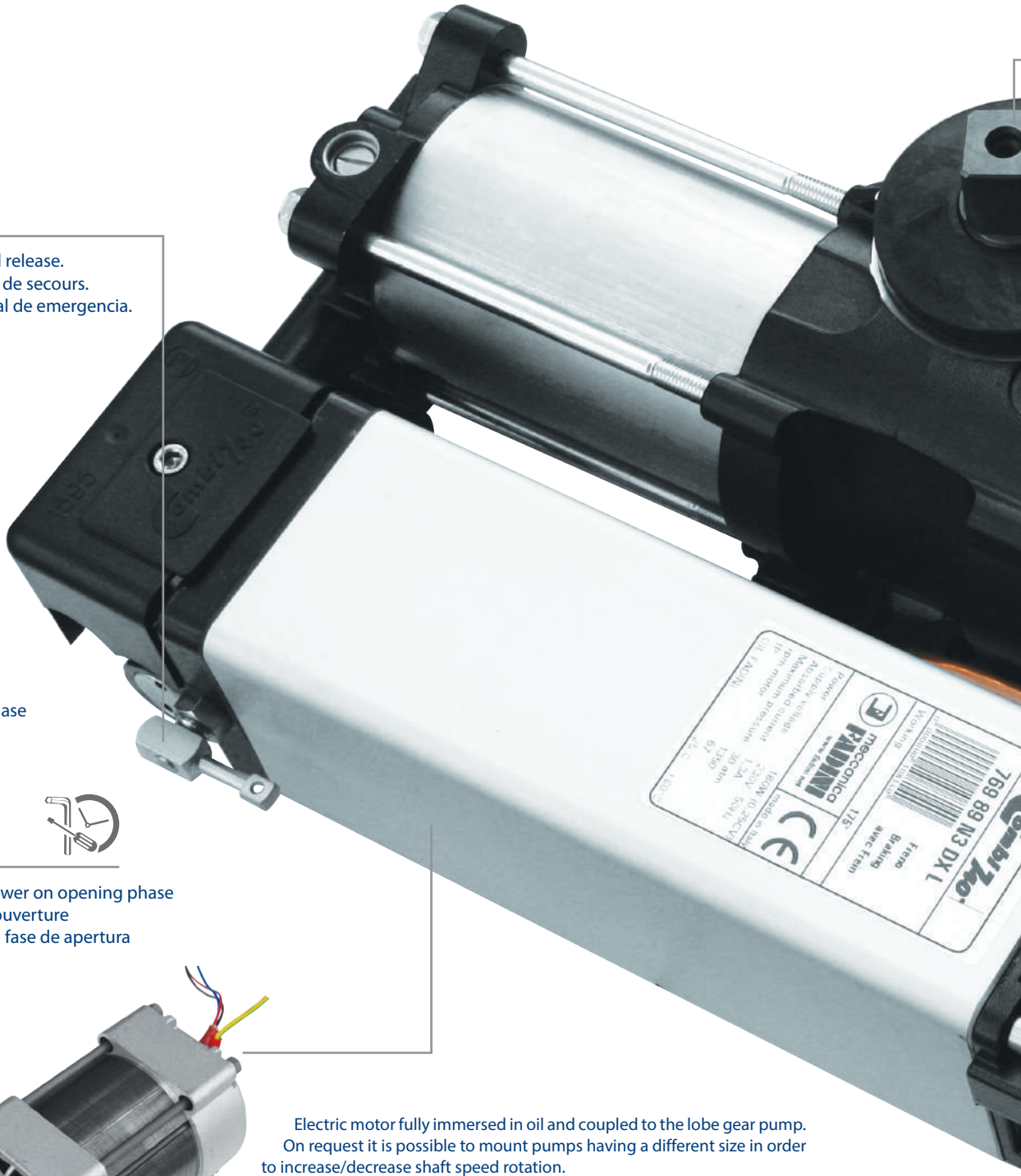

Emergency manual release.
Déblocage manuel de secours.
Desbloqueo manual de emergencia.

Thrust power on closing phase
Force à la fermeture
Fuerza en fase de cierre

Thrust power on opening phase
Force à l'ouverture
Fuerza en fase de apertura

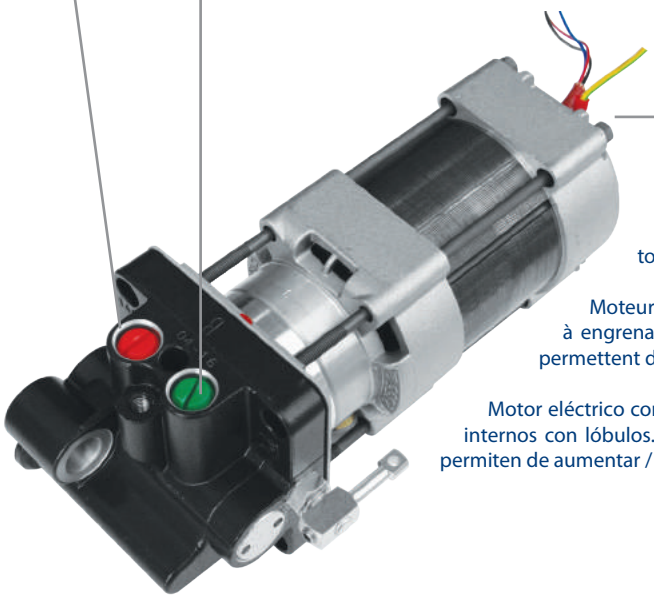

Electric motor fully immersed in oil and coupled to the lobe gear pump. On request it is possible to mount pumps having a different size in order to increase/decrease shaft speed rotation.

Moteur électrique complètement immergé dans l'huile et couplé à une pompe à engrenages internes. Sur demande, il est possible de monter des pompes qui permettent d'augmenter ou diminuer la vitesse de rotation de l'arbre.

Motor eléctrico completamente inmerso en el aceite y acoplado a la bomba de engranajes internos con lóbulos. A petición es posible montar las bombas con diferentes medidas que permiten de aumentar / disminuir la velocidad de rotación del árbol.

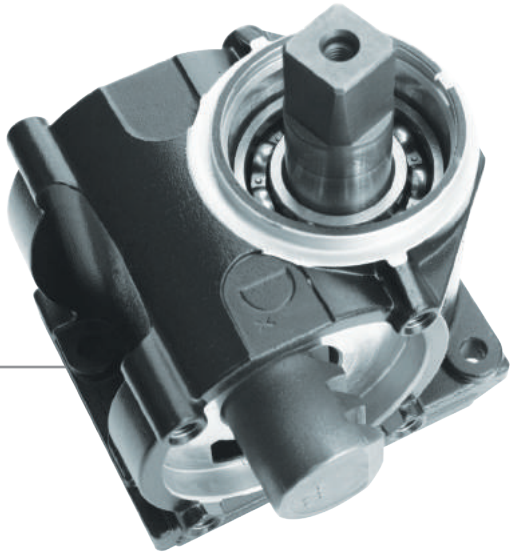

Double stroke oil-hydraulic jack.
Details of the shaft and toothed bar.
The shaft is supported by a radial ball bearing.

Vérin hydraulique à double effet.
Particularité de l'arbre à crémaillère, il est supporté par un roulement radial à sphères.

Gato hidráulico de doble efecto.
Particular del árbol y de la subasta dentada. El árbol está soportado por un rodamiento de bolas radial.

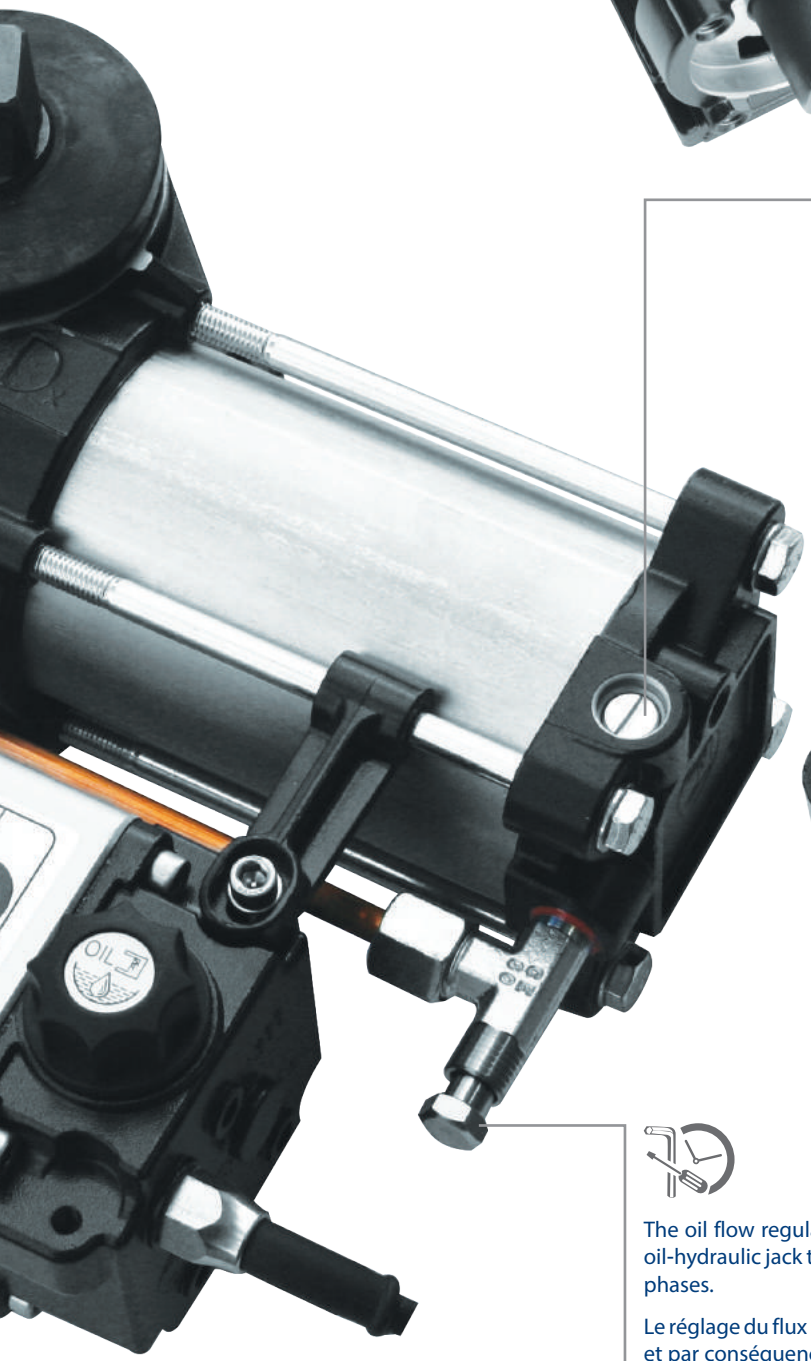

Patented braking system.
By means of a dedicated screw it is possible to adjust the gate travel speed and slow it down on both opening and closing phases.

Système de freinage breveté.
En actionnant la vis, il est possible de régler le ralentissement du battant en phase d'ouverture et de fermeture.

Sistema de frenos Patentado.
Actuando sobre el tornillo, es posible ajustar la desaceleración de la puerta está en el proceso de apertura y la fase de cierre.

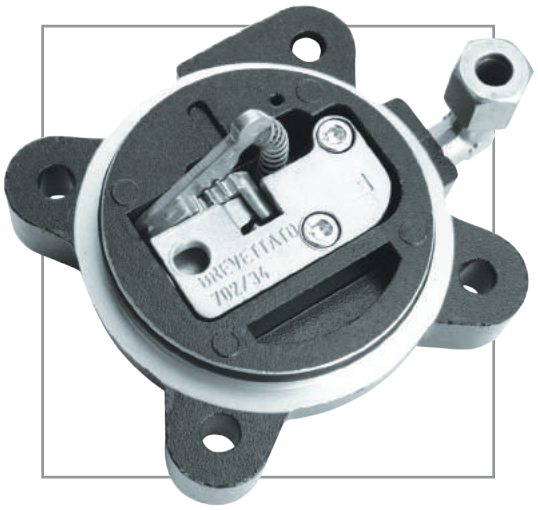

The oil flow regulator allows control on the speed developed by the oil-hydraulic jack that operates the gate all along opening and closing phases.

Le réglage du flux permet le contrôle de la vitesse du vérin hydraulique et par conséquence du vantail pendant toute la phase d'ouverture et de fermeture.

El regulador de flujo (controlador de flujo de aceite) permite el control de la velocidad del gato hidráulico y por consiguiente la hoja de la puerta durante toda la fase de apertura y cierre.

NW. The operator in the photo is a COMBI 740. Right-hand version / 175° rotation / non locking / with flow regulator. All the described features and functions apply also to COMBI 787 (shaft rotation 110° only).



Combi 787®

FADINI the gate opener

Combi 787

Oil-hydraulic underground operator for swinging gates.

• Compact, strong and fully concealed assembly

Oil-hydraulic motor pump and jack in a single enclosure.
Zinc-coated steel inner driving arms.

• Versatile

To suit multiple users applications, commercial and industrial installations.
110° gate rotation.
Reversible non locking, with hydraulic bidirectional locking device, braking in both directions, and with flow regulator.

• Gate support enclosure

Up to 1.000 kg gate-weight max. per leaf.
Made of solid sheet metal of 5 mm thickness, designed to offer the possibility to fit the mechanical gate stops in open and closed gate positions inside it.

• Reliable

Oil-hydraulic technology and top quality with all the internal component parts to ensure safe and quiet movements.

• Safe

Emergency release bracket made of pressed steel and ergonomic spanner. Adjustable thrust power by pressure valves.

Automation hydraulique enterrée pour portails à battant.

• Puissant et efficace

Centrale hydraulique et vérin dans un unique coffrage.
Bras intérieurs de mouvement en acier galvanisé.

• Souple

Pour installations à usage collectif et industriel.
Rotation du vantail de 110°. Réversible sans blocage hydraulique, avec blocage hydraulique bidirectionnel, avec freinage bidirectionnel et avec régulateur de débit.

• Coffrage autoportant

Pour un poids maximal de 1.000 kg par vantail.
Structure en tôle solide de 5 mm avec la possibilité de fixer les butées mécaniques d'arrêt du vantail, soit à la fermeture soit à l'ouverture, directement à l'intérieur du coffrage.

• Fiable

Technologie hydraulique et qualité de tous ses composants intérieurs pour un mouvement sûr et silencieux.

• Sûr

Avec déblocage manuel d'urgence en acier estampé et clé avec poignée ergonomique. Réglage de la force de poussée avec les vannes de pression maximale.

Automatización hidráulica enterrada para puertas batientes.

• Grupo compacto, fuerte e invisible

unidad hidráulica y gato en una caja única.
Brazos internos de movimientos en acero galvanizado

• Versátil

Para las instalaciones de uso colectivo y el uso industrial.
La rotación de la hoja 110°.
Reversible sin bloqueo hidráulico, con bloqueo hidráulico bidireccional, con el frenado en ambas direcciones y con regulador de flujo.

• Caja autoportante

por un peso maxímo de 1.000 kg por hoja.
Estructura en lámina sólida de 5 mm con la posibilidad de fijar los topes mecánicos para tanto en cierre de la puerta y la apertura directamente en el encofrado

• Fiabilidad

La tecnología hidráulica y la calidad de todos sus componentes internos para un movimiento seguro y silencioso.

• Seguro

Con llave de apertura manual de emergencia pulsa acero con empuñadura ergonómica. Ajuste de la fuerza de empuje con las válvulas de alivio de presión

VERSIONS

MODELS	ROTATION ANGLES
Braking in opening and closing Avec frein à l'ouverture et à la fermeture Con freno en apertura y cierre	110°
Non braking Sans le frein Sin freno	110°
Hydraulic device for bidirectional locking Avec blocage hydraulique bidirectionnel Con bloqueo hidráulico	110°
Non locking Sans blocage hydraulique Sin bloqueo hidráulico	110°
With flow regulator Avec régulateur de débit Con regulación de flujo	110°

An electric lock is recommended with gate leafs wider than 2 metres
Au-delà de 2 m de largeur du vantail, on conseille l'installation de la serrure électrique
Además de 2 metros de longitud de la hoja se conseja de utilizar la electrocerradura





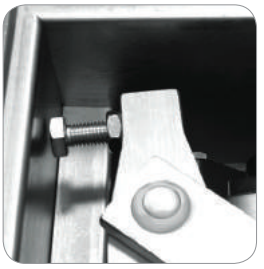



COMBI 740

Supply voltage ◥ Tension d'alimentation ◥ Tensión de alimentación	230 Vac - 50 Hz
Absorbed power ◥ Puissance absorbée ◥ Potencia absorbida	250 W
Absorbed current ◥ Courant absorbé ◥ Corriente asorbida	1,2 A
Power output ◥ Puissance rendue ◥ Potencia de rendimiento	0,18 kW (0,25 HP)
Working torque ◥ Couple de travail ◥ Pareja de trabajo	250-400 Nm
Working temperature ◥ Température de service ◥ Temperadura de ejercicio	-20 °C +80 °C (*)
Protection standard ◥ Degré de protection ◥ Grado de protección	IP 67
Oil type ◥ Huile ◥ Tipo de aceite	Oil FADINI - code 708L
Opening/closing time ◥ Temps d'ouverture/fermeture ◥ Tiempo apertura/cierre	~ 23 s [110°] ~ 28 s [175°]
Weight with enclosure ◥ Poids avec Coffrage ◥ Peso con caja	27 kg
Frequency of use ◥ Fréquence d'utilisation ◥ Frecuencia de uso	very intensive

(*) -40 °C with specific optional accessories. / (*) -40 °C avec accessoires optionnels spécifiques. / (*) -40 °C con accesorios optional especificos.

OVERALL DIMENSIONS

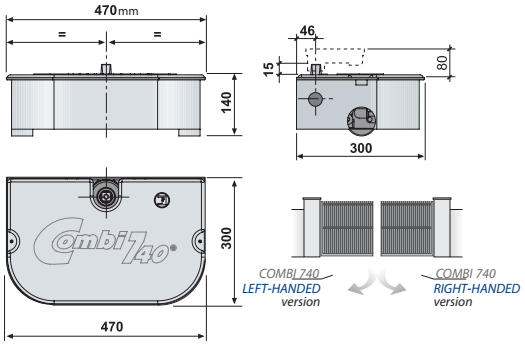

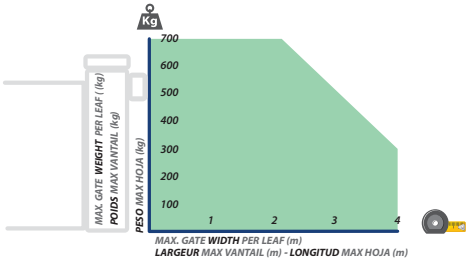

The gate structure, design (solid, in-filled), height and strong wind pressure may affect and decrease the indicated values. Make always sure the gate structure is adequate to automation.

La structure, l'aspect (lambrissé fermé), la hauteur du portail et la présence de vent fort peuvent diminuer les valeurs indiquées. Vérifier toujours l'intégrité de la structure du portail.

La estructura, la forma (con paneles cerrado), la altura de la puerta y las condiciones climáticas pueden reducir los valores mostrados. Compruebe siempre la integridad de la estructura de la puerta.

OVERALL DIMENSIONS

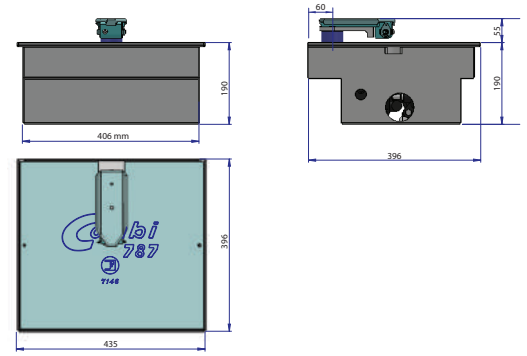

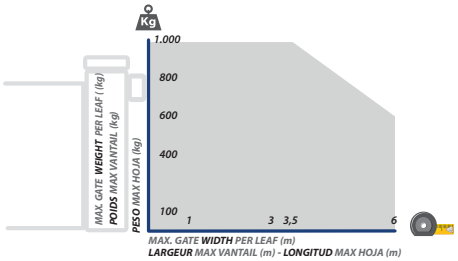

The gate structure, design (solid, in-filled), height and strong wind pressure may affect and decrease the indicated values. Make always sure the gate structure is adequate to automation.

La structure, l'aspect (lambrissé fermé), la hauteur du portail et la présence de vent fort peuvent diminuer les valeurs indiquées. Vérifier toujours l'intégrité de la structure du portail.

La estructura, la forma (con paneles cerrado), la altura de la puerta y las condiciones climáticas pueden reducir los valores mostrados. Compruebe siempre la integridad de la estructura de la puerta

COMBI 787

Supply voltage ◥ Tension d'alimentation ◥ Tensión de alimentación	230 Vac - 50 Hz
Absorbed power ◥ Puissance absorbée ◥ Potencia absorbida	250 W
Absorbed current ◥ Courant absorbé ◥ Corriente asorbida	1,2 A
Power output ◥ Puissance rendue ◥ Potencia de rendimiento	0,18 kW (0,25 HP)
Working torque ◥ Couple de travail ◥ Pareja de trabajo	250-400 Nm
Working temperature ◥ Température de service ◥ Temperadura de ejercicio	-20 °C +80 °C (*)
Protection standard ◥ Degré de protection ◥ Grado de protección	IP 67
Oil type ◥ Huile ◥ Tipo de aceite	Oil FADINI - code 708L
Opening/closing time ◥ Temps ouvert./ferm. ◥ Tiempo apertura/cierre	~ 23 s [110°]
Frequency of use ◥ Fréquence d'utilisation ◥ Frecuencia de uso	very intensive
Weight with enclosure ◥ Poids avec coffrage ◥ Peso con caja	34 kg

(*) -40 °C with specific optional accessories. / (*) -40 °C avec accessoires optionnels spécifiques. / (*) -40 °C con accesorios optional especificos.

Pictures are merely indicative.
Le immagini sono puramente indicative
2018 MECCANICA FADINI SNC COPYRIGHT © ALL RESERVED

BR.FAD/COMBI/GBFE/01.18

meccanica FADINI s.n.c
Via Mantova, 177/A
37053 Cerea (VR) Italy
Ph.+39 0442 330422
Fax +39 0442 331054
info@fadini.net
www.fadini.net

made in 100% Italy
www.fadini.net