E.A.R. 35 - Détecteur acoustique d'urgence

Code 7288L

01-2015

Description Générale: E.A.R. 35 est un détecteur acoustique, qui peut reconnaître le signal émis par les sirènes des véhicules de l'Administration Publique et de Secours (Police d'Etat, Gendarmerie, Police Municipale, Pompiers, Ambulances, ...) en situations d'urgence, pour libérer le passage des bornes escamotables série Strabuc, Coral et Vigilo (Fig.1). Cet accessoire doit être raccordé au programmateur **Elpro S40.**

Alimentation: basse tension 24 Vac/dc. En sortie: sorties à relais avec des contacts propres normalement ouverts.

Installation: le dispositif doit être logé près du passage contrôlé, et il doit être positionné en position assez haute, soit pour éviter possibles actes de vandalisme, soit pour détecter le son émis par les sirènes des véhicules de secours, qui doivent passer à travers le passage (par exemple, on conseille l'installation sur les poteaux des feux de circulation ou de la signalisation routière Fig.2).

IMPORTANT

Le dispositif a été conçu pour détecter, en situations d'urgence, tous les véhicules de secours équipés de sirènes avec fréquence homologuée par le Ministère des Transports. On conseille, donc, de s'assurer que les sirènes des véhicules habilités soient celles-là reconnues par la loi. Cet accessoire doit être installé et programmé par des techniciens qualifiés.

C'est nécessaire vérifier le fonctionnement du dispositif avec des tests périodiques, à intervalles réguliers.

Le dispositif, vue la modalité indirecte de fonctionnement (l'évaluation sonore peut être très compromise par facteurs atmosphériques comme le vent, la pluie, la circulation de véhicules, ...), ne peut pas être la seule commande ou il ne peut pas être utilisé comme une Commande radio pour les manœuvres d'ouverture et fermeture des bornes escamotables, mais il doit être utilisé comme un aide valide pour permettre une ouverture rapide du passage contrôlé.

Le Fabricant n'est pas responsable de l'usage incorrect de ce dispositif, qui peut provoquer des dommages à choses ou personnes.

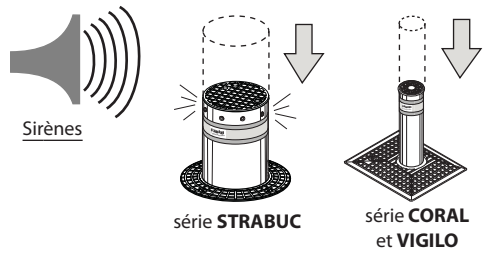

Fig.1

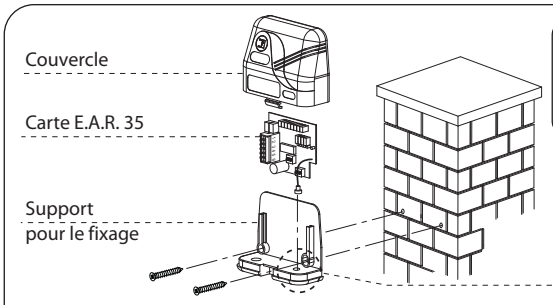

Pour un meilleur rendement de l'E.A.R. 35, fixer toute la boîte en position haute et introduire le Microphone dans le trou du support

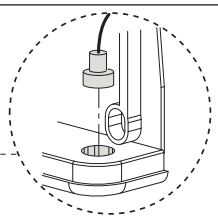

Fig.2

REGLAGES:

L'E.A.R. 35 a deux sorties (OUT1 et OUT2) à raccorder aux bornes ouvre 3-4 du programmateur Elpro S40; l'entrée de l'alimentation est à 24 Vac/dc à raccorder avec l'**Elpro S40** (Fig.3).

TRIMMER SENS:

La sensibilité du détecteur se règle avec la rotation convenable du trimmer SENS. On conseille d'effectuer différentes épreuves réelles pour régler la sensibilité à travers le trimmer SENS, afin d'obtenir l'allumage stabile de la led VERTE L7 seulement quand le véhicule, avec la sirène fonctionnante, est proche au passage contrôlé par le dispositif.

Le Dip-Switch n°1 en position ON, DOUBLE le temps de détection nécessaire pour la reconnaissance.

Le Dip-Switch n°2 sur ON, ACTIVE en même temps les deux sorties pour n'importe quelle type de sirène. Les Dips-Switch n°3 et n°4 doivent être laissés sur OFF.

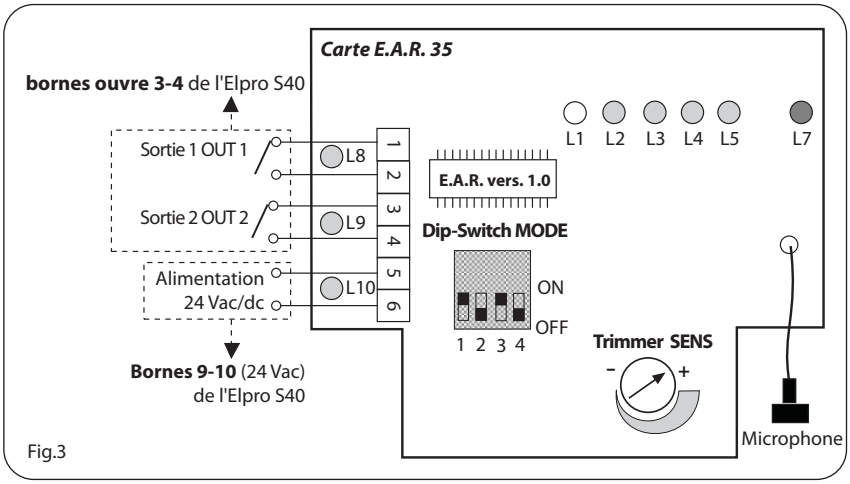

Fig.3

DIP-SWITCH MODE (couleur Bleue) - il règle le mode d'élaboration du signal acoustique reçu:

- **Dip-Switch 1= ON**, DOUBLE le temps de détection nécessaire pour la reconnaissance.
- **Dip-Switch 2= ON**, ACTIVE en même temps les deux sorties pour n'importe quel type de sirène.
- **Dip-Switch 3= OFF**, doit être laissé sur OFF.
- **Dip-Switch 4= OFF**, doit être laissé sur OFF.

LED DE SIGNALISATION

LED 1= Couleur **Jaune**, si allumée pour 1 seconde elle indique que la carte est en train d'élaborer le **signal acoustique acquis**. Si elle donne un clignotement, le signal n'est pas détecté parce qu'il ne correspond pas au réglage effectué par le Trimmer SENS et par le Dip-Switch MODE

LED 2= couleur Rouge, led détection 622 Hz

LED 3= couleur Rouge, led détection 466 Hz

LED 4= couleur Rouge, led détection 660 Hz

LED 5= couleur Rouge, led détection 392 Hz

LED 7= couleur **Verte**, si allumée indique que le seuil de détection du son a été atteint. **Voir les réglages du Trimmer SENS**

LED 8= couleur **Rouge,** indique la sortie du signal après la détection des sirènes en dotation aux **véhicules de Sécurité Publique**

LED 9= couleur **Rouge,** indique la sortie du signal après la détection des sirènes en dotation aux **véhicules de Secours Publique**

LED10=couleur **Rouge,** indique l'alimentation 24 V à la carte

Fonctionnement visuel des LEDs: en alimentant le dispositif E.A.R. 35, la led ROUGE L10 s'allume en confirmant l'alimentation correcte du détecteur. La détection d'une sirène, avec une intensité sonore adapte, doit allumer la led VERTE L7 de façon continue. Après quelque seconde, l'allumage de la led JAUNE L1 indique l'élaboration en course du signal détecté qui, si reconnu valide, active la relative sortie: pour les véhicules de Secours Publique s'active la sortie n°2, Led L8 ROUGE allumée - pour les véhicules de Sécurité Publique s'active la sortie n°1 Led L9 ROUGE allumée.

DONNEES TECHNIQUES

Tension alimentation	24 Vac/dc ±10%
Sortie	contact NA 48 V - 0,5A - durée 1 s
Absorption	80 mA
Gamme de fréquence	392 Hz - 660 Hz
Température de fonctionnement	-20 °C à +60 °C
Microphone	Semi-directionnel
Réglages	Trimmer **SENS**, Dip-switch **MODE**
Degré de protection	IP 55