MEC 800 SPECIAL

- Vérin oléodynamique
- Pour portails battants



F

FADINI®
l'ouvre-portail

MEC 800 SPECIAL

Ouvre-portail battant oléodynamique



L'automatisme **MEC 800 Spécial** composé d'un vérin hydraulique et d'une centrale oléodynamique, a été étudié pour les portails lourds ou de grandes dimensions et pour un usage intensif. Grâce à sa technologie oléodynamique, il contrôle la force de poussée afin de garantir le maximum de fiabilité en ouverture et en fermeture. Pour les portails de grandes dimensions, on peut installer deux vérins MEC 800 par vantail afin d'obtenir une force de poussée encore plus importante. Les vérins sont fabriqués en deux versions: avec une course de 280 mm pour des vantaux de faible largeur (max 3 m) et avec une course de 400 mm pour des vantaux de dimensions plus importantes (largeur max 5 m). Il existe également une option de ralentisseurs hydrauliques intégrés permettant d'obtenir des fins de courses en douceur et sans bruit. La haute fiabilité du système est garantie grâce à la centrale hydraulique à moteur électrique ventilé de 0,5 CV avec réservoir d'huile de forte capacité, sa pompe hydraulique et ses valves de réglage de pression. En variante, pour un nombre limité de manoeuvres par jour et des vantaux pas très lourds, on peut installer une centrale hydraulique du type "ESTRU", en aluminium extrudé, sans ventilation sur laquelle l'accès au réglage de la pression est protégé par un couvercle fermant à clé. Les deux centrales hydrauliques sont équipées d'une pompe à lobes sous bain d'huile qui règlent le flux de l'huile à travers des valves d'aspiration et de réglages de pressions. Selon le sens de rotation du moteur électrique on obtient l'ouverture ou la fermeture du portail. La robustesse du vérin hydraulique est garantie par la sélection des matériaux nécessaires à sa construction: tige de vérin chromée, chemise en acier rectifiée et carter de protection en aluminium extrudé anodisé. Le vérin est raccordé à une boîte de dérivation par deux tubes flexibles "haute pression" puis le raccordement jusqu'à la centrale hydraulique s'effectue

SERVICE INTENSIF

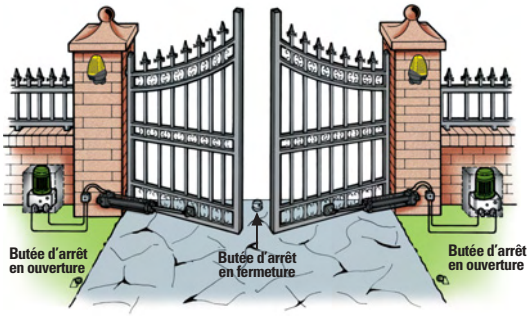

L'ouverture et la fermeture sont pilotés par une télécommande radio, un contacteur à clé, un clavier à code digital ou tout autre système.

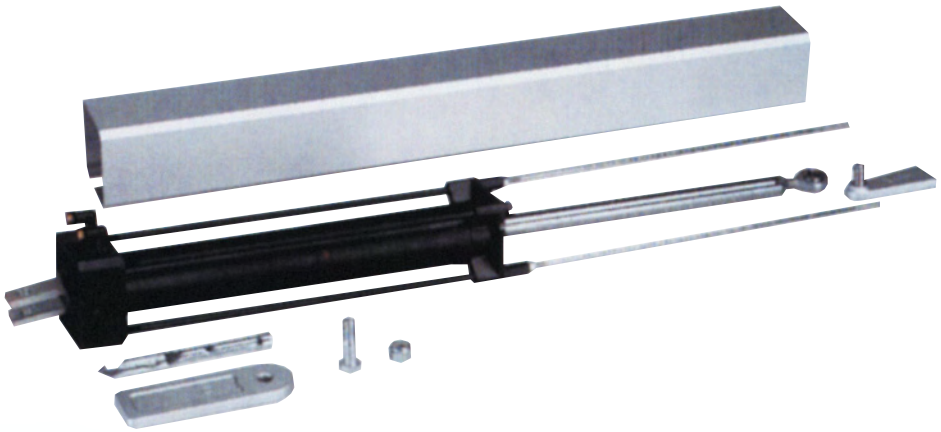

par deux tubes en cuivre. Tous ces raccordements sont du type raccords olives ne nécessitant par d'outillage spécial. La centrale hydraulique à moteur ventilé est installée dans un caisson en tôle galvanisée fermant à clé.
Le fonctionnement de l'installation nécessite d'un programmateur électronique auquel sont raccordés les divers éléments de commande et de sécurité tels le contacteur à clé, les cellules de sécurité, la lampe de signalisation. Le programmateur peut également recevoir les nouveaux récepteurs à code personnalisé afin d'assurer une sécurité optimale de l'installation.
Cet automatisme hydraulique est le fruit de trente années d'expérience dans le secteur de l'automatisme de portails et il offre toutes les garanties de fiabilité demandées pour les portails de grandes dimensions. Il a été étudié, construit et testé par la Meccanica Fadini dans le respect des normes en vigueur.



Platine de renfort pour fixation du vérin



Patte de fixation à souder

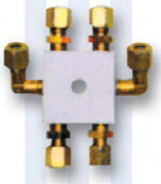

7038 - boîte de dérivation avec raccordements à 6 voies



7013 - boîte de dérivation avec raccordements à 4 voies



7019 - régulateur de flux avec raccordements

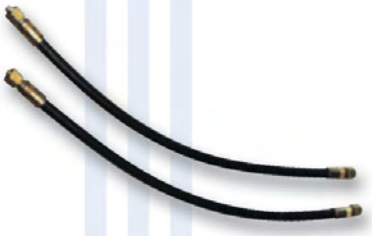

7018 - tube flexible de 0,5 m



707 - tube en cuivre - ø 8, 4 m, Kg 1



Application de 2 vérins pour l'ouverture/fermeture d'un seul vantail



7022 - centrale hydraulique MEC 700/80 VENTIL avec blocage bidirectionnel



7016 - caisson de protection pour centrale hydraulique MEC 700/80 VENTIL

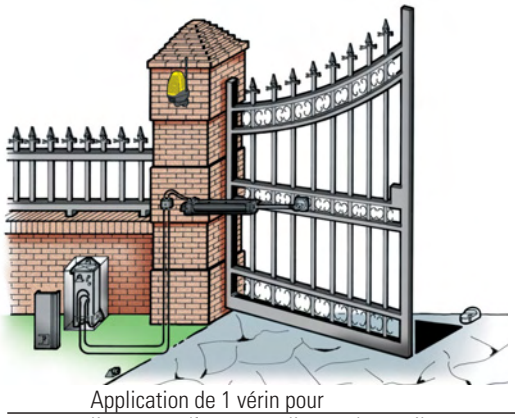

Application de 1 vérin pour l'ouverture/fermeture d'un seul vantail



701 - centrale hydraulique DRIVE 700 ESTRU complète avec valves, raccordements, déblocage manuel, porte avec serrure



7070 - caisson pour DRIVE 700 ESTRU zingué avec serrure

MEC 800 SPECIAL OUVRE-PORTAIL

Lineagrafica.it 11-2004

Caractéristiques techniques

CENTRALE HYDRAULIQUE - MOTEUR DRIVE 700 ESTRU

Pompe hydraulique - P3	0,85 ℓ/min.
Pression de service	1 MPa (10 bars)
Pression maximum	3 MPa (30 bars)
Température de service	–20°C +80°C
Type d'huile hydraulique	A 15 FADINI par AGIP
Contenance réservoir huile	0,95 dm^3
Poids statique centrale hydraulique	8 Kg
Degré de protection	IP 673
Puissance utile	0,24 KW (0,33 CV)
Tension d'alimentation / Fréquence	230 V - 50 Hz
Courant absorbé	2 A
Puissance absorbée	400 W
Condensateur	12,5 μF
Vitesse de rotation moteur	1˙350 tr./min.
Service intermittent	S 3

CENTRALE HYDRAULIQUE - MOTEUR MEC 700/80 VENTIL

Pompe hydraulique - P6	1,6 ℓ/min.
Pression de service	2 MPa (20 bars)
Pression maximum	4 MPa (40 bars)
Temperature hydraulique	–25°C +80°C
Type d'huile hydraulique	A 15 FADINI par AGIP
Contenance réservoir huile	2 dm^3
Poids statique centrale hydraulique	10 Kg
Degré de protection	IP 673
Puissance utile	0,37 KW (0,5 CV)
Tension d'alimentation / Fréquence	230 V - 50 Hz
Courant absorbé	2,4 A
Puissance absorbée	510 W
Condensateur	20 μF
Vitesse de rotation moteur	1˙350 tr./min.
Service intermittent	S 3

Cycles de service MEC 700/80 VENTIL
28 sec. ouverture - 30 sec. arrêt - 28 sec. fermeture

Temps d'un cycle complet	86 s
Cycles complets Ouverture - Arrêt - Fermeture	N° 41/heure
Cycles par an, avec 8 heures de service par jour	N° 122˙000

PISTON OLEODYNAMIQUE MEC 800

Temps de manoeuvre	28 s
Corse utile	280 mm
Diamètre du vérin	50 mm
Diamètre de la tige	22 mm
Force de traction en ouverture max	390 Kg
Force de poussée max	490 Kg
Poids MEC 800 DROIT	5,5 Kg
Côtes d'encombrement (long. x larg. x haut)	840 x 85 x 110 mm
Degré de protection	IP 673

AVERTISSEMENTS

- Il faut suivre les instructions dans ce feuillet. Vérifier que les spécifications sur la plaque du moteur électrique soient compatibles avec le réseau de distribution.
- Les éléments d'emballage (cartons, polystyrène expansé, nylon) ne doivent pas être perdus afin d'être récupérés par des entreprises spécialisées.
- Dans le cas où l'on doit enlever l'opérateur du portail, ne pas couper les fils électriques; on doit les enlever du bornier en desserrant les vis.
- Couper l'interrupteur général avant d'ouvrir le câche-borne du câble électrique du moteur.
- Tous les appareillages constituant l'installation doivent être raccordés à la terre.
- On conseille de lire attentivement la norme, les conseils et les observations de livre "Avertissement". Dans le cas, où l'on doit enlever l'opérateur du portail pour l'entretien, il faut resserrer la vis de purge pour fermer la purge du réservoir, de façon que l'huile ne s'échappe pas durant le transport.

Espace réservé au revendeur

Le constructeur se réserve le droit de modifier ces instructions et ces caractéristiques techniques sans préavis.

Accessoires



ELPRO 13 CEI
programmateur électronique



PRINT 19
contacteur à clé



PULIN 3 - boîte à boutons-poussoir



MIRI 4
lampe de signalisation



BIRIO A8
antenne



POLO 44
cellules photoélectriques



ASTRO 43/1 R
récepteur radio



ASTRO 43/2 TR
émetteur

ILS SONT DISPONIBLES
- **Sans blocage hydraulique**
- **Avec blocage hydraulique**
- **Avec régulateur de flux**

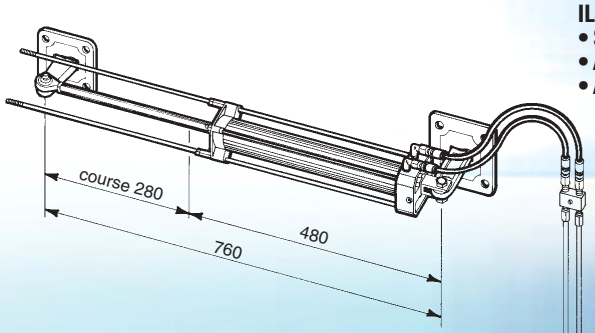

Caisson de protection 700 ESTRU

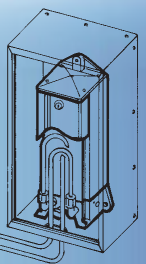

Piston oléodynamique MEC 800
- 400 mm course utile même caractéristiques techniques
- voir fiche technique

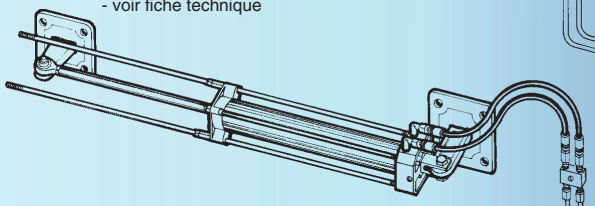

Caisson de protection MEC 700/80 VENTIL

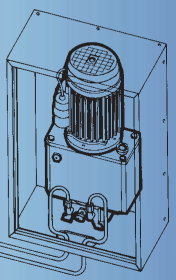

MARQUE EUROPEENNE ATTESTANT DE LA CONFORMITE AUX NORMES ESSENTIELLES DE LA DIRECTIVE 98/37/CE

- **DECLARATION DE CONFORMITE**
- **AVERTISSEMENTS GENERAUX**
- **NORMES EN 12453, EN 12445**
- **NORMES CEI EN 60204-1**
- **CERTIFICAT DE GARANTIE A LA DEMANDE DU CLIENT**

La marque "CE" atteste que l'automatisme est conforme aux normes générales de sécurité établies par la Directive Européenne art. 10 CEE 73/23, correspondante à la Déclaration du constructeur en conformité aux articles de la Norme ISO 9000 = UNI EN 29000. Automatismes en conformité aux normes de sécurité EN 12453, EN 12445.
Le développement de la meccanica FADINI a été toujours fondé sur la garantie des ses propres produits et dans l'existence d'un système de "CONTROLE TOTAL DE LA QUALITE" qui garantit l'entretien dans le temps des niveaux qualitatifs et d'une constante mise à jour selon les Normes Européennes dans le cadre d'un processus d'amélioration continu.

meccanica FADINI® s.n.c.
FABRIQUE D'AUTOMATISMES DE PORTAILS

Via Mantova, 177/A - 37053 Cerea (Verona) Italy - Tel. +39 0442 330422 r.a. - Fax +39 0442 331054 - e-mail: info@fadini.net - www.fadini.net