ENCASTRABLE

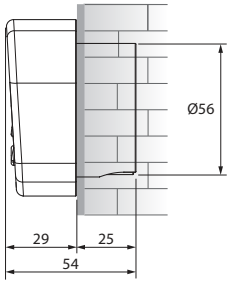

EN SAILLIE

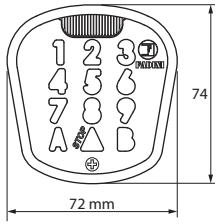

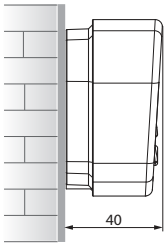

CARTE MERE

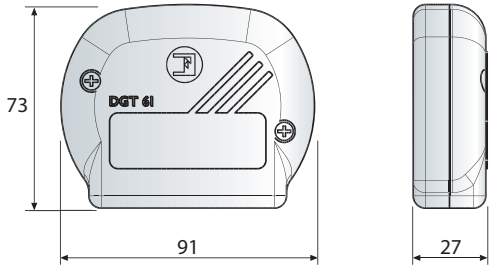

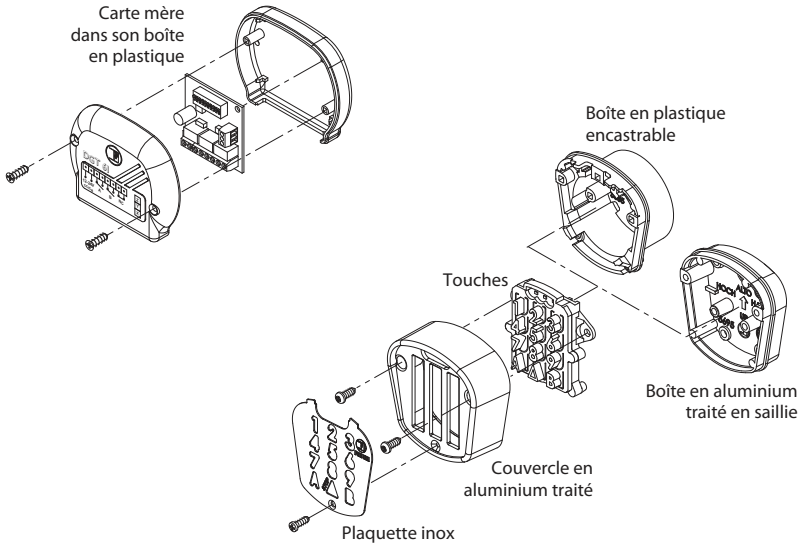

Le clavier digital **DGT 61** est un accessoire de commande à code personnalisé étudié pour l'ouverture et la fermeture de toutes les installations automatisées et pour la gestion d'autres usagers externes. Le DGT 61 est un clavier (contenu dans une boîte d'aluminium traité anticorrosion à fixer en saillie ou à encastrer) raccordé par câble (n° 4 fils) à la carte mère, qui doit être installée près du programmateur électronique série Elpro pour l'exécution des raccordements électriques.
Le clavier est composé d'une série de touches rétroéclairées d'une lumière bleue. Il y a neuf chiffres, deux sorties A et B et seulement une sortie d'arrêt d'urgence. Les raccordements électriques pour l'alimentation et pour le signal de commande sont possibles à travers le bornier, en utilisant un câble quadripolaire pour tous les câblages à la carte mère. La carte électronique est protegée dans une "boîte" plastique transparente: la borne passe à travers la boîte de fond, alors que les touches sont couvertes par le clavier saudé sur le fond.
Une plaquette en acier inox, avec l'inscription au laser de tous les chiffres et les sorties, couvre le clavier avec une vis de fixation.
La carte mère a un bornier pour recevoir l'alimentation externe (en parallèle aussi aux claviers), elle a des contacts de sortie NO des relais A et B et une sortie NF propre d'un troisième relais pour le raccordement d'un possible arrêt d'urgence. Un deuxième bornier pour les contacts X et Y (avec une troisième borne Z pour les signaux lontains ou brouillés) reçoit le signal de codification provenant des claviers.
La programmation est simple et immédiate à travers les dips-switch sur la carte mère. Sur chaque canal on peut mémoriser jusqu'à un maximum de 4 codes numériques différents: codes différents sur le même canal A ou B exécutent toujours les mêmes fonctions.
On peut appliquer aux deux relais d'autres fonctions plus professionnelles (sorties bistables, bistables témporisées, retard de sortie, etc...), en les rendant habiles simplement à travers le dip-dwitch sur la carte mère. En outre, on peut contrôler d'autres usagers externes (illumination, alarmes, irrigation...), les ouvertures automatiques internes...
On peut toujours "mettre à zéro" chaque fonction avec le propre code personnalisé. Un dispositif sonore émet des "bips" pour signaler si on a tapé une touche individuelle, si la digitalisation du code est correcte, si le codage est incorrect ou pour confirmer le correct effacement de la mémoire. Sur le clavier il y a des Leds qui aident pendant les phases de programmation et de codage: led verte (procédure correcte) et led rouge (procédure incorrecte ou touche de stop tapée). Une troisième led bleue, à lumière fixe, signale la présence de l'alimentation électrique et identifie le clavier pendant la nuit. Au contraire, la led bleue est clignotante quand les fonctions temporisées les plus professionnelles sont en exécution. Expiré le temps établi pour ces fonctions, la led bleue retourne à lumière fixe.

DONNEES TECHNIQUES

Alimentation 2 x 0,5mm²	12 - 24 Vac/dc
Raccordements au clavier	4 x 0,5 mm²
Absorption clavier	15 mA
Absorption relais au repos	4 mA
Absorption relais activé	27 mA
Température de travail	-20 °C +80 °C
Canaux NO	2
Canaux NF	1
Distance de communication	max 100 m
Contacts de sortie	1 A - 125 V - 60 VA
Degré de protection clavier	IP 54
Degré de protection carte	IP 53