Encastrable

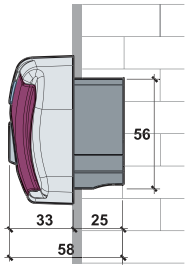

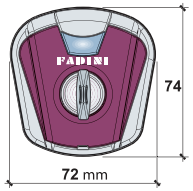

En saillie

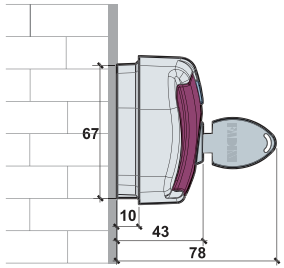

Le sélecteur à profil universel **Chis 37** est un accessoire de commande à clé personnalisée ouvre-ferme avec retour à ressort pour toutes les entrées automatisées. Il y a la version en saillie et encastrable.
La clé personnalisée avec prise ergonomique et elle a éte étudiée pour être introduite dans la serrure, en tous les deux sens verticals indifféremment (elle a une protection anti poudre dans la fente d'entrée).
Les composants principaux, pour la version en saillie, sont le couvercle et la boîte anti-effraction (tous le deux en aluminium), tandis que la version encastrable a seulement le couvercle en aluminium, avec la boîte à encastrer en ABS pour être installée dans la boîte à sceller ou sur le support du potelet anodisé. Les boîtes, version en saillie et encastrable, ont des trous sur la partie postérieure pour le fixage.
Une plaquette en plastique ABS couvre les vis de fixation du couvercle. Un led interne permet une signalisation à lumière bleue visible la nuit pour individuer l'accessoire. Les branchements électriques sont éffectués sur une borne fixe avec six entrées dans une carte qui a les micro étanches aux infiltrations d'eau. Chis 37 permet d'éffectuer les commandes ouvre et ferme utilisant des contacts commun-NO sur le bornier interne pour tous les deux micron indiqués avec A et B; en outre, un seul contact NF (rélatif seulement au micro B) permet un éventuel contact de sécurité d'arrêt où l'exigence de fonctionnement le demande.
Deux bornes sont disponibles pour l'alimentation à 12 V ou 24 V (en continue ou alternée) du led de signalisation.
Tous les composants internes au sélecteur Chis 37 sont en ABS, aluminium et inox (ressort de rappel). Ils sont installés avec vis de fixation autotaraudeuses et le tout a été étudié pour être installé sans aucun travail additionnel.
L'ouverture du couvercle, et donc l'accès interne (après avoir enlevé les vis de fixation), est possible seulement avec la clé personnalisée.
Le sélecteur à clé Chis 37 a tous les accessoires de fixation en ABS. Ils sont nécessaires pour garantir toutes les typologies d'installation, satisfaisant toutes les exigences: boîte à sceller pour le logement de Chis 37 encastrable; potelet en aluminium anodisé avec plaque galvanisée de fixation au sol couverte par une plaquette de protection en plastique.
Au sommet il y a un support, qui peut être utilisé aussi comme support de fixation latéral de Chis 37, et un adaptateur en plastique avec trous pour la substitution des sélecteurs à clé de la série Sech 15 et Prit 19.

DONNEES TECHNIQUES

Alimentation led	12 V / 24 Vac/dc
Absorption led	max 5 mA
Température de travail	-30 °C +70 °C
Contact microinterrupteurs	triple couche d'or
Charge max. sur les micro	100 mA et 30 V
Degré de protection	IP 54

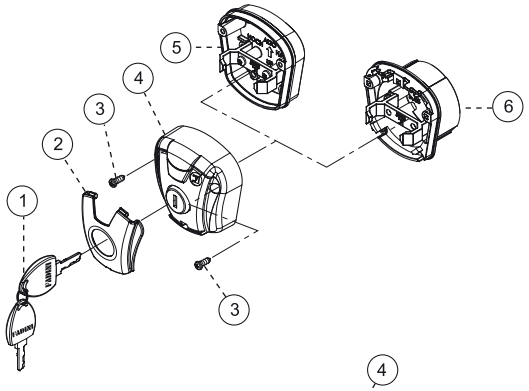

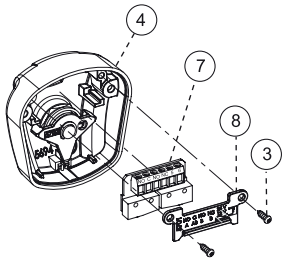

Description composants:
1 - Clé personnalisée
2 - Plaquette de couverture
3 - Vis 3,5x9,5 TCC de fixation
4 - Boîte en luminium
5 - Boîte en saillie en aluminium
6 - Boîte encastrable en ABS
7 - Carte avec micron, bornes et led
8 - Presse carte

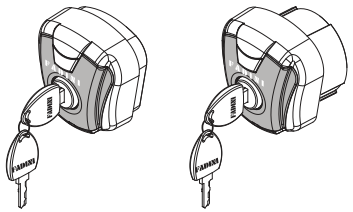

Des. N. **5936** | F | ***FICHE TECHNIQUE*** | CE 11/17 | **SELECTEUR A CLE PERSONNALISEE AVEC SERRURE UNIVERSELLE** | ***CHIS 37*** | meccanica FADINI