Difo 33

24V



Dispositif de sécurité à lumière infrarouge modulée

- **Robuste**
  dans une boîte en matériau plastique résistant.
  Application en saillie, semi-encastrée, ou sur supports externes avec potelets en acier.
- **Fiable**
  elle ne craint pas les intempéries et elle est insensible à n'importe quelle source de lumière ou réfléchie.
  Tension d'alimentation 24 Vac/dc
  Portée 12 m
  Portée supérieure dans la version **DIFO 33 RENFORCEES :** 30 m.

DONNEES TECHNIQUES

Fréquence lumière modulée	1.100 Hz
Alimentation	24 Vac/dc
Absorption Projecteur	40 mA
Absorption Récepteur	50 mA
Température de service	–10 °C +60 °C
Contact de sortie	1 A - 125 V - 60 VA max
Portée (*)	12/30 m
Degré de protection	IP 44

(*) La distance diminue du 30-50 % environ en présence de brouillard, pluie ou poudres.

DIMENSIONS

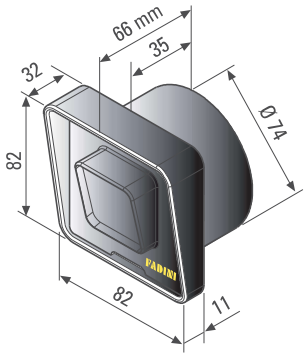

Code article	Modèle	Version	Portée (m)	Quantité par paquet (pcs)
330L	Paire photocellules DIFO 33	encastrable Ø 75 mm	12	1
331L	Paire photocellules DIFO 33 RENFORCEES	encastrable Ø 75 mm	30	1