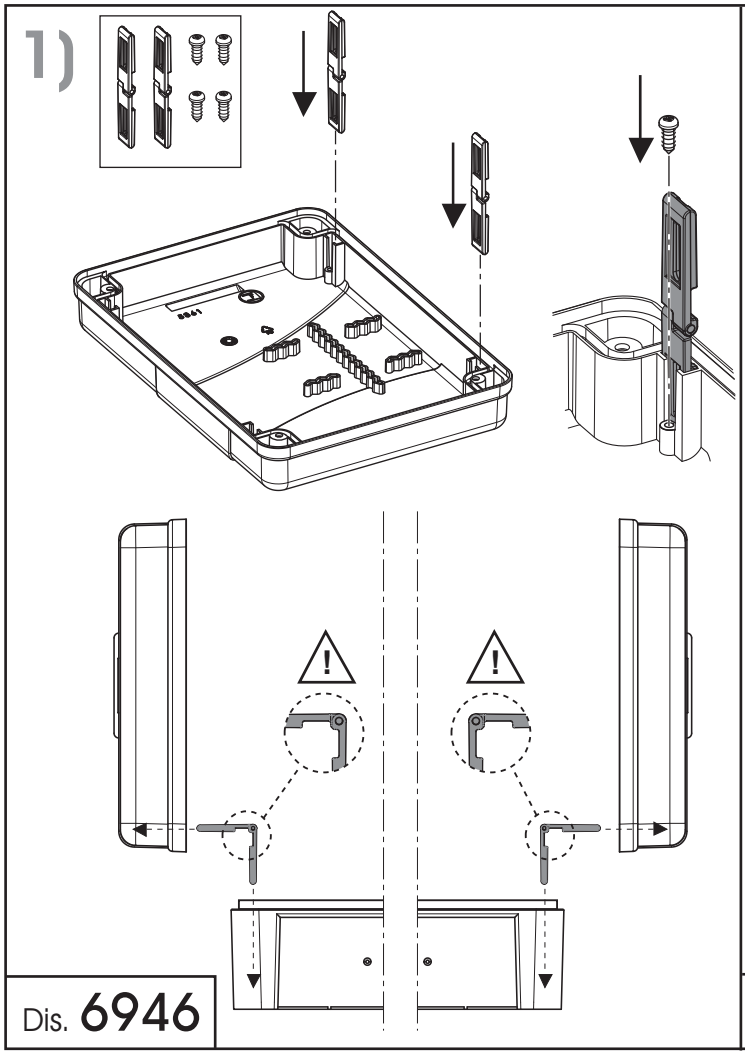

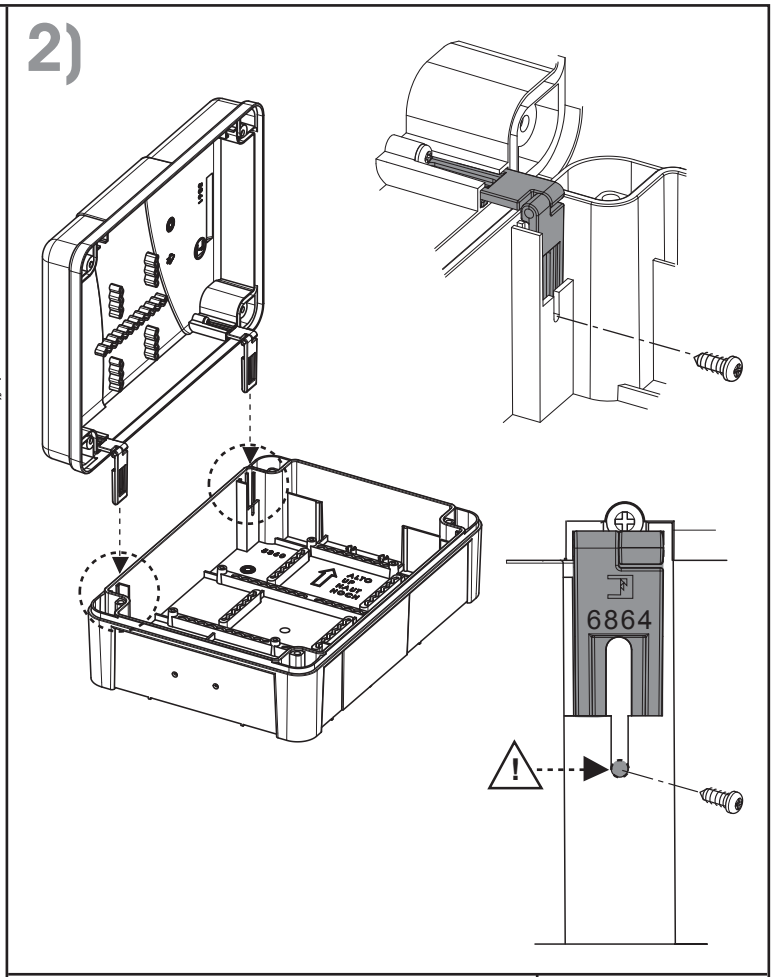

Dis. 6946

Via Mantova, 177/A - 37053 Cerea (VR) Italy
Tel.+39 0442 330422 r.a. - Fax +39 0442 331054
e-mail: info@fadini.net - www.fadini.net

meccanica FADINI

9-2014 Pluricom.net

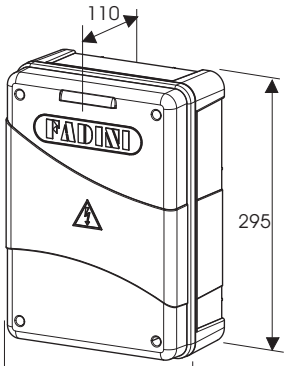

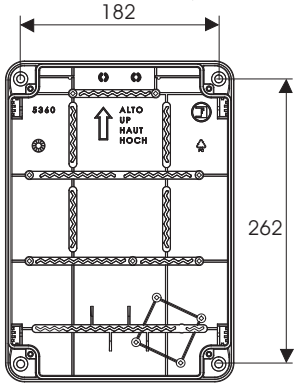

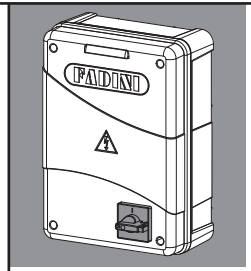

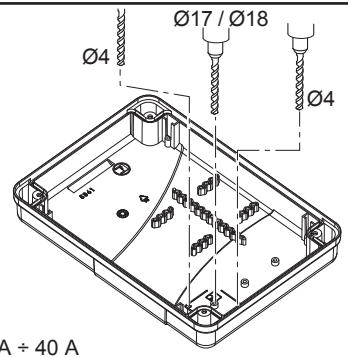

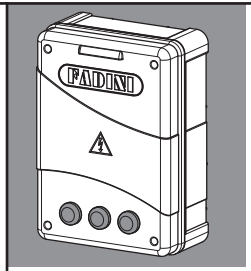

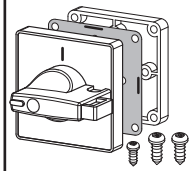

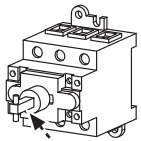

32 A ÷ 40 A
IP20

serie SQ025
48x48 mm

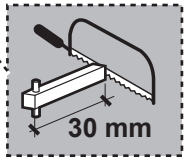

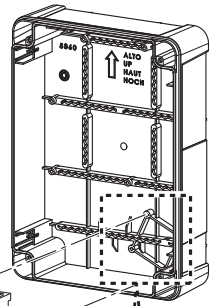

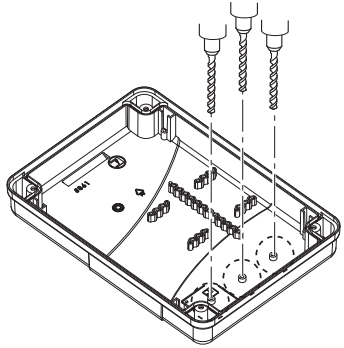

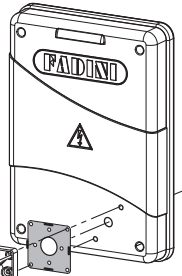

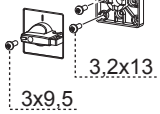

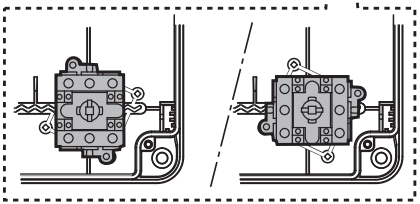

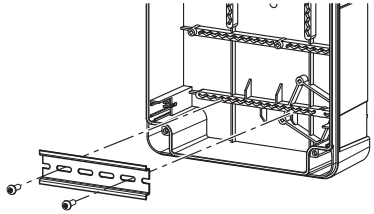

DIN-EN 50022-35

CE

IP64

Dis. 6946

meccanica FADINI