1)

I Scavo nel terreno
GB Pit into the ground
F Excavation dans le terrain
D Loch in den Boden

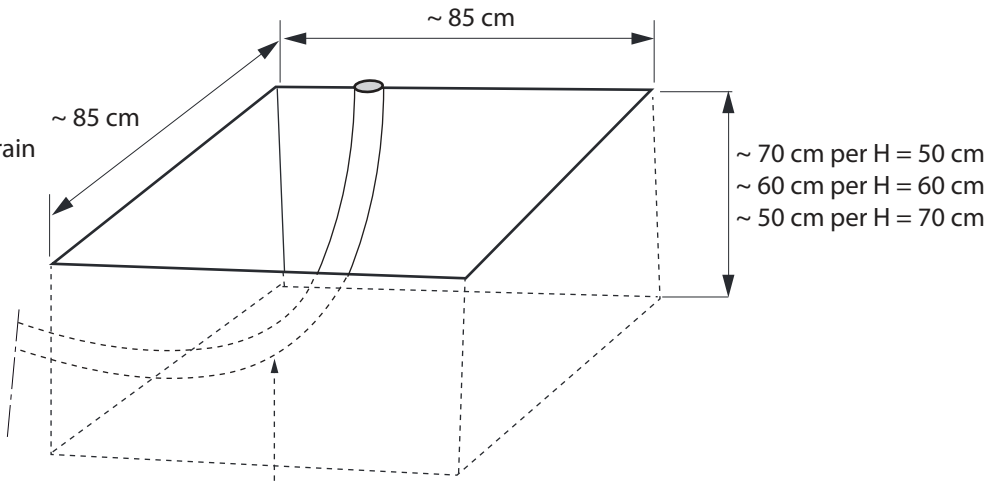

I Tubazione Ø 3 cm per il passaggio dei cavi elettrici
GB Piping Ø 3 cm for passage of electric wires
F Tuyauterie Ø 3 cm pour le passage des câbles électriques
D Leerrohr Ø 3 cm für den Durchgang der elektrischen Kabel

2)

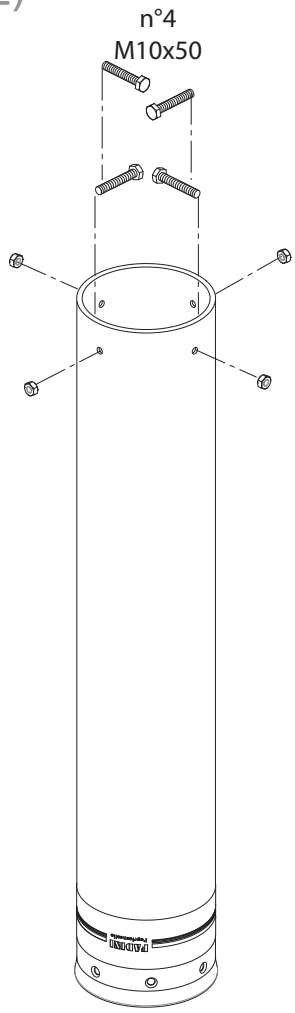

3)

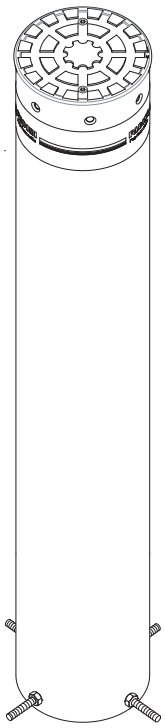

4)

I Chiusura fori con tappi
GB Plugged holes
F Trous bouchés
D Mit Stopfen verschlossene Bohrungen

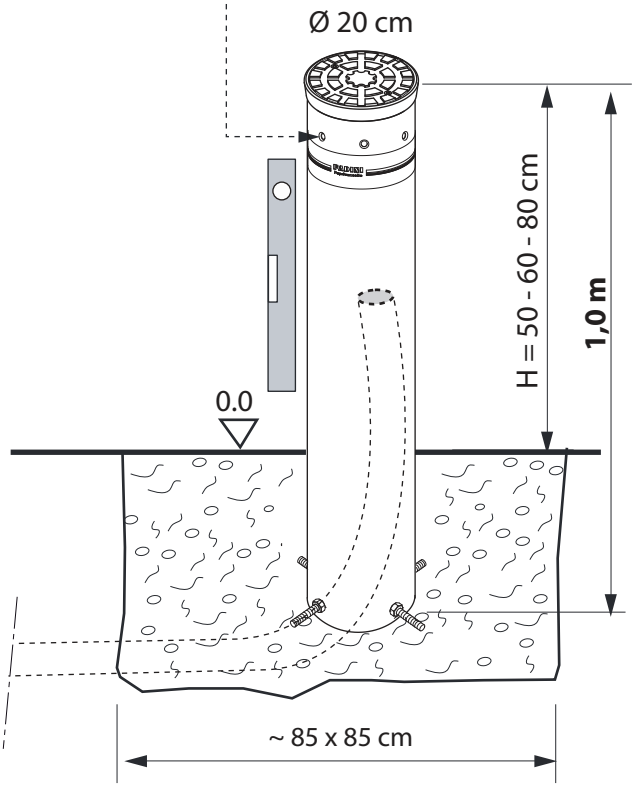

Dis. N. 8403

I INSTALLAZIONE **VIGILO FISSO**
GB FIXED BOLLARD **VIGILO**
F BORNE FIXE **VIGILO**
D FESTSTEHENDER POLLER **VIGILO**

meccanica FADINI

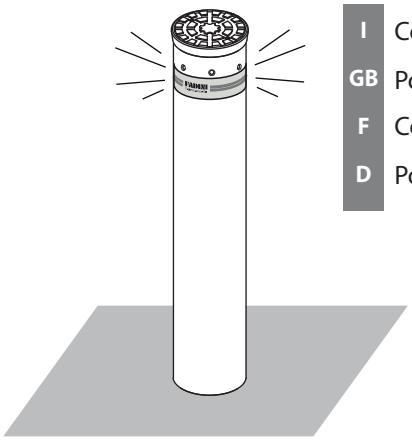

I Colonna predisposta per n° 8 led

GB Post preset to take 8 LED lights

F Colonne préparée pour 8 LED; trous bouchés

D Poller vorbereitet für 8 LED-Leuchten; mit Stopfen verschlossene Bohrungen

1)

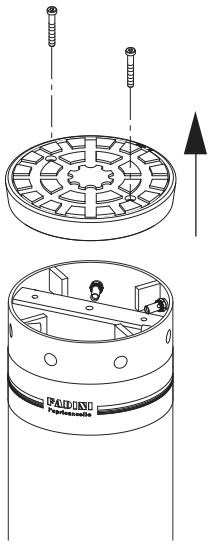

2)

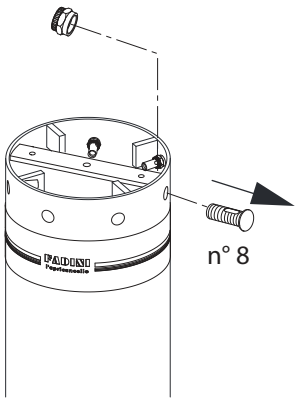

3)

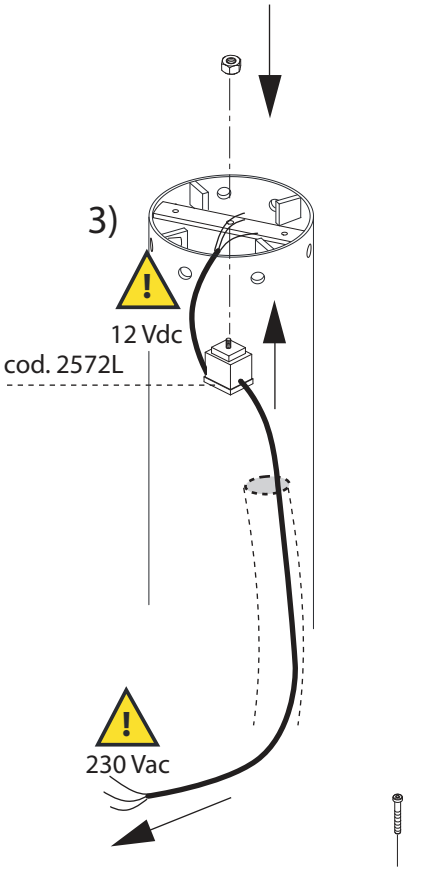

4)

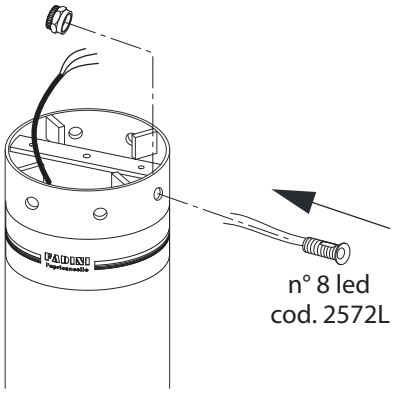

5)

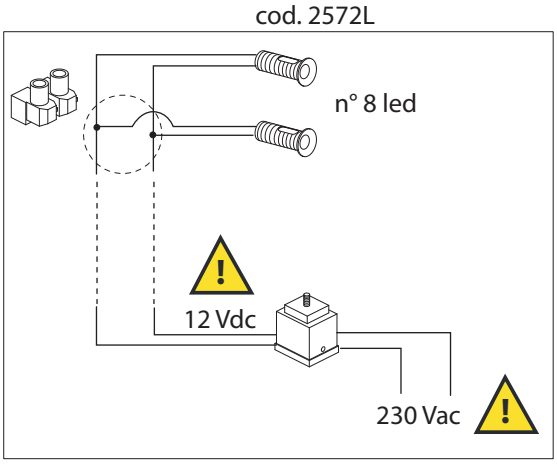

6)

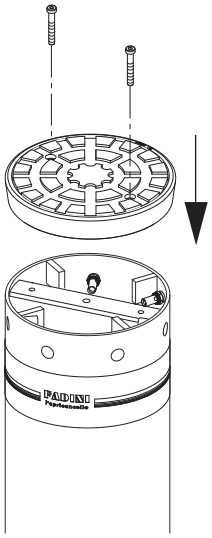

Dis. N. 8403			
	I INSTALLAZIONE **VIGILO FISSO**	F BORNE FIXE **VIGILO**	meccanica FADINI
	GB FIXED BOLLARD **VIGILO**	D FESTSTEHENDER POLLER **VIGILO**	