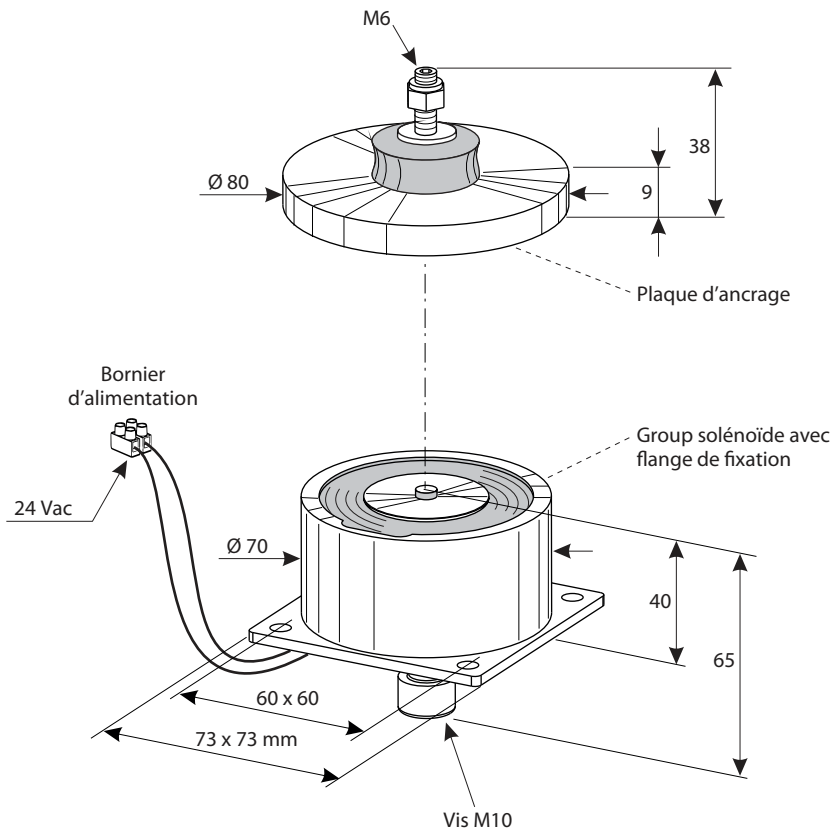

Code 2569L

Le **SOLENOIDE ELECTROMAGNETIQUE** est un dispositif utilisant une force électromagnétique pour bloquer un organe en mouvement quand il est en butée d'arrêt.
Le dispositif se compose de deux parties: l'une, contenant le group solénoïde fixe, produisant un champ magnétique lorsqu'il est alimenté en courant alterné en basse tension et ayant à son intérieur un redresseur decourant qui fournit le courant continu pour le solénoïde, et l'autre qui est la plaque d'ancrage, en métal, à fixer à l'organe mobile à bloquer.
Lorsque le solénoïde electromagnétique est sous tension, il crée un champ magnétique qui attire la plaque d'ancrage quand elle lui passe devant et ils restent ancrés.
Si le courant n'est pas branché le champ magnétique n'est pas produit et donc la plaque d'ancrage (avec l'organe en mouvement) se détache du group solénoïde.
Dans la phase de détachement de la plaque d'ancrage, un axe de poussée chargé par ressort durant le phénomène magnétique, facilite le détachement des deux organes.
Les dispositifs électriques fonctionnels se trouvent à l'intérieur du group solénoïde en métal fermés par résine testée pour opérer long temps à l'extérieur dans des conditions atmosphériques difficiles.
Les emplois de ce dispositif sont nombreux: blocage en buttée d'arrêt d'un portail ou d'une porte ou d'une fenêtre ou de la lisse d'une barrière etc.

DONNEES TECHNIQUES

Puissance	6 W
Alimentation	24 Vac
Type	Mf70 - code 2569L
Force d'ancrage	120 kg (1.180 N)
Redresseur	W04F incorporé
Absorbement	100 mA
Poids complet	1,5 kg