1)

I Scavo nel terreno
GB Pit into the ground
F Excavation dans le terrain
D Loch in den Boden

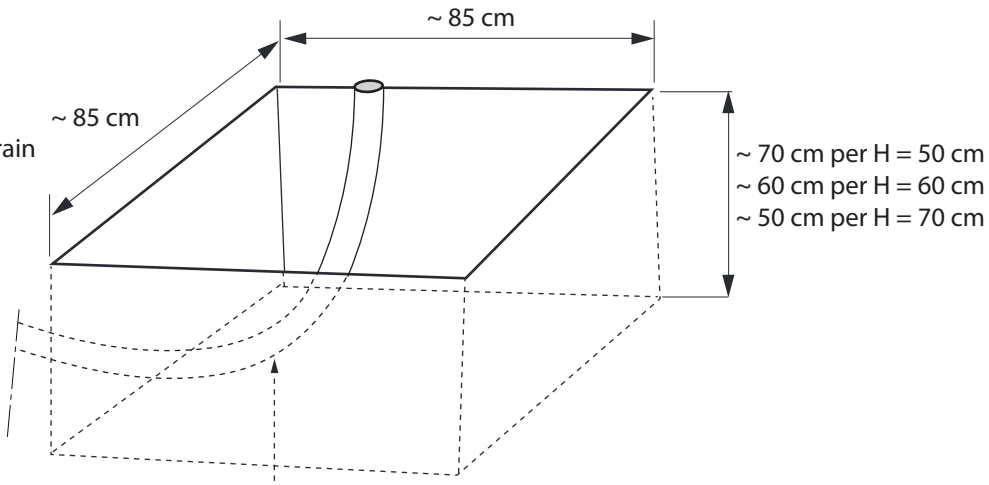

I Tubazione Ø 3 cm per il passaggio dei cavi elettrici
GB Piping Ø 3 cm for passage of electric wires
F Tuyauterie Ø 3 cm pour le passage des câbles électriques
D Leerrohr Ø 3 cm für den Durchgang der elektrischen Kabel

2)

n°4
M10x50

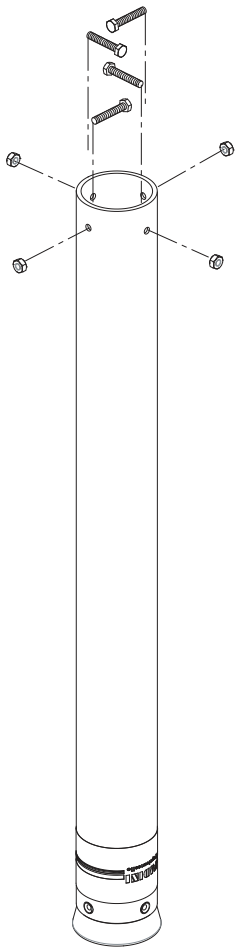

3)

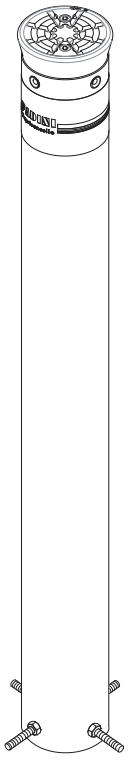

4)

I Chiusura fori con tappi
GB Plugged holes
F Trous bouchés
D Mit Stopfen verschlossene Bohrungen

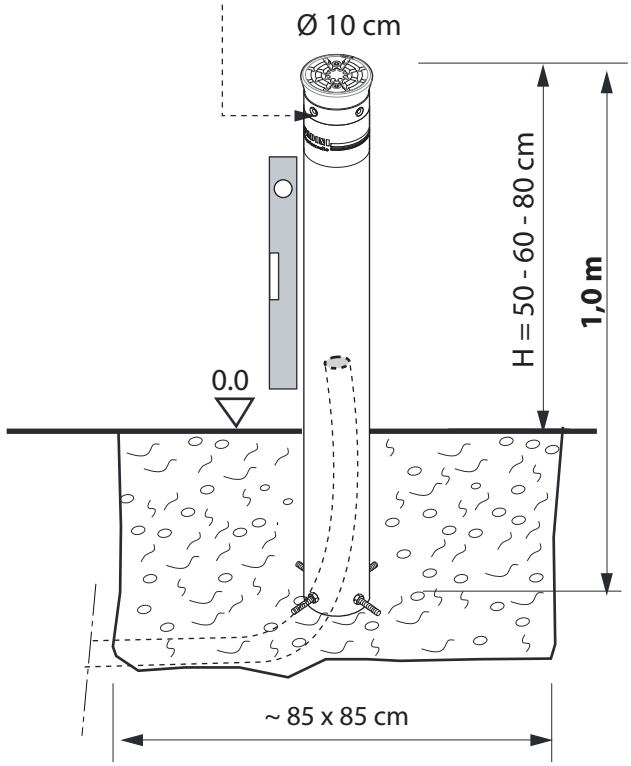

Dis. N. 8415

I INSTALLAZIONE **CORAL FISSO**
GB FIXED BOLLARD **CORAL**
F BORNE FIXE **CORAL**
D FESTSTEHENDER POLLER **CORAL**

meccanica FADINI

04-2018

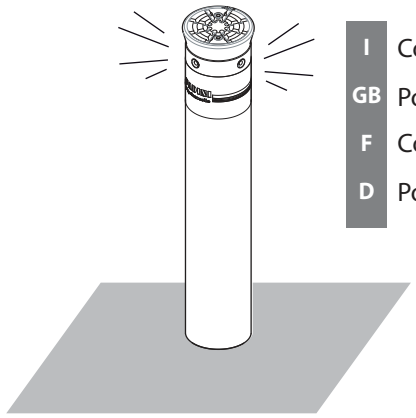

I Colonna predisposta per n° 4 led

GB Post preset to take 4 LED lights

F Colonne préparée pour 4 LED; trous bouchés

D Poller vorbereitet für 4 LED-Leuchten; mit Stopfen verschlossene Bohrungen

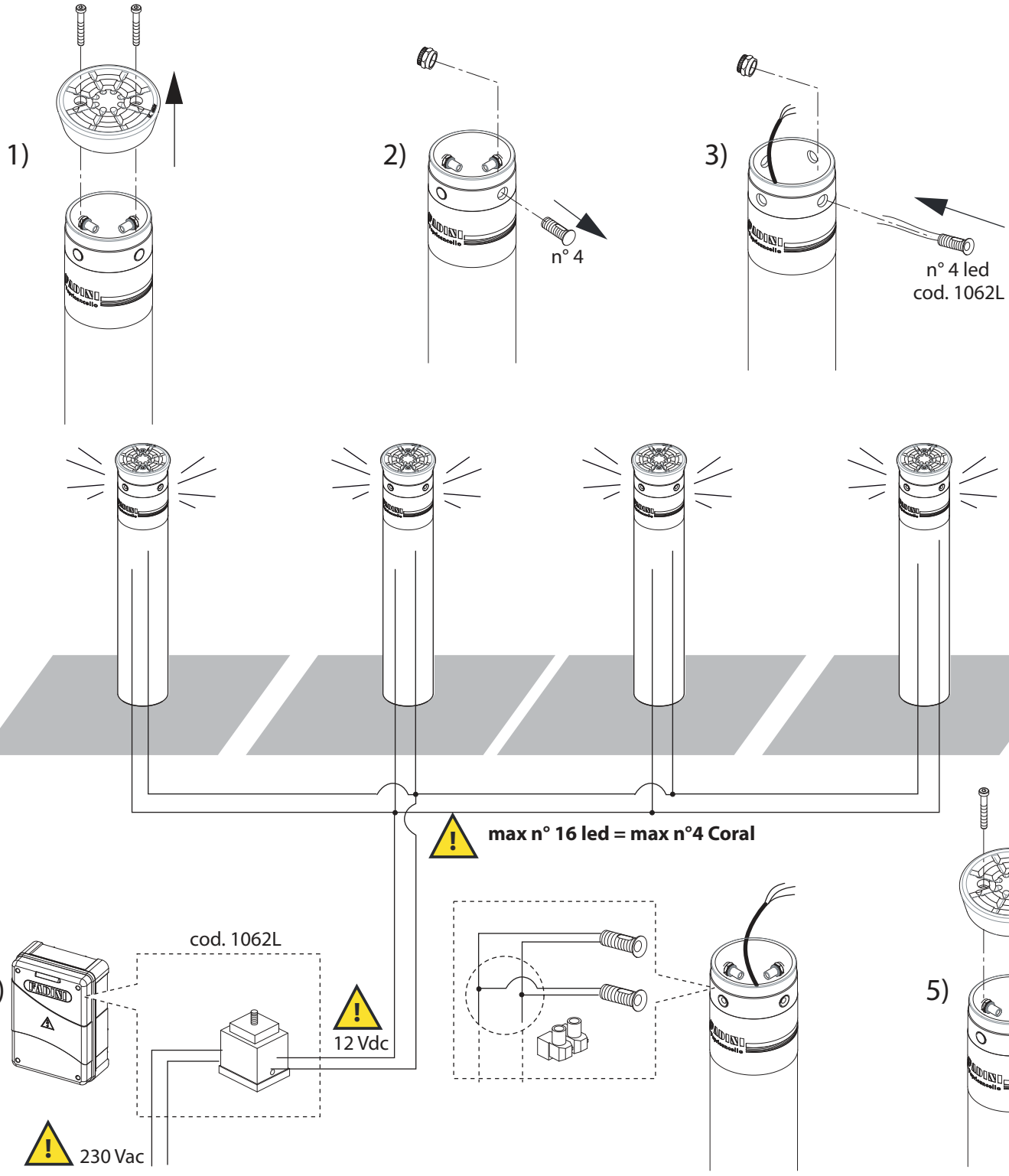

Dis. N. 8415	I INSTALLAZIONE **CORAL FISSO** GB FIXED BOLLARD **CORAL**	F BORNE FIXE **CORAL** D FESTSTEHENDER POLLER **CORAL**	meccanica FADINI