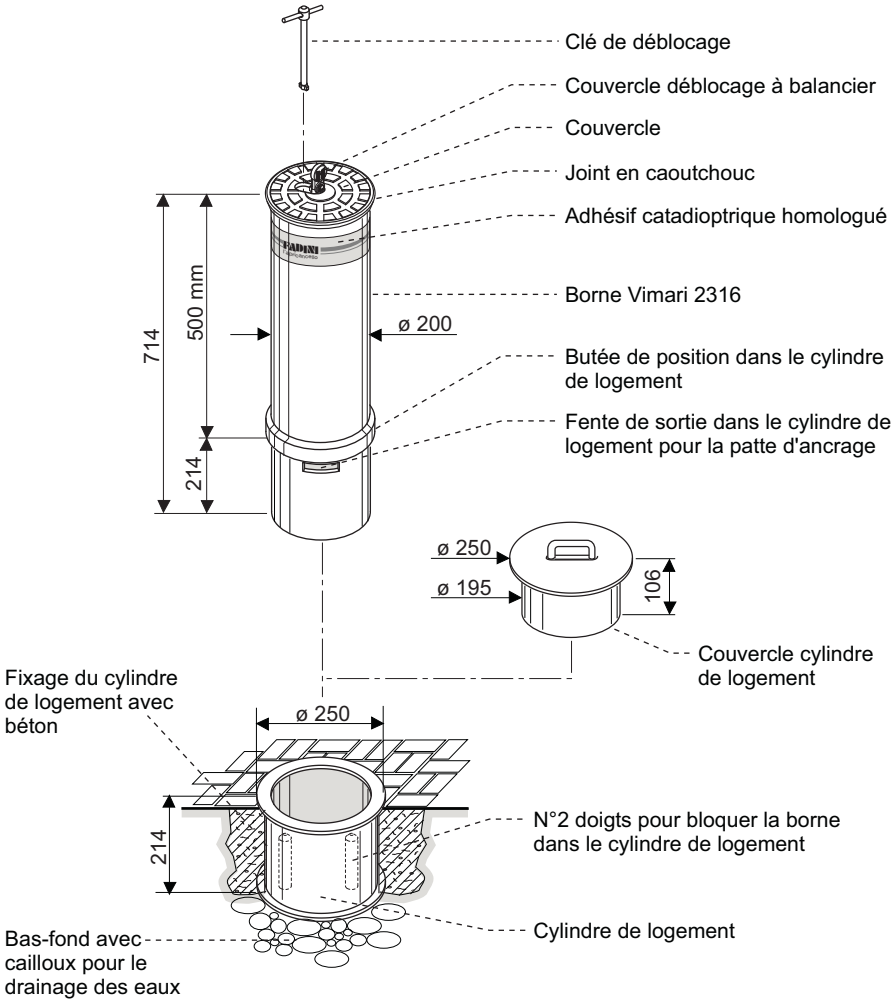

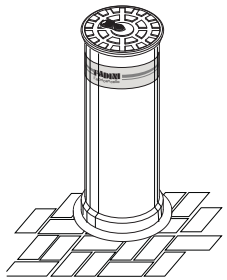

Vimari 2316 dans le logement

Vimari 2316 est une borne manuelle amovible de son cylindre de logement, etudié pour délimiter zones piétonnes ou aires de stationemment.
Il a une colonne cylindrique de 200 mm de diamètre, avec une hauteur de 500 mm en acier Fe de 5 mm d'épaisseur.
Le cylindre de logement dans lequel on doit introduire le Vimari 2316 est cimenté à niveau du sol. On obtient, donc, un logement fixe pour introduire et bloquer en position la borne amovible.
On peut débloquer le Vimari 2316 de son cylindre de logement avec une clé faconnée (option, à profil triangulaire).
Durant toutes les opérations d'introduction et enlèvement, la clé faconnée reste bien accrochée dans la serrure en aidant, donc, les opérations de soulèvement.
On a utilisé acier Fe traité cataphorèse et laqué; tous les composants internes au déblocage manuel sont galvanisés pour éviter la corrosion.
Vimari 2316 a un joint en caoutchouc pour protéger la tête de la borne escamotable des chocs, et un adhésif catadioptrique homologué pour voir la borne escamotable à toutes les heures du jour et de la nuit et en differentes conditions atmosphériques.
Soulèvement manuel: introduire la clé de déblocage dans la fente positionnée sous la protection de déblocage, ensuite la tourner en sens horaire et soulever la borne utilisant la même clé de déblocage. Ensuite il faut fermer le cylindre de logement avec son couvercle; couvercle praticable et carrossable. Quand on a terminé toutes les manœuvres, on peut enlever la clé de la serrure en la tournant en sens antihoraire.
Cette borne escamotable n'a pas besoin de réglage ou calibrage, en facilitant l'installation et le fonctionnement.

DONNEES TECHNIQUES

Course totale	500 mm
Diamètre colonne	200 mm
Epaisseur borne	5 mm
Degré de protection complet	IP 55
Poids borne	18 kg
Poids cylindre de logement	9 kg
Poids du couvercle	4 kg
Matérieu borne	Acier Fe 360
Finissage colonne	Peinture en poudre polyester RAL 7016 Gris Anthracite
Traitement	Cataphorèse
Matériau colonne version inox	Aisi 304 satiné

OPTION

A la demande, Vimari 2316 peut être fourni
avec clé de déblocage à ***profil triangulaire*** (Ref. des. 5741)

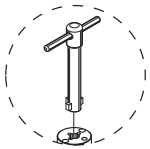

Clé à profil
TRIANGULAIRE



Vue de dessus
Profil triangulaire

FADINI
l'ouvre portail
Made in Italy

F

Des. N. **4992**

FICHE TECHNIQUE

09/14

BORNE MANUELLE AMOVIBLE

VIMARI 2316

meccanica FADINI