SICU 18 INOX

BORNE CARREE EN ACIER INOX BLINDEE

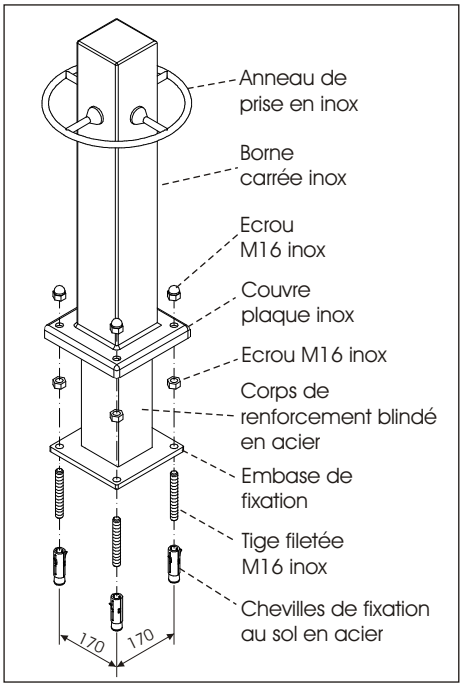

DESCRIPTION DES OPERATIONS D'INSTALLATION ET FIXATION AU SOL

1- Faire quatre trous pour la fixation au sol en respectant le diamètre et le pas entre les trous; puis fixer les chevilles en acier au niveau du sol.

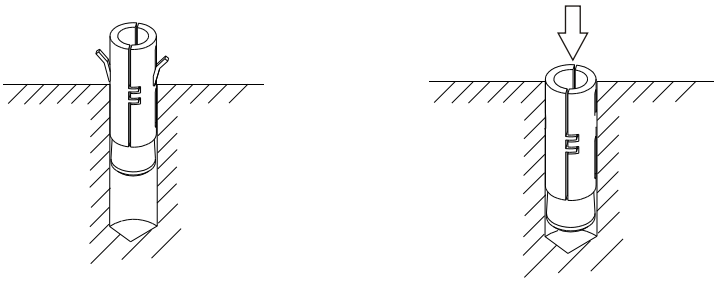

2- REGLAGE DES CHEVILLES: visser les quatres tiges filetées inox M16 aux 4 chevilles de fixation en acier pour une saille d'environ 35 - 40 mm; serrer l'écrou inox M16 pour regler la cheville qui doit bien adhérer au trou; il faut obtenir une saille des tiges filetées de 45 mm maximum du sol.
Dévisser l'écrou inox M16.
Faire la même opération pour tous les quatre tiges filetées inox.

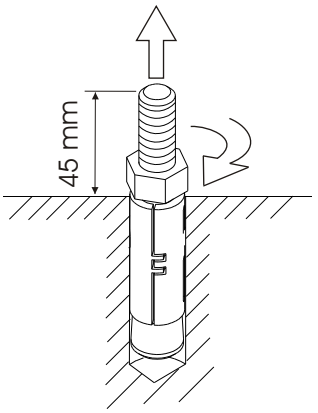

3- Introduire l'embase de fixation avec le corps de renforcement blindé dans les quatre tiges filetées inox.
Puis serrer bien les quatre écrous M16 inox.

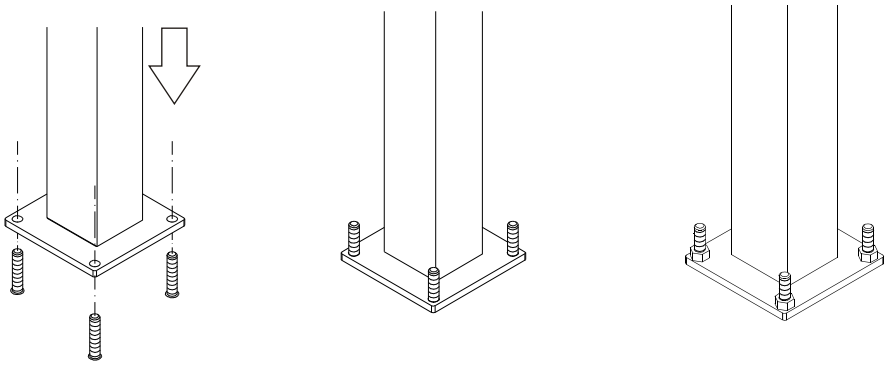

4- Enfiler la borne carrée inox avec le couvre plaque inox sur le corps de renforcement blindé au moyen de l'anneau de prise inox; puis visser les 4 écrous M16 inox.

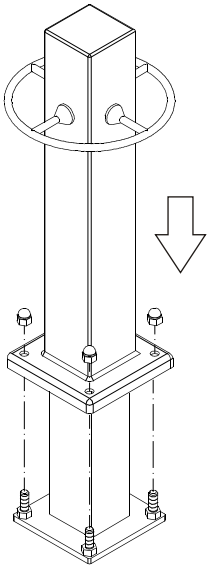

N.B.: Le type de chevillage et de fixation sera à adapter en fonction de la nature du sol.

F Via Mantova 177/A - 37053 Cerea (Verona) Italy Tel. 0442 330422 - Fax 0442 331054 e-mail: info@fadini.net - www.fadini.net

CE

Dis. N. 3849

INSTALLATION DE LA BORNE SICU 18 INOX BLINDEE

meccanica FADINI