SIBLI 17 INOX

Poids kg 39 - Poids du fourreau kg 14

INSTALLATION DE LA BORNE CARREE EN ACIER INOX BLINDEE AVEC SERRURE A HAUTE SECURITE A "POMPE" AMOVIBLE AVEC CLE PERSONNALISEE

1- Préparer un plot de fondation en béton autour au fourreau en inox selon les côtes indiquées. Durant l'opération utiliser une grillage métallique de renforcement à positionner contre le fourreau entre les 4 moyeux saillant et le haut du fourreau.

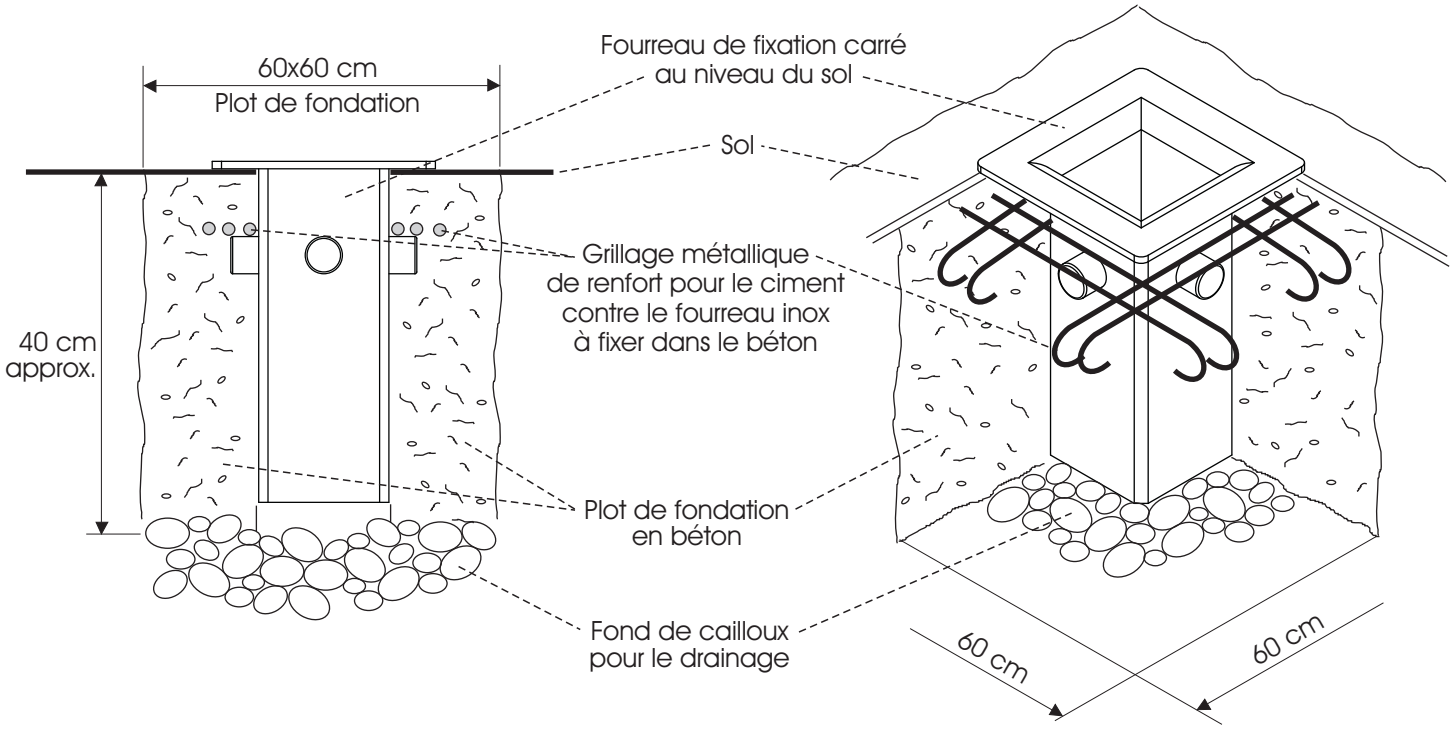

VUE EN COUPE DU PLOT

VUE EN PERSPECTIVE SECTIONNEE DU PLOT

2- Après la fixation au sol du fourreau inox, introduire la borne blindée Sibli Inox en utilisant l'anneau et en s'aidant avec la roue pour le déplacement. Une fois la borne en place, basculer le cache-serrure pour introduire la clé personnalisée dans la serrure de sécurité à pour introduire la clé personnalisé dans la serrure de sécurité à "pompe" et faire deux tours: la borne maintenant est bien fixée en place. Pour débloquer le Sibli Inox blindé faire les mêmes opérations à l'inverse, une fois le Sibli est déplacé, on peut le poser dans le trépied de stockage et couvrir le fourreau avec le couvercle en acier inox.

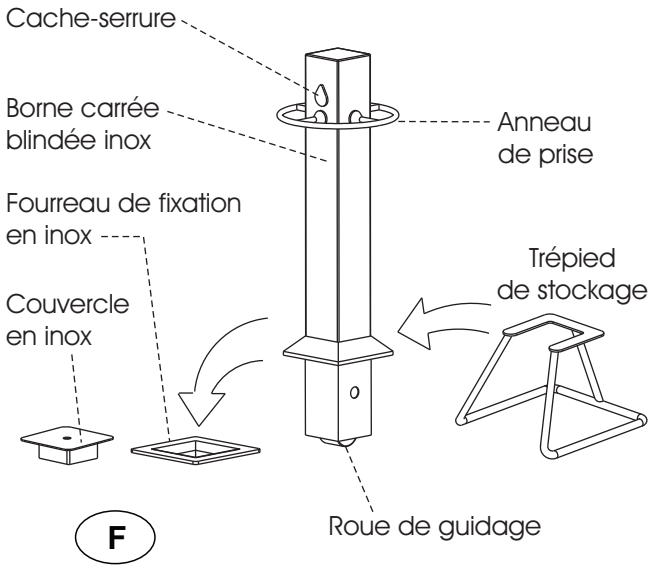

F

Vue de la Borne carrée Sibli blindée Inox après l'avoir positionnée dans le fourreau

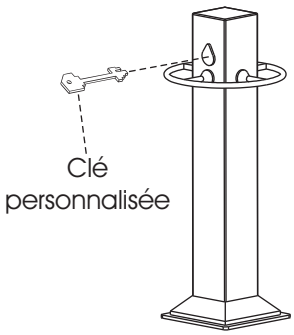

Basculer le cache puis faire deux tours pour bloquer le Sibli au sol

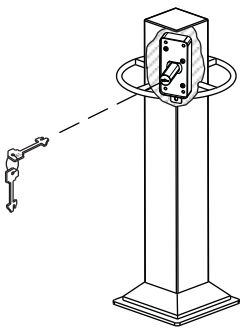

Des. N. 3851	INSTALLATION DU FOURREAU DE FIXATION AU SOL ET DE LA BORNE BLINDEE AMOVIBLE **SIBLI 17 INOX**	meccanica FADINI

SIBLI 17 INOX

08-2015

INSTALLATION DU SIBLI INOX EXPOSE AU RUISSELLEMENT D'EAU

On conseille d'installer le fourreau inox à 20 mm au dessus du niveau du sol.
Faire des trous de 5 - 6 mm avec la perceuse sur le fond du fourreau de fixation pour garantir le drainage de l'eau dans le fond.

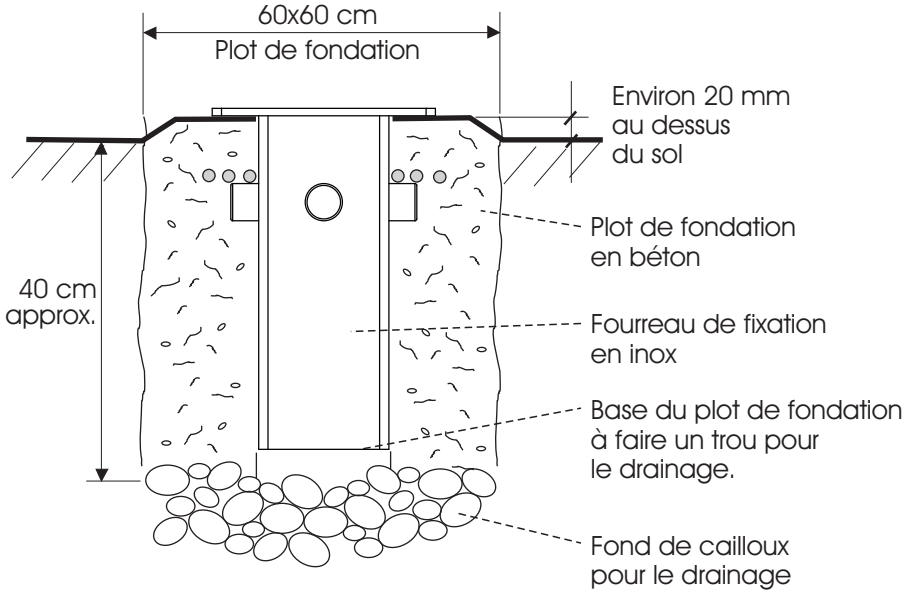

VUE EN COUPE DU PLOT

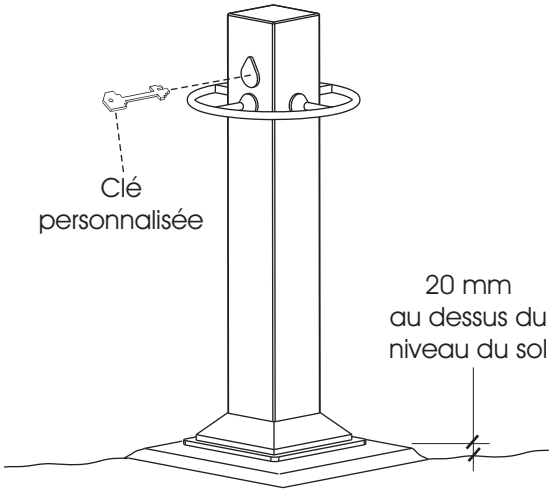

SIBLI INOX AVEC FOURREAU
DE FIXATION SURELEVE

N.B.: Le type de chevillage et de fixation sera à adapter en fonction de la nature du sol.

- La clé avec la serrure peut avoir un chiffrage différent l'un de l'autre

ou bien

- Les clés peuvent être toutes les mêmes, KA du même chiffrage.

- Il faut le spécifier dans la commande.

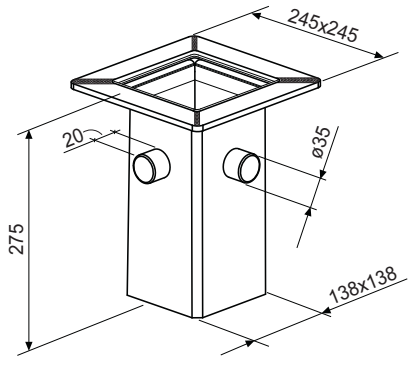

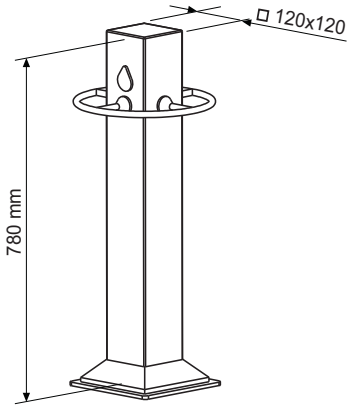

F Via Mantova 177/A - 37053 Cerea (Verona) Italy Tel. +39 0442 330422 - Fax +39 0442 331054 e-mail: info@fadini.net - www.fadini.net

CE

Des. N. 3851	INSTALLATION DU FOURREAU DE FIXATION AU SOL ET DE LA BORNE BLINDEE AMOVIBLE **SIBLI 17 INOX**	meccanica FADINI