ZERO.K

cod. 142L

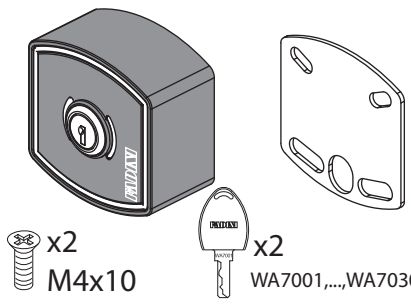

Fig. 1

cod. 143L

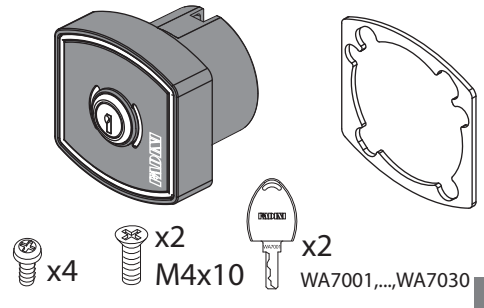

Fig. 2

ZERO.EK

cod. 144L

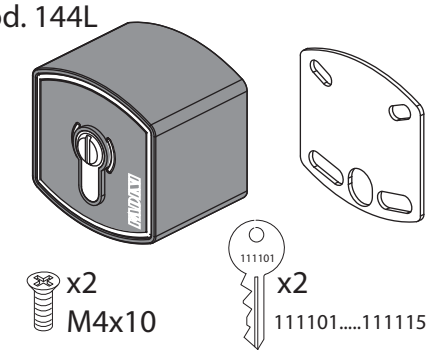

Fig. 3

cod. 145L

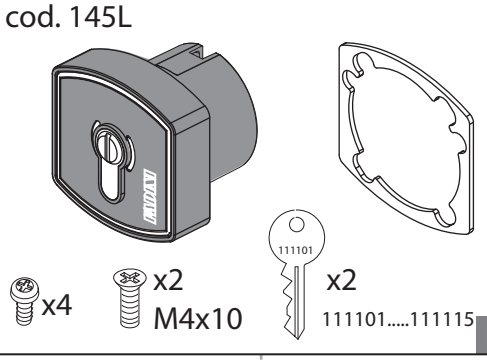

Fig. 4

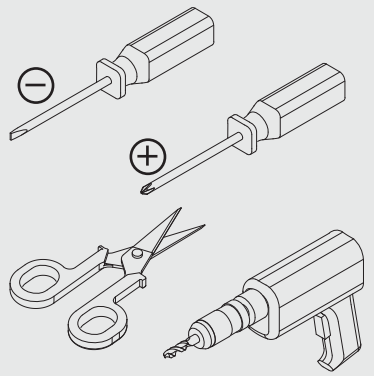

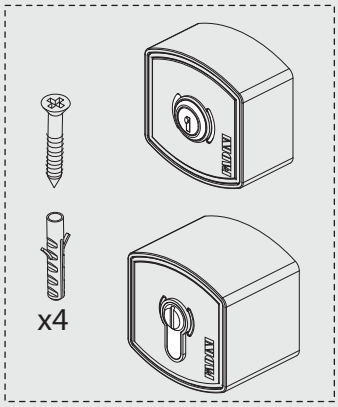

Fig. 5

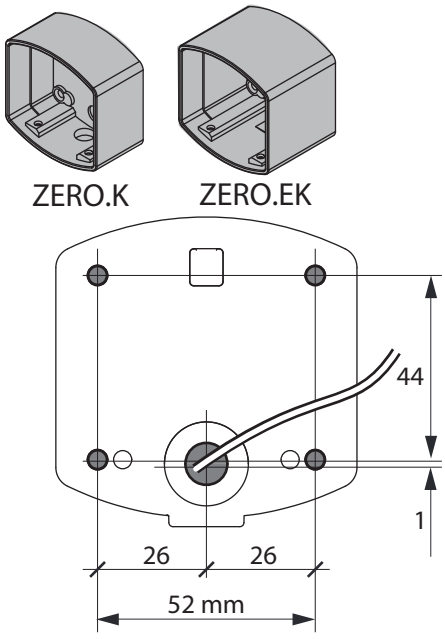

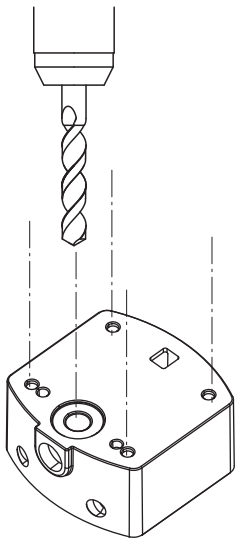

Fig. 6

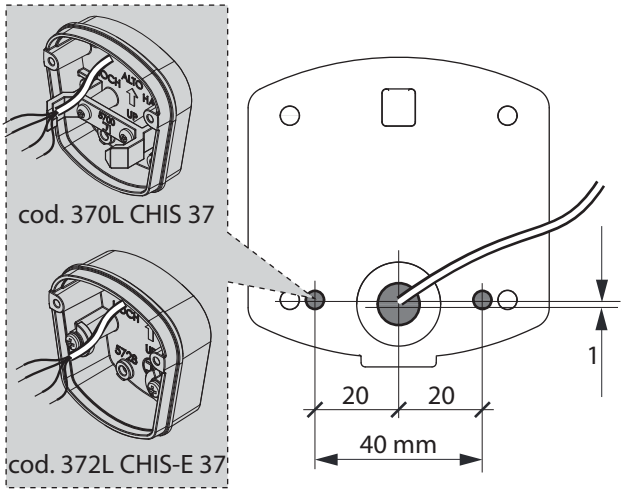

Fig. 7

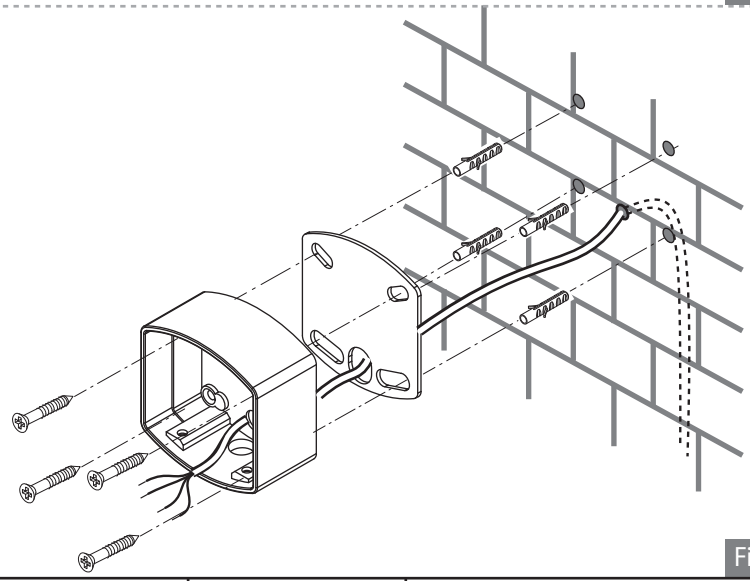

Fig. 8

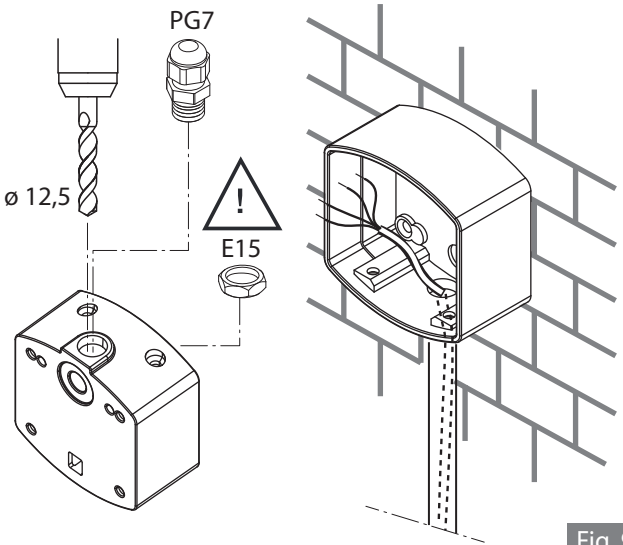

Fig. 9

Via Mantova, 177/A - 37053 Cerea (VR) Italy
Ph. +39 0442 330422 Fax +39 0442 331054
info@fadini.net - www.fadini.net

meccanica FADINI

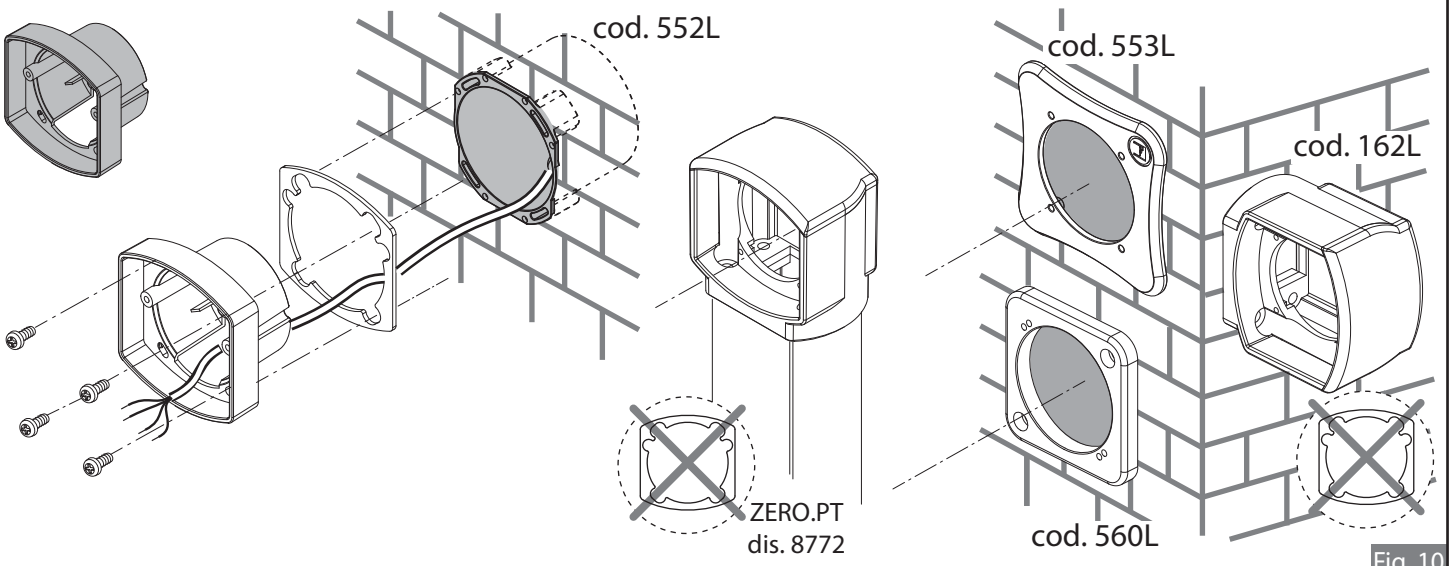

Fig. 10

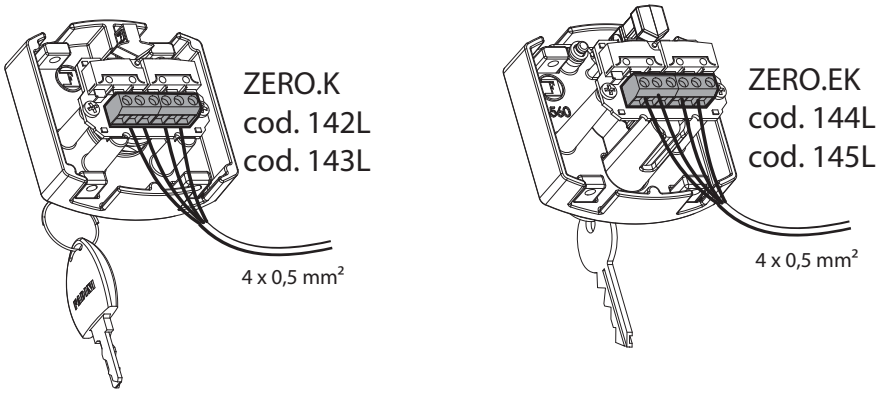

Fig. 11

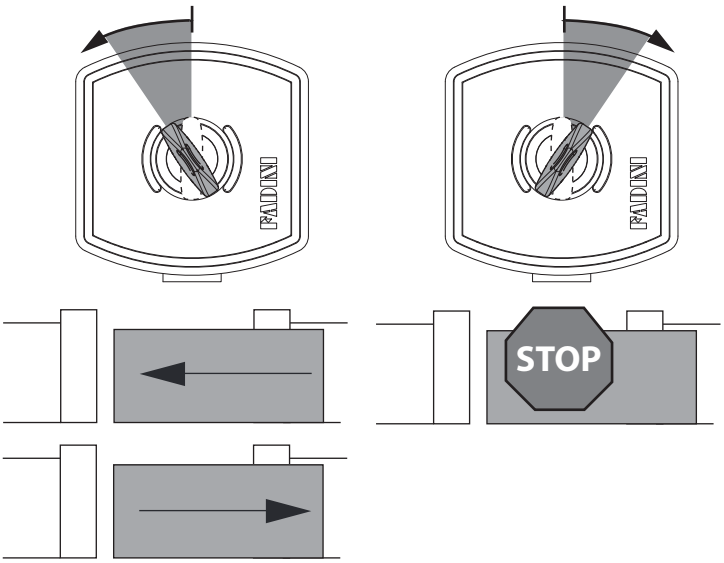

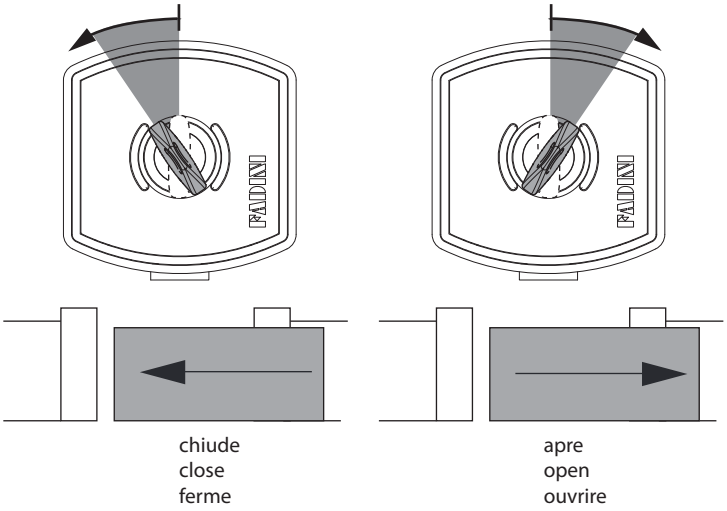

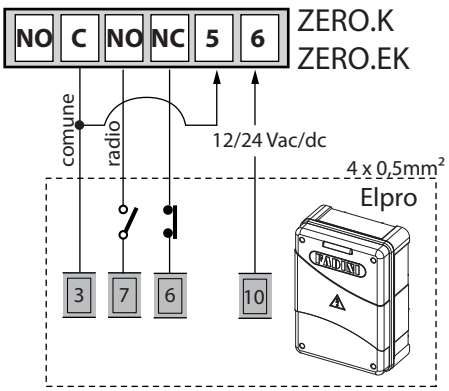

Fig. 12

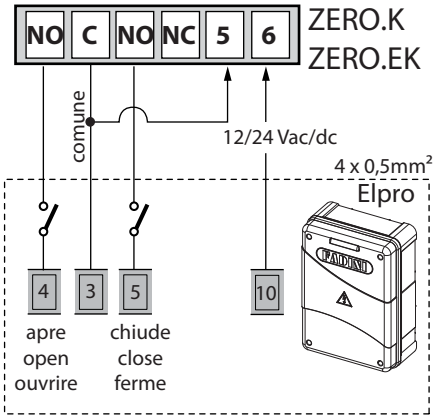

Fig. 13

Via Mantova, 177/A - 37053 Cerea (VR) Italy
Ph. +39 0442 330422 Fax +39 0442 331054
info@fadini.net - www.fadini.net

meccanica FADINI

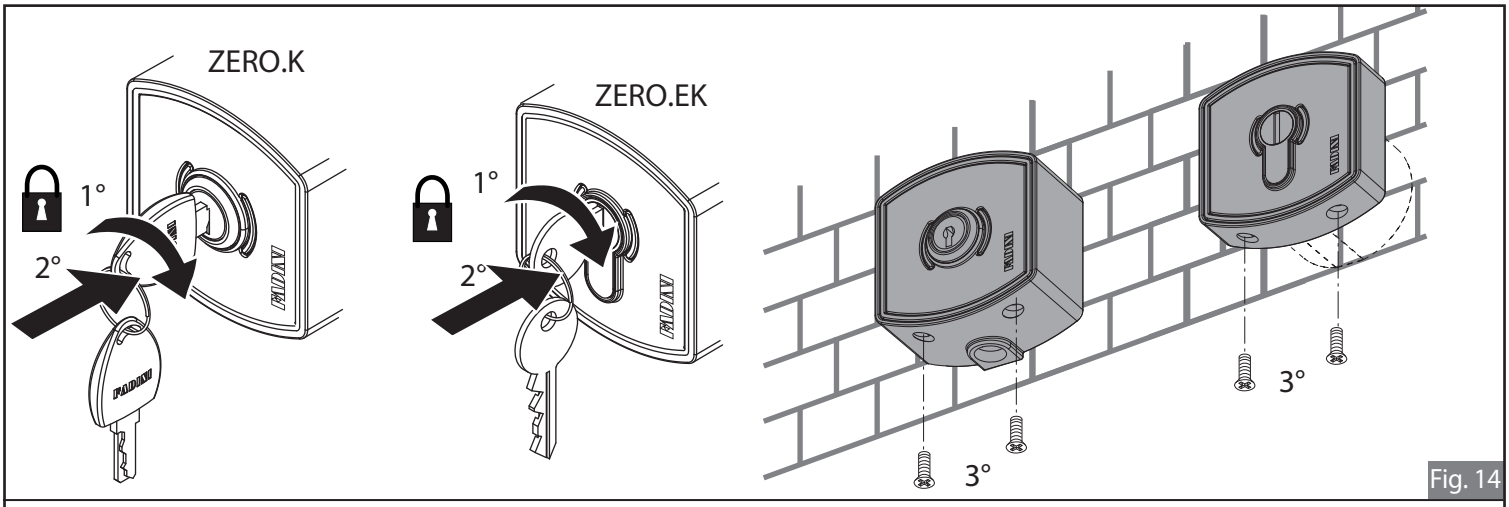

Fig. 14

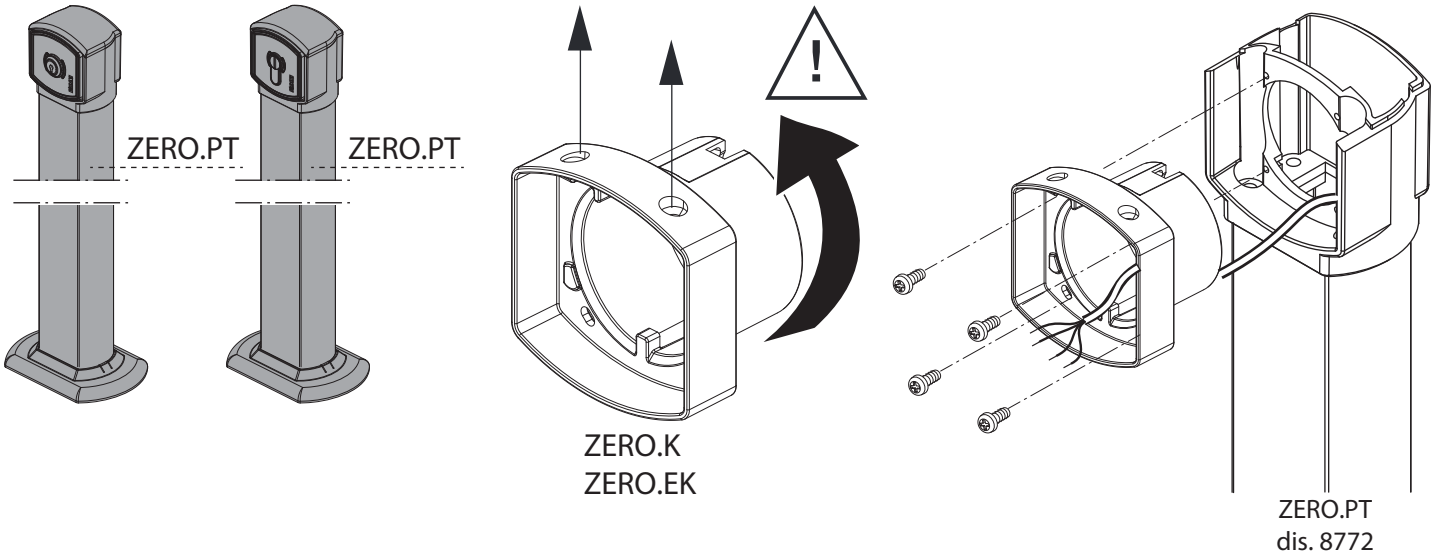

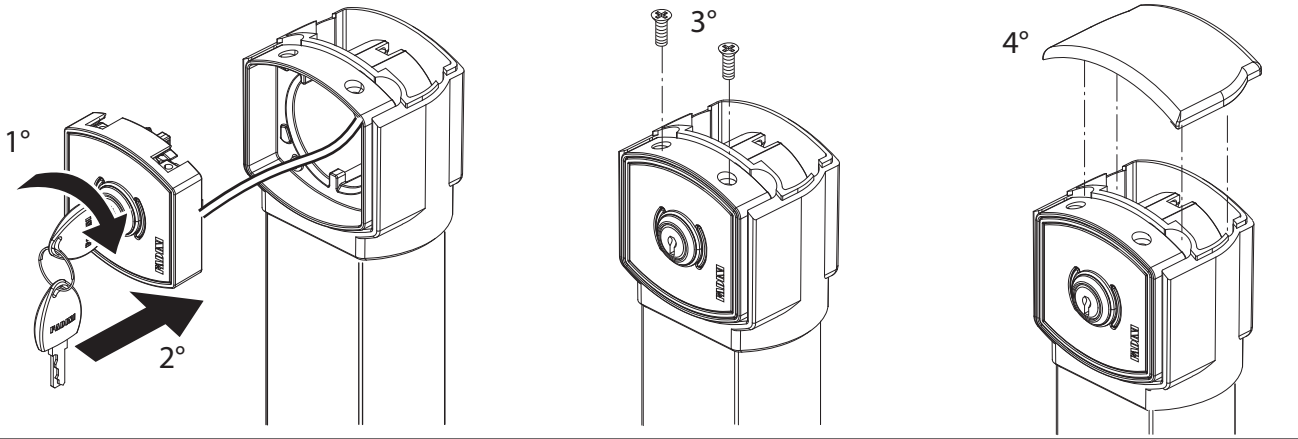

Fig. 15

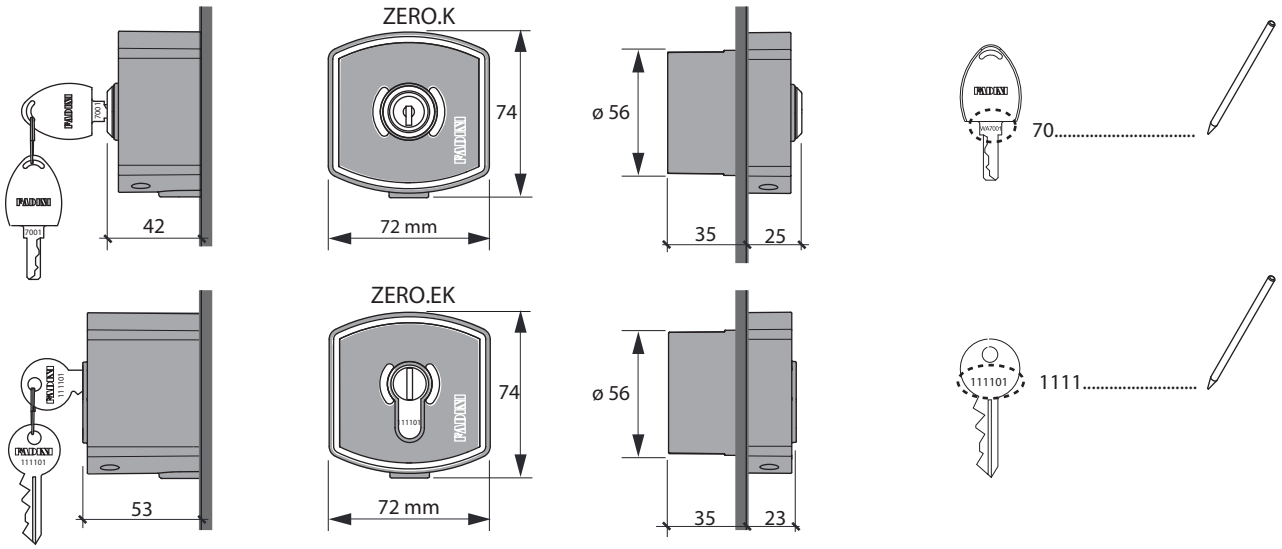

Fig. 16

Via Mantova, 177/A - 37053 Cerea (VR) Italy
Ph. +39 0442 330422 Fax +39 0442 331054
info@fadini.net - www.fadini.net

meccanica FADINI

I

GRAZIE

Vi ringraziamo per aver deciso di acquistare un prodotto Fadini. Vi invitiamo a leggere attentamente queste istruzioni prima di iniziare a usare il dispositivo. Le istruzioni contengono informazioni importanti che vi aiuteranno a trarre il meglio da questo dispositivo e vi garantiranno altresì sicurezza in fase di installazione, uso e manutenzione del dispositivo. Conservare questo manuale in un luogo pratico, in modo da poterlo sempre consultare e garantire un utilizzo sicuro e adeguato del dispositivo.

AVVERTENZE GENERALI PER LA SICUREZZA DELLE PERSONE

Questo prodotto è stato progettato per un utilizzo esclusivo per quanto indicato in queste istruzioni; qualsiasi altra applicazione non espressamente indicata potrebbe provocare disservizi o danni a cose e persone.

IMPORTANTE

Togliere sempre l'alimentazione elettrica all'impianto se si effettuano interventi di manutenzione e/o pulizia. Tenere lontano dalla portata di bambini questo dispositivo. La ditta costruttrice non è responsabile per eventuali danni derivati da usi impropri e non specificatamente indicati in queste istruzioni; non risponde inoltre di malfunzionamenti derivati dall'uso di materiali e/o accessori non indicati dalla ditta stessa. Tutto quanto non espressamente indicato in queste istruzioni non è permesso. L'installazione del prodotto deve essere effettuata da personale tecnico qualificato.

ATTENZIONE

Gli involucri dell'imballo come cartone, nylon, polistirolo, ecc. possono essere smaltiti effettuando la raccolta differenziata (previa verifica delle normative vigenti nel luogo dell'installazione in materia di smaltimento rifiuti). Elementi elettrici, elettronici e batterie possono contenere sostanze inquinanti: rimuovere e affidare tali componenti a ditte specializzate nel recupero dei rifiuti, come indicato nella direttiva 2012/19/UE. Vietato gettare nei rifiuti materiali nocivi per l'ambiente.

DICHIARAZIONE DI CONFORMITÀ

Con la presente Meccanica Fadini snc dichiara che questi selettori ZERO.K e ZERO.EK sono conforme ai requisiti essenziali ed alle altre disposizioni pertinenti stabilite dalle Direttive 2014/30/UE e 2014/35/UE. La dichiarazione di conformità può essere consultata sul sito: www.fadini.net nella sezione prodotti.

DESCRIZIONE PRODOTTO

ZERO.EK e ZERO.K sono selettori a chiave con scocca in lega metallica verniciata a polvere e serratura a ritorno automatico: mezzo cilindro a profilo europeo o standard. Entrambi con cornice luminosa a led bianco. Contatti: morsettiera con due microinterruttori 12/24 Vac, con portata max 100 mA, per selezionare due contatti NA e un contatto NC. Disponibile nella versione da parete oppure da incasso. ZERO.PT è la linea completa di colonnine e supporti per il fissaggio.

GB

THANK YOU

Thank you for purchasing a Fadini product.

Please read these instructions carefully before using this appliance. The instructions contain important information which will help you get the best out of the appliance and ensure safe and proper installation, use and maintenance. Keep this manual in a convenient place so that you can always refer to it for the safe and proper use of the appliance.

GENERAL WARNINGS FOR PEOPLE'S SAFETY

This product has been designed exclusively for being used as indicated in these instructions; inefficiency or even damage to people and belongings may occur for any other applications not clearly herewith indicated .

IMPORTANT

Always disconnect the electric power from the system when servicing or maintaining. Keep away from children. The manufacturing company is not liable for improper use or for use not specifically indicated in these instructions; it is also not liable for malfunctioning caused by the use of meterials and/or accessories not herewith indicated. Anything that is not specifically indicated in these instructions it is to be considerded as not allowed. Installation must be carried out by qualified technicians.

NOTE WELL

Packaging materials such as cardboard, nylon, polystyrene, ecc. are to be disposed of properly (in compliance with the norms for waste disposal applicable in the place of installation). Electrical and electronic components and batteries are polluting substances: dispose of such components separately through specialized companies, as indicated in the 2012/19/UE norms. Materials that are noxiuos to environment cannot be disposed of as common waste.

DECLARATION OF CONFORMITY

Hereby Meccanica Fadini snc declares declares that these selectors ZERO.K e ZERO.EK are conforming to the essential requirements and provisions established by the 2014/30/UE and 2014/35/UE Directives. Declaration of conformity can be consulted on site: www.fadini.net in the products section.

PRODUCT DESCRIPTION

ZERO.EK and ZERO.K are key-switches whose bodies are made of metal aloy: half euro-profile cylinder or standard options. Both have a white led luminous frame. Contacts: terminal boards with two 12/24 Vac microswitches, max 100 mA, to select two NO contacts and one NC contact. Surface or recess mount options. ZERO.PT is the complete line of posts and supports for fixing purposes.

F

MERCI

Merci d'avoir acheté un produit Fadini. Veuillez lire attentivement ces instructions avant d'utiliser ce dispositif. Les instructions contiennent des informations importantes qui vous aideront à tirer le meilleur parti de l'appareil et à assurer une installation, une utilisation et un entretien sûrs et appropriés. Conservez ce manuel dans un endroit pratique afin de pouvoir toujours vous y référer pour une utilisation sûre et appropriée.

AVERTISSEMENTS GENERAUX POUR LA SECURITE DES PERSONNES

Ce produit a été conçu pour une utilisation exclusive comme indiqué dans ces instructions; toute autre application non expressément indiquée pourrait provoquer des dysfonctionnements ou endommager les choses et les personnes.

IMPORTANT

Débranchez toujours l'alimentation électrique du système si on doit effectuer des opérations de maintenance et / ou de nettoyage. Gardez ce dispositif hors de la portée des enfants. Le fabricant n'est pas responsable des dommages résultant d'une mauvaise utilisation et non spécifiquement indiquée dans ces instructions; en outre, il n'est pas responsable des dysfonctionnements résultant de l'utilisation de matériaux et / ou d'accessoires non indiqués par l'entreprise elle-même. Tout ce qui n'est pas expressément indiqué dans ces instructions n'est pas autorisé. L'installation du produit doit être effectuée par personnel technique qualifié.

ATTENTION

Les emballages tels que le carton, le nylon, le polystyrène, etc. peuvent être éliminés par collecte séparée (après vérification des réglementations en vigueur sur le lieu d'installation en matière d'élimination des déchets). Les éléments électriques, électroniques et les batteries peuvent contenir des polluants: enlevez et confiez ces composants à des entreprises spécialisées dans la valorisation des déchets, comme indiqué dans la directive 2012/19/UE. Il est interdit de jeter des déchets nocifs pour l'environnement.

DECLARATION DE CONFORMITE

Par la présente, Meccanica Fadini snc déclare que les sélecteurs ZERO.K et ZERO.EK sont conformes aux exigences essentielles et aux autres dispositions pertinentes établies par les directives 2014/30/UE et 2014/35/UE. La déclaration de conformité peut être consultée sur le site Web : www.fadini.net dans la section produits.

DESCRIPTION DU PRODUIT

ZERO.EK et ZERO.K sont des sélecteurs à clé avec boîtier en alliage métallique laqué en poudre et serrure à retour automatique: demi-cylindre à profil européen ou standard. Tous deux ont un cadre lumineux à LED blanche. Contacts: bornier avec deux micro-interrupteurs 12/24 Vac, d'une capacité maximale de 100 mA, pour sélectionner deux contacts NO et un contact NF. Disponible en version en saillie ou à encastrer. ZERO.PT est la gamme complète de potelets et supports pour la fixation.

D

DANKE

Wir danken Ihnen, dass Sie sich für ein Fadini-Produkt entschieden haben. Bitte lesen Sie diese Anleitung sehr sorgfältig bevor Sie das Gerät in Betrieb nehmen. Die Anleitung enthält wichtige Informationen, damit Sie das Gerät optimal nutzen können, und Ihnen bei der Installation, Verwendung und Wartung des Geräts Sicherheit gewährleistet wird. Bewahren Sie diese Anleitung an einem geeigneten Ort auf, damit Sie sich für die sichere und ordnungsgemäße Verwendung des Geräts jederzeit darauf beziehen können.

ALLGEMEINE HINWEISE FÜR DIE SICHERHEIT VON MENSCHEN

Dieses Produkt wurde ausschließlich für den in dieserAnleitung angegebenen Verwendungszweck entwickelt; Jede beliebige andere Anwendung, nicht in diesem Handbuch angegeben, könnte zu Funktionsstörungen und Schäden an Dingen und Personen führen.

WICHTIG

Schalten Sie die Spannung an das System ab, wenn Wartung und/oder Reinigung durchzuführen sind. Dieses Gerät darf nicht in die Hände von Kindern gelassen werden. Der Hersteller ist nicht für eventuelle Schäden verantwortlich, die durch nicht gerechte und nicht spezifisch in dieser Anleitung angegebene Verwendung verursacht werden und haftet außerdem nicht für Betriebsstörungen, die durch die Verwendung von Materialien oder Zubehörteilen, die nicht von der Firma selbst angegeben worden sind, entstanden sind. Alles, was nicht ausdrücklich in dieser Anleitung angegeben ist, ist nicht erlaubt. Die Installation des Produkts muss von qualifizierten technischen Fachleute durchgeführt werden.

ACHTUNG

Verpackungsmaterial wie Pappe, Kunststoff, Polystyrol, etc. kann durch die getrennte Sammlung entsorgt werden (nach Prüfung der geltenden Bestimmungen am Ort der Installation im Bereich der Abfallbeseitigung). Elektrischen, elektronischen Elemente und Batterien können Schadstoffe enthalten: Entfernen und anvertrauen diese Komponenten an Unternehmen, die bei der Verwertung von Abfällen spezialisiert sind, wie in der Richtlinie 2012/19/UE festgelegt.Es ist verboten, umweltschädliche Materialien in den Hausmüll zu werfen.

KONFORMITÄTSERKLÄRUNG

Mit dieser Meccanica Fadini snc erklärt, dass diese Schlüsselschalter ZERO. K und ZERO. EK die wesentlichen Anforderungen und sonstigen einschlägigen Bestimmungen der Richtlinien 2014/30/UE und 2014/35/UE erfüllen. Die Konformitätserklärung kann auf der Website eingesehen werden: www.fadini.net im Produktbereich.

PRODUKTBESCHREIBUNG

ZERO.EK und ZERO.K sind Schlüsselschalter mit pulverbeschichtetem Metalllegierungsgehäuse und Schloß mit automatischer Federrückstellung: Halbzylinder mit europäischem oder Standardprofil. Beide mit weißem LED-Lichtrahmen. Kontakten: Klemmenleiste mit zwei 12/24 Vac Mikroschaltern, max. Last 100 mA, zur Auswahl von zwei NO-Kontakten und einem NC-Kontakt. Erhältlich in der Aufputz- oder Unterputz-Version. ZERO.PT ist das komplette Sortiment von Säulen und Halterungen für die Befestigung.

E

GRACIAS

Gracias por comprar un producto Fadini. Lea con atención todas las instrucciones antes de utilizar este aparato. Estas instrucciones contienen información importante que le permirá dar un buen uso a suo aparato y garantizar una instalación, uso y mantenimiento de forma segura y adecuada. Conserve el manual en un lugar de fácil acceso para consultarlo en cualquier momento y garantizar el uso seguro y adecuado del aparato.

ADVERTENCIAS GENERALES PARA LA SEGURIDAD DE LAS PERSONAS

Este producto ha sido diseñado para uso exclusivo hasta donde indicado en estas instrucciones; cualquier otra aplicación no expresamente indicada podría causar desperfectos o daños a cosas y personas.

IMPORTANTE

Desconecte siempre la fuente de alimentación del sistema si lo hace intervenciones de mantenimiento y/o limpieza. Mantener fuera del alcance de niños este dispositivo. El fabricante no es responsable de cualquier daño resultante de un uso inadecuado y no específicamente indicado enestas instrucciones; Además, no se responsabiliza de los fallos de funcionamiento derivados del uso de materiales y/o accesorios no indicados por la propia empresa. Cualquier cosa que no expresamente indicado en estas instrucciones no está permitido. La instalación del producto debe ser realizado por personal técnico cualificado.

ATENCIÓN

Los envoltorios de embalaje como cartón, nailon, poliestireno, etc. ellos pueden serdesechados mediante recogida selectiva (tras comprobar las normativas vigente en el lugar de instalación en materia de eliminación de residuos). Elementos eléctricos, electrónicos y baterías pueden contener contaminantes: retirar y encomendar estos componentes a empresas especializadas en la recuperación de residuos, como se indica en la Directiva 2012/19/UE. Está prohibido tirar la basura materiales nocivos para el medio ambiente.

DECLARACIÓN DE CONFORMIDAD

Con esta Meccanica Fadini snc declara que estos selectores ZERO.K y ZERO.EK cumple los requisitos esenciales y otras disposiciones pertinentes establecidas en las Directivas 2014/30/UE y 2014/35/UE. La declaración de conformidad puede consultarse en el sitio web: www.fadini.net en la sección de productos.

DESCRIPCIÓN DEL PRODUCTO

ZERO.EK y ZERO.K son selectores llave con cuerpo de aleación de metalrecubrimiento de polvo y cerradura con retorno automático: perfil medio cilindro europeo o estándar. Ambos con marco de luz led blanca. Contactos: bloque de terminales con dos microinterruptores 12/24 Vac, con capacidad máxima 100 mA, para seleccionar dos contactos NA y un contacto NC. Disponible en versión de pared o empotrado. ZERO.PT es la línea completa de columnas y soportespara la fijación.

DATI TECNICI

Tensione di alimentazione	24 Vac/dc
Assorbimento	max 10 mA
Temperatura di esercizio	-30 °C +70 °C
Contatto microinterruttori	oro triplo strato
Carico massimo sui micro	100 mA - 30 Vdc
Grado di protezione	IP 54

TECHNICAL DATA

Led power supply	24 Vac / dc
Led absorption	max 10 mA
Working temperature	-30 °C + 70 °C
Microswitch contact	gold triple coating
Microswitch max load	100 mA - 30 Vdc
Protection standard	IP 54

DONNEES TECHNIQUES

Alimentation LED	24 Vac / dc
Absorption LED	max 10 mA
Température de service	-30 °C + 70 °C
Contact microinterrupteurs	or triple couche
Charge max. sur les micro	100 mA - 30 Vdc
Degré de protection	IP 54

TECHNISCHE DATEN

LED Stromversorgung	24 Vac / dc
LED Absorption	max 10 mA
Temperaturbereich	-30 °C + 70 °C
Mikroschalter Kontakt	Gold-Dreischicht
Max Last auf Mikro	100 mA - 30 Vdc
Schutzart	IP 54

DATOS TÉCNICOS

Alimentación led	24 Vac / dc
Absorción led	max 10 mA
Temperatura de trabajo	-30 °C + 70 °C
Contacto microinterruptores	oro capa tripla
Carga máxima en el micro	100 mA - 30 Vdc
Grazdo de protección	IP 54

Via Mantova, 177/A - 37053 Cerea (VR) Italy
Ph. +39 0442 330422 Fax +39 0442 331054
info@fadini.net - www.fadini.net

20210413