Gond supérieur avec roulement et bride à fixer
Bovenscharnier om te schroeven met steun en lager



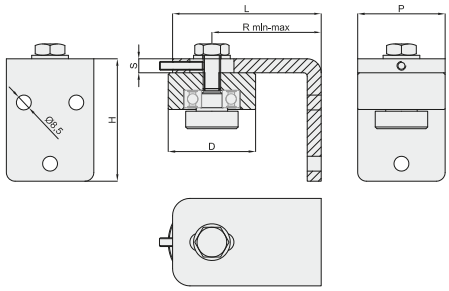

00101100	D (mm)	$R_{MIN-MAX}$ (mm)	L (mm)	P (mm)	H (mm)	S (mm)	XB_{MAX}	
451.2	50	55-70	100	40	70	10	225 kg	10
new **451.22**	50	55-70	100	60	70	10	300 kg	10
451.4	70	103-113	130	50	80	12	320 kg	6
new **451.42**	70	103-113	130	80	80	12	500 kg	6

Gond inférieur à souder avec roulement
Onderscharnier om te lassen met lager



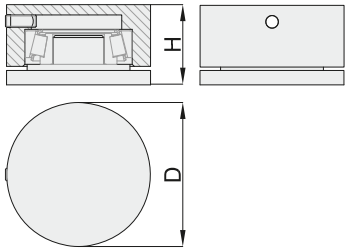

00101100	D (mm)	H (mm)	YA_{MAX}	CHARGE STATIQUE STATISCHE BELASTING	
455.1	45	35	200 kg	800 kg	10
455.2	50	35	450 kg	800 kg	10
455.3	60	35	600 kg	1200 kg	6
455.4	70	35	800 kg	1800 kg	6

Gond inférieur avec roulement et support à fixer
Onderscharnier om te lassen met lager en montagesteun om te schroeven

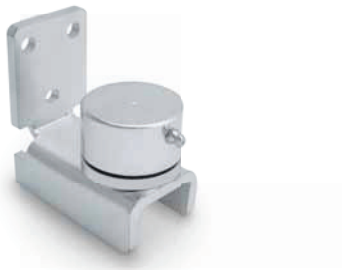

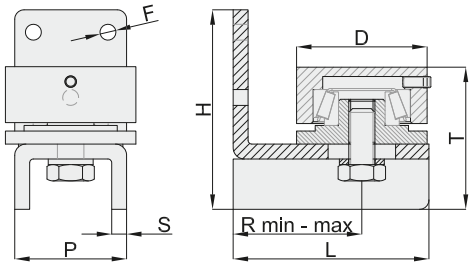

00101100	D (mm)	$R_{MIN-MAX}$ (mm)	L (mm)	P (mm)	H (mm)	F (mm)	S (mm)	T (mm)	YA_{MAX}	CHARGE STATIQUE STATISCHE BELASTING	
456.2	50	55-70	85	50	94	8,5	6	63	450 kg	800 kg	10
456.4	70	58-80	100	60	107	8,5	8	66	800 kg	1800 kg	6

Gond avec butées mecaniques
Scharnier met mechanische vergrendelingen

new



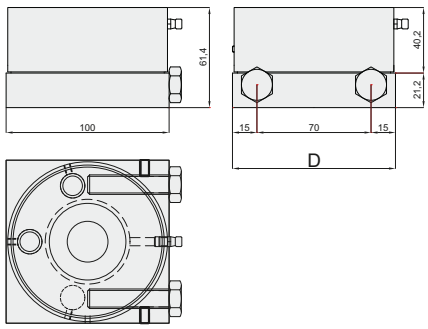

00101100	D (mm)	YA_{MAX}	CHARGE STATIQUE STATISCHE BELASTING	
460.4	80	800 kg	1800 kg	2
460.5	100	1000 kg	3000 kg	2