VE.500

BARRIÈRES LEVANTES

centrale incorporée
équipée de 1 ressort blanc
jusqu'à 5 m

PLAQUE DE FONDACTION ET RÉCEPTEUR NON INCLUS



CENTRALES DE COMMANDE:

VE.500 ——— **DA.24V** **p.143**

24 Vdc | usage intensif

- Barrière électromécanique 24 Vdc droite pour usages intensifs. La barrière peut facilement être convertie en version à opérateur gauche
- Possibilité d'installation de photocellules FTC.S grâce au système invisible qui en permet l'intégration parfaite
- 2 butées mécaniques réglables
- Possibilité de fonctionnement sur batterie
- Dispositif anti-écrasement avec détection ampèremètrique
- Trois fins de course réglables pour les phases de ralentissement et pour la position de fermeture
- Accessoire plaque de fondation avec tirefonds VE.P500

VE.500S
9081023
Lisse en aluminium verni L. 5.000 mm avec bouchons pour VE.500/L. Dimensions 70x38.5 mm. Disponible dans la version déjà coupée. Requiert le joint VE.GT24S.



VE.C500
9081024
Lisse tubulaire Ø 70 mm, en aluminium verni L=5000 mm avec bouchons et bride de fixation galvanisé/acier inox. Indiquée pour endroits ventés. Disponible dans la version déjà coupée. Requiert le joint VE.GT70.



VE.GT24S
9424037
Joint en aluminium pour lisse VE.500S.

VE.GT70
9424005
Joint en aluminium pour lisse VE.C500.



VE.RP
9270001
Barre palpeuse pour VE.500S.
Emballage min 10 m.



VE.P500
9623070
Plaque de fondation avec tirefonds pour VE.500.



VE.TERM
9864010
Thermostat pour VE.500 (pour endroits froids).



VE.AM
9078020
Appui mobile pour lisse.



VE.RAST
9672010
Frise en aluminium L=2 m.



VE.AF
9078010

VE.AFI
9078015
Appui fixe laqué/inox.



VE.KMB
9576190

VE.KMG/N
9576210 / 9576220
Ressort pour VE.500, jaune, noire, blanc.

VE.KM24
9576040
Kit N. 3 ressorts pour VE.500: jaune, neutre, blanc.



VE.SN500
9780033
Kit d'articulation pour VE.500S (il faut qu'enlever les profils en caoutchouc). Il compromet l'utilisation avec les autres accessoires.



VE.L500
9534050
Kit clignotants pour lisse VE.500S.



VE.KM1HN
9614267

VE.KM2HN
9614268
Détecteur magnétique 24 Vac/dc mono/bicanal.



VE.CS
9760050
Platine sémaphore pour LED.TL.



LED.TL
9766003
Feu à 2 lampes 230 Vac à LED.



VE.CAT500
9549020
Sets adhésifs pour VE.500S/VE.C500.
Carton de 20 pièces.



ESA BASIC
9176108
Système qui permet de réduire la consommation d'énergie électrique. Dans le modèle VE.500 l'utilisation de ESA BASIC n'est pas compatible avec le fonctionnement de la batterie.



KSUN
9611004
KIT pour l'utilisation du système avec un panneau solaire. Pour modèles 24 Vdc.

MADE IN ITALY

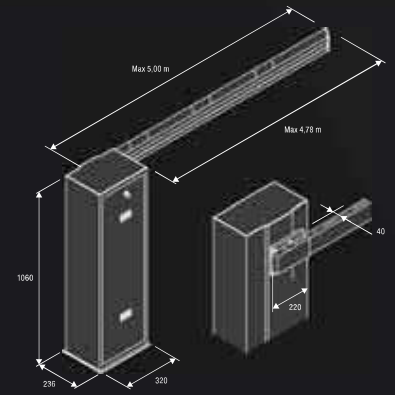

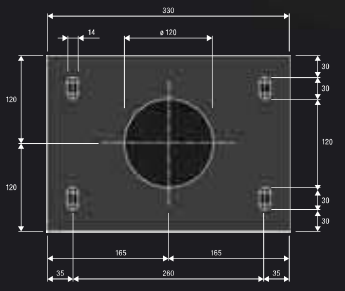

VE.P500

ACCESSOIRES UTILISABLES	RESSORT	LONGUEUR DE LA LISSE (m)
VE.AM - VE.L500 - VE.SN500 - SC.RES - VE.RP	1 jaune	2
---	1 jaune	2,5
VE.AM - VE.L500 - VE.SN500 - SC.RES - VE.RP	1 neutre	2,5
VE.AM - VE.L500 - VE.SN500 - SC.RES - VE.RP	1 neutre	3
VE.AM - VE.L500 - VE.SN500 - SC.RES - VE.RP	1 neutre	3,5
VE.AM - VE.L500 - VE.SN500 - SC.RES - VE.RP - VE.RAST	1 neutre	4
VE.AM - VE.L500 - VE.SN500 - SC.RES - VE.RP - VE.RAST	1 blanche	4.5
VE.AM - VE.L500 - VE.SN500 - SC.RES - VE.RP	1 blanche	5

Les installations des accessoires VE.RAST, SC.RES et VE.RP s'excluent l'une l'autre.

DONNÉS TECHNIQUES	VE.500
Code	9083102
Alimentation de réseau	230 Vac (50-60Hz)
Alimentation moteur	24 Vdc
Courant max. absorbée	1,6 A
Couple	205 Nm
Temps d'ouverture	3" - 5"
Cycle de travail	usage intensif
Degré de protection	IP44
Temp. de fonctionnement	-20°C /+50°C
Poids	55,2 kg
Nb pièces par palette	**9**