230VAC

24VDC

ENCODER

BeUP

TOM40M
TOM4024E

LINÉAIRES TÉLÉSCOPIQUES

butées mécaniques en ouverture et fermeture réglables
engrenages FACE brevetés
roue de déblocage en bronze
clé de déblocage personnalisée

jusqu'à 4,0 m

CENTRALES DE COMMANDE:

TOM40M — BRAINY 140; HEADY 141

TOM4024E — BRAINY24PLUS 148; BRAINY24 149; TRUST24 150



Opérateur fiable et innovant, grâce aux 2 butées mécaniques réglables en ouverture et fermeture, accessibles par le haut et situées sous le carter métallique de la tige. Disponible dans les versions 230 Vca et 24 Vcc. Idéal pour l'automatisation de tout type de portail battant avec ses dimensions réduites (96 mm de large seulement) et ses supports de fixation à visser. L'inclinaison du câble de branchement à 45° maintient une distance minimale au sol. Les supports avant et arrière, alignés sur le même axe, assurent une meilleure répartition de la charge, optimisant ainsi la durée de vie de l'opérateur. Vis sans fin protégée par un anneau racleur et une tige en acier inoxydable pour une utilisation dans des conditions difficiles (poussière et sable) ou des milieux caractérisés par des agents atmosphériques agressifs.

230 Vac

- Opérateur électromécanique irréversible 230 Vca
- Doté de fins de course en ouverture et fermeture, faciles à régler et accessibles par le haut

24 Vdc | usage intensif

- Opérateur électromécanique irréversible 24 Vcc pour utilisation intensive, équipé d'encodeur
- La centrale TRUST24 garantit une absorption en veille < 0,8 W
- L'encodeur assure une sécurité et une précision maximales dans les phases de mouvement du portail
- Système anti-écrasement avec détection ampérométrique d'obstacles
- Fonctionnement sur batteries possible

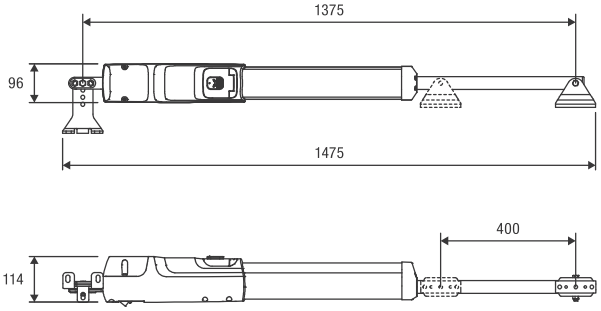

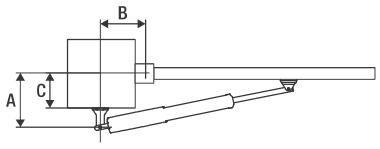

A (mm)	**B** (mm)	**C** (mm)
100-272,5	110-200	25-200

KITS COMPLETS	 MOTEURS	 CENTRALE	 PHOTOCELLULES	 FEU CLIGNOTANT	 ÉMETTEUR
KTOM40M	2x **TOM40M**	1x **HEADY**	1x **PUPILLA.T**	1x **LAMPY**	1x **TO.GO2VA**
KTOM4024E	2x **TOM4024E**	1x **TRUST24**	1x **PUPILLA.T**	1x **LAMPY**	1x **TO.GO2VA**



TOM.SR

Patte arrière
à visser réglable.



DU.V96

Serrure électrique
12 Vac/dc verticale
fournie avec platine de
butée et double cylindre.
Permet le déblocage
intérieur/extérieur.



DU.V90

Serrure électrique
12 Vac/dc horizontale
fournie avec platine de
butée et double cylindre.
Permet le déblocage
intérieur/extérieur.



DU.9990

Plaque auvent
pour DU.V90.



E.LOCK

Serrure électrique
230 Vac verticale fournie
avec platine de butée.



E.LOCKSE

Cylindre prolongé
pour serrure électrique
E.LOCK. Permet de
débloquer de l'extérieur
les portails d'une
épaisseur de 55 mm max.



CABLE.24E

Câble à 5 fils
(2 pour le moteur,
3 pour l'encodeur)
pour le raccordement
du dispositif encodeur
dans les versions 24 Vdc.
L = 100 m.



XLB.CB

Logement batteries doté
d'un support universel
et de câbles. IP54.



DA.LB

Colonne galvanisée
pour montage extérieur
de centrales montées
sur boîtiers LB.



BRAINY24.CB-SW

Accessoire avec batteries
1,2 Ah et support.



BRAINY24.CB

Accessoire équipé
d'un chargeur de
batteries CBY.24V,
batteries 1,2 Ah et
support correspondant.

DONNÉS TECHNIQUES	TOM40M	TOM4024E*
Alimentation moteur	230 Vac (50-60Hz)	24 Vdc
Courant max. absorbé	1,3 A	5,5 A
Poussée maximale	2000 N	1500 N
Temps d'ouverture	24"	15"
Cycle de travail	30%	usage intensif
Course max.	400 mm	400 mm
Degré de protection	IP44	IP44
Butées mécaniques	OUI	OUI
Fins de course	OUI	NON
Encodeur	NON	OUI
Température de fonctionnement	-20°C /+50°C	-20°C /+50°C
Longueur max. vantail	4 m	4 m
Poids	10,3 kg	8,9 kg
Nb de moteurs par palette	49	49
Poids kit	22,7 kg	19,8 kg
Nb de kits par palette	10	10

*** Disponible en 115 Vac**