L8543112
03/2016 rev 1

CP.BULL.RI CP.BISON OM MATRIX

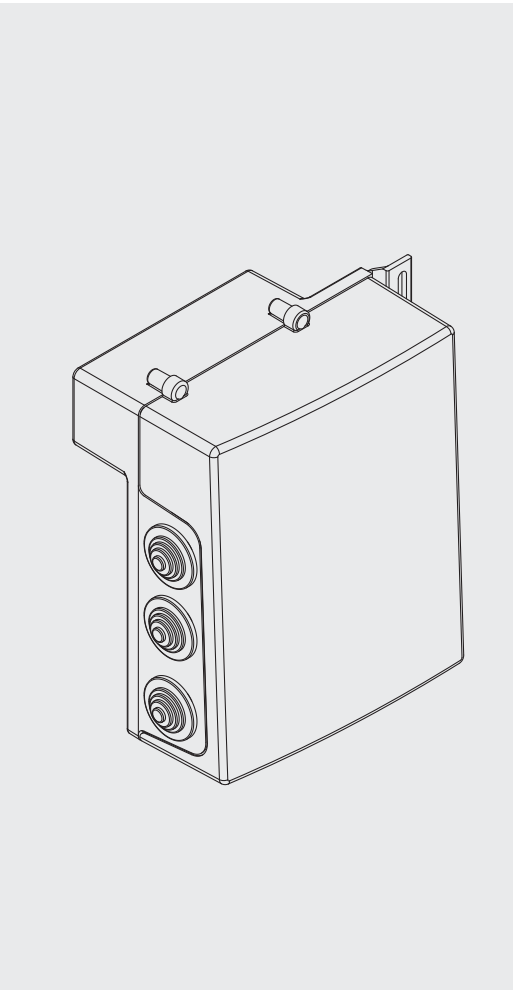

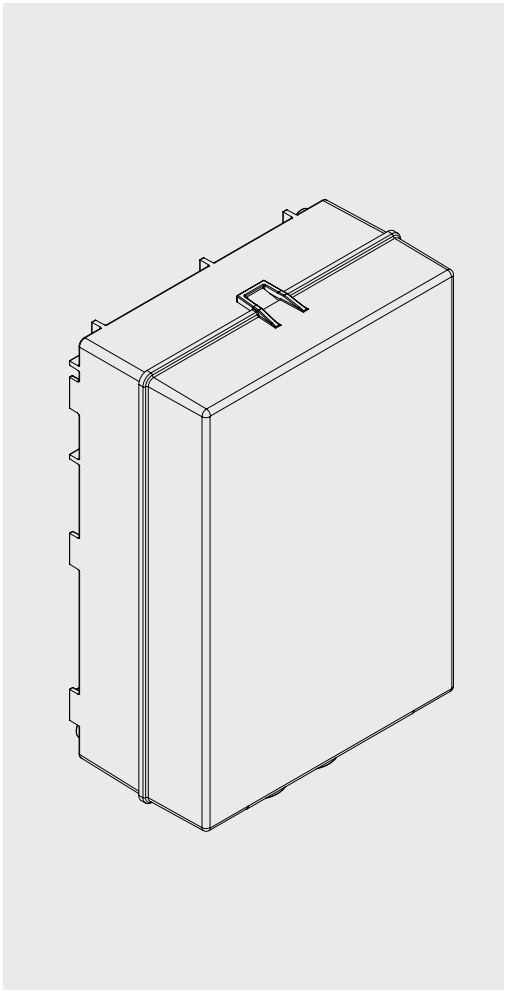

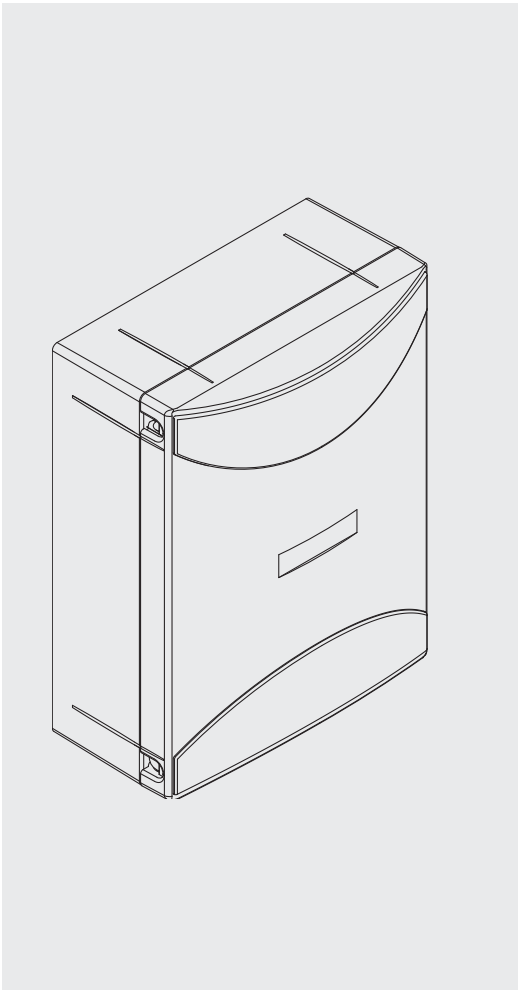

BENINCÀ®
TECHNOLOGY TO OPEN

CE

UNIONE NAZIONALE COSTRUTTORI
AUTOMATISMI PER CANCELLI, PORTE
SERRANDE ED AFFINI

UNAC

1

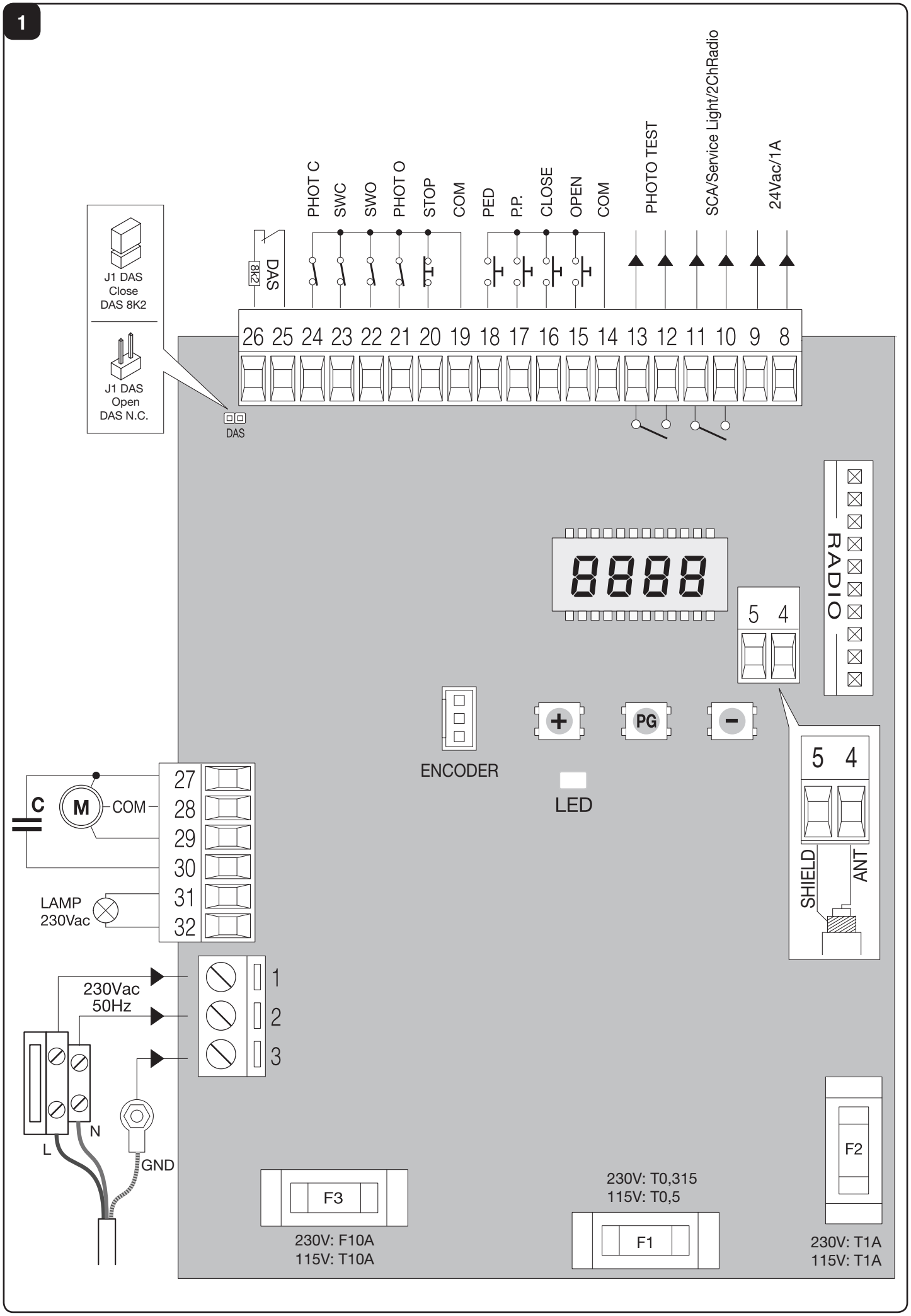
PHOT C
SWC
SWO
PHOT O
STOP
COM
PED
P.P.
CLOSE
OPEN
COM
PHOTO TEST
SCA/Service Light/2ChRadio
24Vac/1A
DAS
8k2
J1 DAS
Close
DAS 8K2
J1 DAS
Open
DAS N.C.
DAS
26 25 24 23 22 21 20 19 18 17 16 15 14 13 12 11 10 9 8
RADIO
5 4
ENCODER
PG
LED
5 4
SHIELD
ANT
C
M
COM
27
28
29
30
31
32
LAMP
230Vac
230Vac
50Hz
1
2
3
N
L
GND
F3
230V: F10A
115V: T10A
230V: T0,315
115V: T0,5
F1
F2
230V: T1A
115V: T1A

2

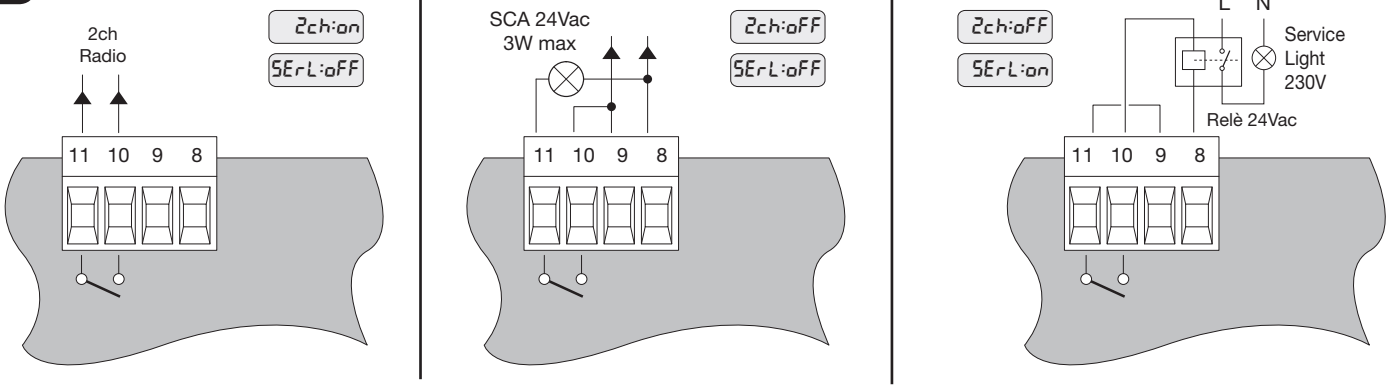
2ch
Radio
2ch:on
SErL:oFF
11 10 9 8
SCA 24Vac
3W max
2ch:oFF
SErL:oFF
11 10 9 8
2ch:oFF
SErL:on
L N
Service
Light
230V
Relè 24Vac
11 10 9 8

3

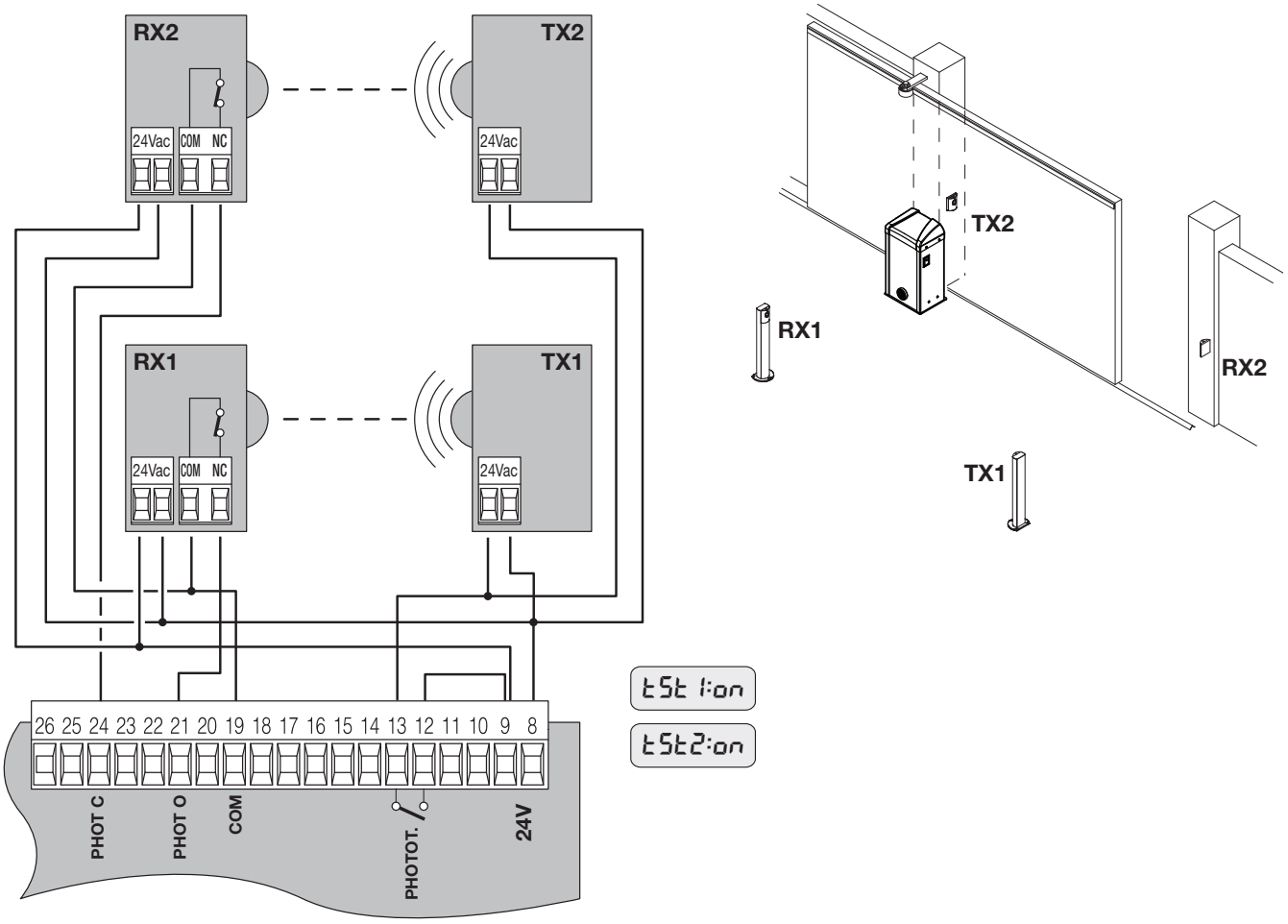
RX2
TX2
24Vac COM NC
24Vac
RX1
TX1
24Vac COM NC
24Vac
26 25 24 23 22 21 20 19 18 17 16 15 14 13 12 11 10 9 8
PHOT C
PHOT O
COM
PHOTOT.
24V
tSt 1:on
tSt2:on
TX2
RX1
RX2
TX1

4

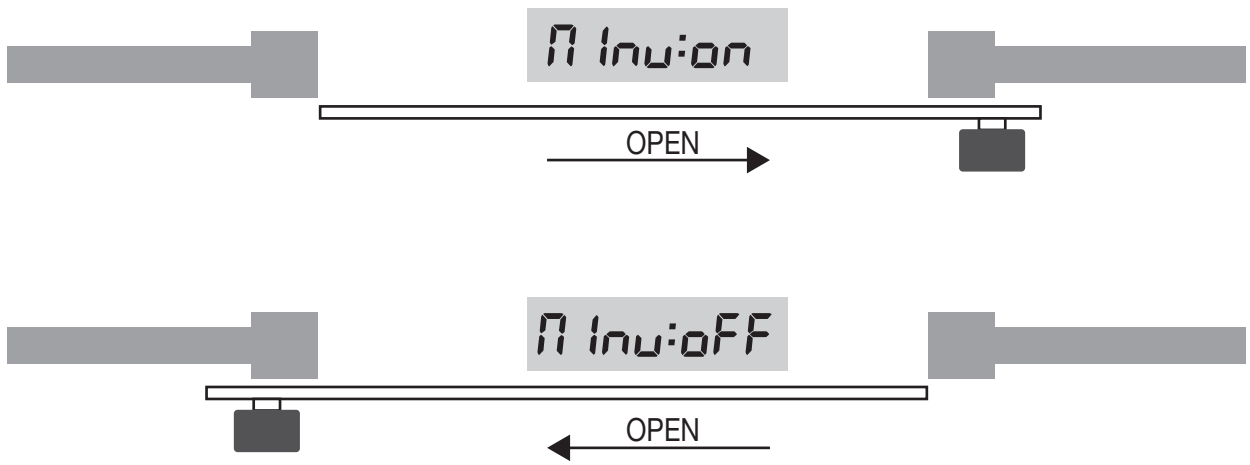
n 1nu:on
OPEN
n 1nu:oFF
OPEN

5

MATRIX + BULL10M SC/15M SC

Collegamento Encoder - Encoder Connection - Anschluss Encoder
Branchement Encodeur - Conexión Encoder - Połączenia Enkoderem

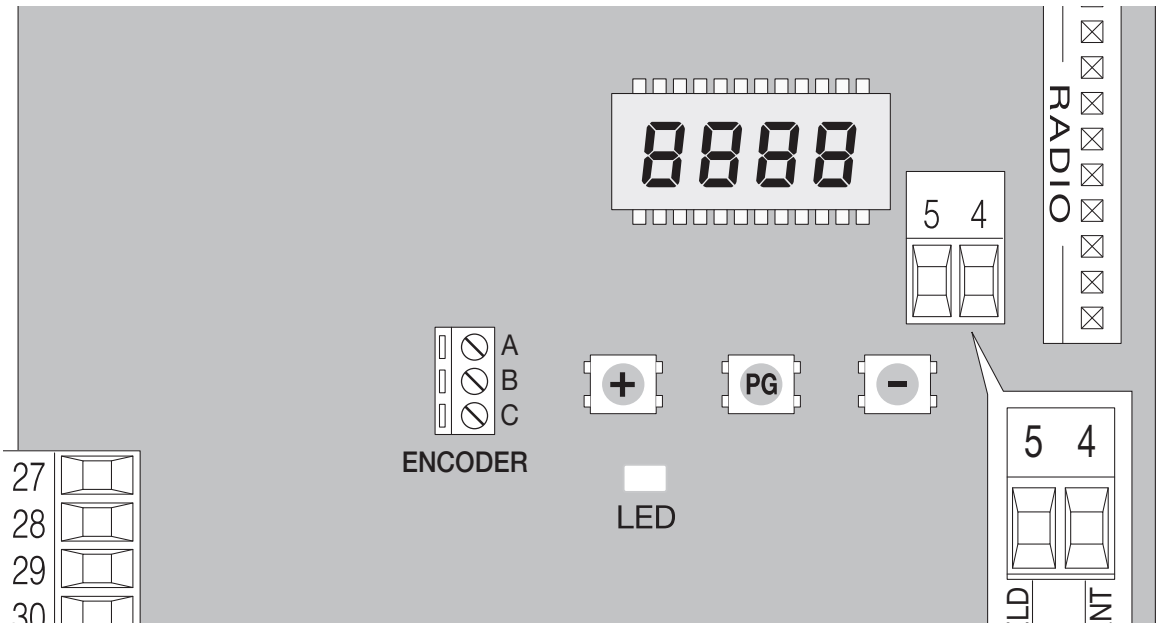

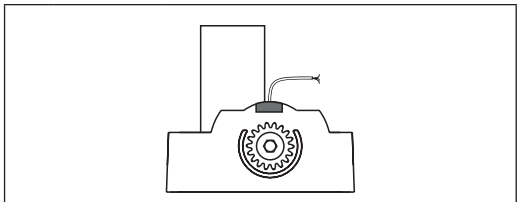

A	Signal	Bianco/White/Weiss Blanc/Blanco/Biały
B	+5V	Marrone/Brown/Braun Marron/Marrón/Brązowy
C	GND	Verde/Green/Grüne Verte/Verde/Zielony

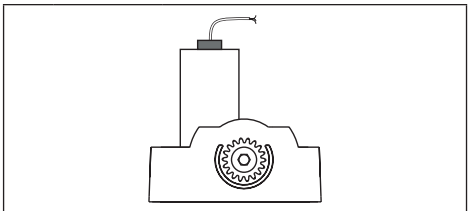

A	Signal	Verde/Green/Grüne Verte/Verde/Zielony
B	+5V	Marrone/Brown/Braun Marron/Marrón/Brązowy
C	GND	Bianco/White/Weiss Blanc/Blanco/Biały

Dichiarazione CE di Conformità

Dichiarazione in accordo alle Direttive 2004/108/CE(EMC); 2006/95/CE(LVD)

Fabbricante:
Automatismi Benincà SpA

Indirizzo:
Via Capitello, 45 - 36066 Sandrigo (VI) - Italia

Dichiara che il prodotto:
Centrale di comando per 1 motore, ideale per porte scorrevoli:

CP.BULL.RI - CP.BISON OM - MATRIX
è conforme alle condizioni delle seguenti Direttive CE:

• **DIRETTIVA 2004/108/CE DEL PARLAMENTO EUROPEO E DEL CONSIGLIO** del 15 dicembre 2004 concernente il ravvicinamento delle legislazioni degli Stati membri relative alla compatibilità elettromagnetica e che abroga la direttiva 89/336/CEE, secondo le seguenti norme armonizzate:
EN 61000-6-2:2005, EN 61000-6-3:2007.

• **DIRETTIVA 2006/95/CE DEL PARLAMENTO EUROPEO E DEL CONSIGLIO** del 12 dicembre 2006 concernente il ravvicinamento delle legislazioni degli Stati membri relative al materiale elettrico destinato ad essere adoperato entro taluni limiti di tensione, secondo le seguenti norme armonizzate:
EN 60335-1:2002 + A1:2004 + A11:2004 + A12:2006 + A2:2006 + A13:2008; EN 60335-1-103:2003.

se applicabile:

• **DIRETTIVA 1999/5/CE DEL PARLAMENTO EUROPEO E DEL CONSIGLIO** del 9 marzo 1999 riguardante le apparecchiature radio e le apparecchiature terminali di telecomunicazione e il reciproco riconoscimento della loro conformità, secondo le seguenti norme armonizzate:
ETSI EN 301 489-3 V1.4.1 (2002) + ETSI EN 301 489-1 V1.4.1 (2002) + ETSI EN 300 220-3 V1.1.1 (2000) + EN 60950-1 (2001)

Benincà Luigi, Responsabile legale.
Sandrigo, 13/01/2015.

AVVERTENZE

Questo manuale è destinato esclusivamente a personale qualificato per l'installazione e la manutenzione di aperture automatiche.

Nessuna informazione qui presente è di interesse o di utilità per l'utente finale.

Conservare questo manuale per futuri utilizzi.

L'installatore deve fornire tutte le informazioni relative al funzionamento automatico, manuale e di emergenza dell'automazione, e consegnare all'utilizzatore dell'impianto le istruzioni d'uso.

Prevedere sulla rete di alimentazione un interruttore/sezionatore onnipolare con distanza d'apertura dei contatti uguale o superiore a 3 mm. Verificare che a monte dell'impianto elettrico vi sia un interruttore differenziale e una protezione di sovracorrente adeguati. Alcune tipologie di installazione richiedono il collegamento dell'anta ad un impianto di messa a terra rispondente alle vigenti norme di sicurezza.

L'installazione elettrica e la logica di funzionamento devono essere in accordo con le normative vigenti.

I conduttori alimentati con tensioni diverse, devono essere fisicamente separati, oppure devono essere adeguatamente isolati con isolamento supplementare di almeno 1 mm.

I conduttori devono essere vincolati da un fissaggio supplementare in prossimità dei morsetti.

Durante gli interventi di installazione, manutenzione e riparazione, togliere l'alimentazione prima di accedere alle parti elettriche.

Ricontrollare tutti i collegamenti fatti prima di dare tensione.

Gli ingressi N.C. non utilizzati devono essere ponticellati.

Le descrizioni e le illustrazioni presenti in questo manuale non sono impegnative. Lasciando inalterate le caratteristiche essenziali del prodotto il fabbricante si riserva il diritto di apportare qualsiasi modifica di carattere tecnico, costruttivo o commerciale senza impegnarsi ad aggiornare la presente pubblicazione.

CENTRALE DI COMANDO
CP.BULL.RI - CP.BISON OM - MATRIX

FUNZIONI INGRESSI/USCITE

N° Morsetti	Funzione	Descrizione
1-2	Alimentazione	Ingresso 230Vac 50Hz (1-Fase/2-Neutro)
3	GND	Collegamento messa a terra. Utilizzare il connettore predisposto sulla piastra piastra di fissaggio della centrale. **Il collegamento di terra è OBBLIGATORIO, attraverso questo collegamento vengono messe a terra anche le strutture metalliche della motorizzazione**
4-5	Antenna	Collegamento antenna scheda radioricevente ad innesto (4-segnale/5-schermo).
8-9	24Vac	Uscita alimentazione accessori 24Vac/1A max
10-11	SCA o Luce di servizio	Contatto pulito N.O. Configurabile come SCA (spia cancello aperto), Luce di servizio temporizzata (vedi Logica SErL) o come uscita secondo canale radio (vedi Logica 2ch).
12-13	PHOTO TEST	Contatto pulito N.O. Utilizzato per alimentare i trasmettitori delle fotocellule in modalità TEST. Vedi schema Figura 3 e Logiche tSt 1 e tSt2.
14	COM	Comune per gli ingressi di comando.
15	OPEN	Ingresso pulsante APRE (contatto N.O.). Contatto utilizzabile per aperture temporizzate mediante timer.
16	CLOSE	Ingresso pulsante CHIUDE (contatto N.O.)
17	Passo-Passo	Ingresso pulsante passo-passo (contatto N.O.)
18	PED	Ingresso pulsante pedonale (contatto N.O.), comanda l'apertura parziale, configurabile dal parametro tPEd. Al termine del tempo TCA (se attivato) viene comandata la chiusura.
19	COM	Comune per finecorsa e sicurezze
20	STOP	Ingresso pulsante STOP (contatto N.C.)
21	PHOT O	Ingresso (contatto N.C.) per dispositivi di sicurezza (ad es. fotocellule). In fase di chiusura: l'apertura del contatto provoca l'arresto del motore, quando la fotocellula viene liberata, il motore inverte la direzione di marcia (apre). In fase di apertura: l'apertura del contatto provoca l'arresto del motore, quando la fotocellula viene liberata, il motore riparte in apertura.
22	SWO	Ingresso finecorsa APRE (contatto N.C.)
23	SWC	Ingresso finecorsa CHIUDE (contatto N.C.)
24	PHOT C	Ingresso (contatto N.C.) per dispositivi di sicurezza (ad es . fotocellule). In fase di chiusura: Comportamento configurabile dalla logica PhcL. In fase di apertura: Comportamento configurabile dalla logica Phc.
25-26	DAS	Ingresso contatto costa sensibile Costa resistiva: Jumper "DAS" chiuso Costa meccanica: Jumper "DAS" aperto L'intervento della costa arresta il movimento dell'anta e inverte per circa 3s. Se non si utilizza la costa: Jumper "DAS" aperto, ponticello tra i morsetti 25-26.
27-28-29	Motore	Collegamento motore 230Vac - monofase: 27-Fase/28-Comune/29-Fase
27-30	Condensatore	Collegamento condensatore
31-32	Lampeggiante	Collegamento lampeggiante 230Vac 40W max.

Verifica collegamenti:

1) Togliere alimentazione.
2) Sbloccare manualmente l'anta, portarle a circa metà della corsa e ribloccarla.
3) Ripristinare l'alimentazione.
4) Dare un comando di passo-passo mediante pulsante o radiocomando.
5) L'anta deve muoversi in apertura. Nel caso ciò non avvenisse, utilizzare la logica MINV per invertire il verso di apertura.
6) Togliere alimentazione/Ripristinare l'alimentazione.

AUTOAPPRENDIMENTO QUOTE E TARATURA DISPOSITIVO ANTISCHIACCIAMENTO

Dopo aver eseguito il montaggio dell'automazione i collegamenti elettrici e aver programmato tutte le funzioni richieste è necessario eseguire l'autoapprendimento delle quote e delle coppie di funzionamento.
Portarsi nel menu AUTO e premere il pulsante <PGM>
Il display visualizza la scritta PUSH.
Premere nuovamente il pulsante <PGM>, ha inizio la procedura di autotaratura: il display visualizza la scritta PRG, mentre vengono comandate alcune manovre complete.
Terminata la procedura il display visualizza la scritta OK.
La procedura può essere eseguita da qualsiasi posizione dell'anta e può essere interrotta in qualsiasi momento con la pressione simultanea dei tasti <+> e <->, o con l'intervento degli ingressi STOP/PHO/PHA/DAS/PP/PED.
Se la procedura non ha esito positivo, viene visualizzato il messaggio ERR, verificare eventuali ostacoli o punti di attrito sull'anta.

PROGRAMMAZIONE

La programmazione delle varie funzionalità della centrale viene effettuata utilizzando il display LCD presente a bordo della centrale ed impostando i valori desiderati nei menu di programmazione descritti di seguito.
Il menu parametri consente di impostare un valore numerico ad una funzione, in modo analogo ad un trimmer di regolazione.
Il menu logiche consente di attivare o disattivare una funzione, in modo analogo al settaggio di un dip-switch.
Altre funzioni speciali seguono i menu parametri e logiche e possono variare a seconda del tipo di centrale o revisione software.

Per accedere alla programmazione:

1 Premere il pulsante <PG>, il display si porta nel primo menu Parametri "PAr".
2 Scegliere con il pulsante <+> o <-> il menu che si intende selezionare (PAr>>LoG>>rAd Io>>nMAn>>rES).
3 Premere il pulsante <PG>, il display mostra la prima funzione disponibile nel menu.
4 Scegliere con il pulsante <+> o <-> la funzione che si intende modificare.
5 Premere il pulsante <PG>, il display mostra il valore attualmente impostato per la funzione selezionata.
6 Selezionare con il pulsante <+> o <-> il valore che si intende assegnare alla funzione.
7 Premere il pulsante <PG>, il display mostra il segnale "PrG" che indica l'avvenuta programmazione.

Note:

La pressione simultanea di <+> e <-> effettuata all'interno di un menu funzione consente di tornare al menu superiore senza apportare modifiche.
La pressione simultanea di <+> e <-> effettuata a display spento visualizza la versione software della scheda.
Mantenere la pressione sul tasto <+> o sul tasto <-> per accelerare l'incremento/decremento dei valori.
Dopo un'attesa di 30s la centrale esce dalla modalità programmazione e spegne il display.

PARAMETRI, LOGICHE E FUNZIONI SPECIALI

Nelle tabelle di seguito vengono descritte le singole funzioni disponibili nella centrale.

PARAMETRI (PAr)

MENU	FUNZIONE	MIN-MAX-(Default)	MEMO
tcA	Tempo di chiusura automatica. Attivo solo con logica "TCA"=ON. Al termine del tempo impostato la centrale comanda una manovra di chiusura.	3-240-(40s)	
tM	Tempo lavoro motore (solo con Logica ENC:OFF). Regola il tempo di funzionamento durante la fase di apertura e chiusura del motore.	1-250-(90s)	
tPEd	Regola lo spazio percorso dall'anta durante l'apertura parziale (pedonale).	5-100-(15%)	
tSM	Regola lo spazio percorso dall'anta durante la fase di rallentamento. 0 = rallentamento disabilitato	0-100-(10%)	
PMo	Regola la coppia applicata al motore durante la fase di apertura.*	1-99-(40%)	
PMc	Regola la coppia applicata al motore durante la fase di chiusura.*	1-99-(40%)	
PSo	Regola la coppia applicata al motore durante la fase di rallentamento in apertura.*	1-99-(50%)	
PSc	Regola la coppia applicata al motore durante la fase di rallentamento in chiusura.*	1-99-(50%)	
SEAu	Regola la soglia di intervento del dispositivo antischiacciamento (Encoder) durante la fase a velocità normale.* 99:massima sensibilità - 0: minima sensibilità	0-99-(1%)	
SEAr	Regola la soglia di intervento del dispositivo antischiacciamento (Encoder) durante la fase di rallentamento.* 99:massima sensibilità - 0: minima sensibilità	0-99-(1%)	
tLS	Attivo solo con logica SERL:ON. Regola il tempo di attivazione della luce di servizio.	1-240-(60s)	

ibrA	Regola la forza del freno motore. 0: frenatura disabilitata - 1:frenatura minima - 99: frenatura massima	0-99-(50%)	
bLc	Ritardo stop motore su finecorsa. Attivo solo con rallentamento (TSM) abilitato. Regola il tempo di ritardo di arresto del motore a seguito di intervento del finecorsa. Utilizzare un valore proporzionato al peso del cancello, utilizzare questi valori indicativi: 25 cancelli molto pesanti (ritardo maggiore) 18 cancelli pesanti 10 cancelli medi 1 cancelli leggeri (ritardo breve) 0 disattivo (nessun ritardo)	0-25-(0)	

*** ATTENZIONE: Un'errata impostazione di questi parametri può risultare pericolosa. Rispettare le normative vigenti!**

LOGICHE (LoG)			
MENU	**FUNZIONE**	**DEFAULT**	**MEMO**
tcA	Abilita o disabilita la chiusura automatica On: chiusura automatica abilitata Off: chiusura automatica disabilitata	(ON)	
ibL	Abilita o disabilita la funzione condominiale. On: funzione condominiale abilitata. L'impulso P.P. o del trasmettitore non ha effetto durante la fase di apertura. Off: funzione condominiale disabilitata.	(OFF)	
ibcA	Abilita o disabilita i comandi PP e PED durante la fase TCA. On: Comandi PP e PED non abilitati. Off: Comandi PP e PED abilitati.	(OFF)	
ScL	Abilita o disabilita la chiusura rapida On: chiusura rapida abilitata. Con cancello aperto o in movimento l'intervento della fotocellula provoca la chiusura automatica dopo 3 s.Attiva solo con tcA:ON Off: chiusura rapida disabilitata.	(OFF)	
PP	Seleziona la modalità di funzionamento del "Pulsante P.P." e del trasmettitore. On: Funzionamento: APRE > CHIUDE > APRE > Off: Funzionamento: APRE > STOP > CHIUDE > STOP >	(OFF)	
PrE	Abilita o disabilita il pre-lampeggio. On: Pre-lampeggio abilitato. Il lampeggiante si attiva 3s prima della partenza del motore. Off: Pre-lampeggio disabilitato.	(OFF)	
LtcA	Abilita o disabilita il lampeggiante durante il tempo TCA. On: Lampeggiante attivo. Off: Lampeggiante non attivo.	(OFF)	
htr	Abilita o disabilita la funzione Uomo presente. On: Funzionamento Uomo Presente. La pressione dei pulsanti APRE/CHIUDE deve essere mantenuta durante tutta la manovra. Off: Funzionamento automatico.	(OFF)	
Enc	Abilita o disabilita l'Encoder. On: Encoder abilitato. Off: Encoder disabilitato.	(ON)	
cuAr	Abilita o disabilita i trasmettitori a codice programmabile. On: Ricevitore radio abilitato esclusivamente ai trasmettitori a codice variabile (rolling-code). Off: Ricevitore abilitato a trasmettitori codice variabile (rolling-code) e programmabile (autoapprendimento e dip/switch) .	(ON)	
2ch	Abilita o disabilita il secondo canale radio sui morsetti SCA (Fig.2). On: Uscita SCA configurata come secondo canale radio. La logica SERL, deve essere settata in OFF. Off: Uscita SCA può essere configurata come SCA, oppure dala logica SERL-(la programmazione di un radiocomando nel menù RADIO 2CH effettua l'apertura pedonale).	(OFF)	
SErL	Abilita o disabilita la funzione luce di servizio sull'uscita SCA (Fig.2). On: Ad ogni manovra il contatto viene chiuso per il tempo impostato con il parametro TLS. La logica 2CH deve essere settata in OFF. Utilizzare un relè ausiliario per il comando della luce. Off: Uscita SCA può essere configurata come SCA, oppure dalla logica 2CH.	(OFF)	

tSt 1	Abilita o disabilita la verifica delle fotocellule sull'ingresso PHOT O. On: Verifica abilitata. Se la verifica ha esito negativo non viene comandata nessuna manovra. Off: Verifica disabilitata .	(OFF)	
tSt2	Abilita o disabilita la verifica delle fotocellule sull'ingresso PHOT C. On: Verifica abilitata. Se la verifica ha esito negativo non viene comandata nessuna manovra. Off: Verifica disabilitata .	(OFF)	
PhcL	Seleziona la modalità di funzionamento dell'ingresso PHOT C. On: Ingresso PHOT C attivo sia in apertura sia in chiusura. In apertura: l'apertura del contatto provoca l'arresto del motore, quando la fotocellula viene liberata, il motore riparte in apertura. In chiusura: l'apertura del contatto provoca l'arresto del motore, quando la fotocellula viene liberata, il motore inverte il senso di marcia (apre). Off: Ingresso PHOT C attivo solo in chiusura. In chiusura: l'apertura del contatto provoca l'arresto del motore e l'inversione istantanea del senso di marcia (apre).	(OFF)	
SPn	Abilita o disabilita la funzione di spunto. On: Spunto abilitato. Ad ogni inizio di manovra per 2s il motore funziona alla coppia massima. Off: Esegue le partenze a velocità rallentata per 2 secondi per poi passare a velocità normale.	(ON)	
n Inu	Seleziona il verso di apertura del motore (vedi Fig.4): On: Motore installato a destra Off: Motore installato a sinistra	(OFF)	
rEn	Abilita o disabilita l'inserimento remoto dei radiotrasmettitori (vedi paragrafo APPRENDIMENTO REMOTO). On: Inserimento remoto abilitato Off: Inserimento remoto disabilitato.	(ON)	

RADIO (rAd I)

MENU	FUNZIONE
PP	Selezionando questa funzione la ricevente si pone in attesa (PUSh) di un codice trasmettitore da assegnare alla funzione passo-passo. Premere il tasto del trasmettitore che si intende assegnare a questa funzione. Se il codice è valido, viene memorizzato e viene visualizzato il messaggio oK Se il codice non è valido, viene visualizzato il messaggio Err.
2ch	Selezionando questa funzione la ricevente si pone in attesa (Push) di un codice trasmettitore da assegnare al secondo canale radio. Premere il tasto del trasmettitore che si intende assegnare a questa funzione. Se il codice è valido, viene memorizzato e viene visualizzato il messaggio OK Se il codice non è valido, viene visualizzato il messaggio Err.
PEd	Selezionando questa funzione la ricevente si pone in attesa (PUSh) di un codice trasmettitore da assegnare alla funzione PED. Premere il tasto del trasmettitore che si intende assegnare a questa funzione. Se il codice è valido, viene memorizzato e viene visualizzato il messaggio oK Se il codice non è valido, viene visualizzato il messaggio Err.
cLr	Selezionando questa funzione la ricevente si pone in attesa (PUSh) di un codice trasmettitore da cancellare dalla memoria. Se il codice è valido, viene cancellato e viene visualizzato il messaggio oK Se il codice non è valido o non è presente in memoria, viene visualizzato il messaggio Err
rtr	Cancella completamente la memoria della ricevente. Viene richiesta conferma dell'operazione.

NUMERO MANOVRE (nMAn)

Visualizza il numero di cicli completi (apre+chiude) effettuate dall'automazione.
La prima pressione del pulsante <PG>, visualizza le prime 4 cifre, la seconda pressione le ultime 4.
Es. <PG> 00 12 >>> <PG> 3456: effettuati 123.456 cicli.

CICLI MANUTENZIONE (nAc i)

Questa funzione consente di attivare la segnalazione di richiesta manutenzione dopo un numero di manovre stabilito dall'installatore.
Per attivare e selezionare il numero di manovre, procedere come segue:
Premere il pulsante <PG>, il display viusalizza OFF, che indica che la funzione è disabilitata (valore di default).
Con i pulsanti <+> e <-> selezionare uno dei valori numerici proposti (da OFF a 100). I valori vanno intesi come centinaia di cicli di manovre (ad es.: il valore 50 sta ad indicare 5000 manovre).
Premere il pulsante OK per attivare la funzione. Il display visualizza il messaggio PROG.
La richiesta di manutenzione viene segnalata all'utente con il protrarsi del lampeggio del lampeggiante a fine manovra di circa 10s.

RESET (rES)

RESET della centrale. ATTENZIONE!: Riporta la centrale ai valori di default.
La prima pressione del pulsante <PG> provoca il lampeggio della scritta RES, una ulteriore pressione del pulsante <PG> effettua il reset della centrale.
Nota: Non vengono cancellati i trasmettitori dalla ricevente, ne la posizione e la corsa dell'anta.

AUTOSET (AUto)

Esegue l'apprendimento della corsa dell'automazione e la taratura coppie di funzionamento.
Vedi paragrafo AUTOAPPRENDIMENTO

PASSWORD DI ACCESSO (codE)

Consente di inserire un codice di protezione di accesso alla programmazione della centrale.
E' possibile inserire un codice alfanumerico di quattro caratteri utilizzando i numeri da 0 a 9 e le lettere A-B-C-D-E-F.
Il valore di default è 0000 (quattro zeri) e indica l'assenza di codice di protezione.
In qualsiasi momento è possibile annullare l'operazione di inserimento del codice, premendo contemporaneamente i tasti + e -. Una volta inserita la password è possibile operare sulla centrale, entrando ed uscendo dalla programmazione per un tempo di circa 10 minuti, in modo da consentire le operazioni di regolazione e test delle funzioni.
Sostituendo il codice 0000 con qualsiasi altro codice si abilita la protezione della centrale, impedendo l'accesso a tutti i menu. Se si desidera inserire un codice di protezione, procedere come segue:
- selezionare il menu Code e premere PG.
- viene visualizzato il codice 0000, anche nel caso sia già stato inserito in precedenza un codice di protezione.
- con i tasti + e - si può variare il valore del carattere lampeggiante.
- con il tasto OK si conferma il carattere lampeggiante e si passa al successivo.
- dopo aver inserito i 4 caratteri compare un messaggio di conferma "CONF".
- dopo alcuni secondi viene ri-visualizzato il codice 0000
- è necessario riconfermare il codice di protezione precedentemente inserito, in modo da evitare inserimenti involontari.

Se il codice corrisponde al precedente, viene visualizzato un messaggio di conferma "OK"
La centrale esce automaticamente dalla fase di programmazione, e per accedere nuovamente ai menu sarà necessario inserire il codice di protezione memorizzato.

IMPORTANTE:
ANNOTARE il codice di protezione e CONSERVARLO IN LUOGO SICURO per future manutenzioni.
Per rimuovere un codice da una centrale protetta è necessario entrare in programmazione con la password e riportare il codice al valore di default 0000.
IN CASO DI SMARRIMENTO DEL CODICE È NECESSARIO RIVOLGERSI ALL'ASSISTENZA TECNICA AUTORIZZATA, PER IL RESET TOTALE DELLA CENTRALE.

ATTENZIONE:
Dopo qualsiasi variazione apportata alle logiche o reset della centrale è necessario eseguire una procedura di autoapprendimento (Menu Auto - vedi Autoapprendimento Quote)

MODALITÀ DI FUNZIONAMENTO CON ENCODER ABILITATO/DISABILITATO

Con LOGICA ENC=ON:
- il sensore antischiacciamento è attivato. Regolare la sensibilità tramite i parametri SEAu e SEAr in conformità con le normative vigenti. Anche una accurata regolazione del freno motore (parametro ibrA) può contribuire al rispetto delle normative di sicurezza.
- se si attiva il rallentamento portando parametro TSM da 0 ad un valore superiore, è necessario eseguire una procedura di autoapprendimento.

Registrata la corsa la centrale gestirà in modo automatico le fasi di rallentamento in apertura e chiusura. Lo spazio di rallentamento può essere aumentato o diminuito dal parametro tSM.
La corsa viene costantemente aggiornata e salvata in memoria assieme alla posizione del cancello in caso di mancanza rete.

Con LOGICA ENC=OFF:
- il sensore antischiacciamento è disattivato.
- se il parametro tSM>0 (rallentamento attivato), la prima manovra viene eseguita a velocità normale per l'apprendimento della corsa dell'anta, anche in caso di mancanza rete.

APPRENDIMENTO REMOTO TRASMETTITORI

Se si dispone di un trasmettitore già memorizzato nella ricevente è possibile effettuare l'apprendimento radio remoto (senza necessità di accedere alla centrale). La logica REM deve essere ON.
IMPORTANTE: La procedura deve essere eseguita con ante in apertura durante la pausa TCA.
Procedere come segue:
1 Premere il tasto nascosto del trasmettitore già memorizzato.
2 Premere, entro 5s, il tasto del trasmettitore già memorizzato corrispondente al canale da associare al nuovo trasmettitore. Il lampeggiante si accende.
3 Premere entro 10s il tasto nascosto del nuovo trasmettitore.
4 Premere, entro 5s, il tasto del nuovo trasmettitore da associare al canale scelto al punto 2. Il lampeggiante si spegne.
5 La ricevente memorizza il nuovo trasmettitore ed esce immediatamente dalla programmazione.

DIAGNOSTICA

Nel caso di anomalie di funzionamento è possibile visualizzare, premendo il tasto + o -, lo stato di tutti gli ingressi (finecorsa, comando e sicurezza). Ad ogni ingresso è associato un segmento del display che in caso di attivazione si accende, secondo il seguente schema.

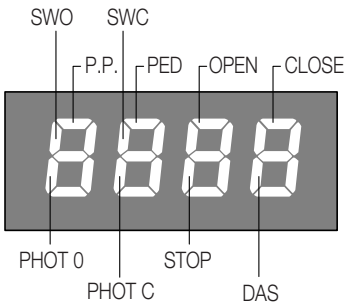

FUSIBILI

F1 Fusibile di protezione trasformatore
F2 Fusibile protezione uscita accessori e segnali
F3 Fusibile di protezione uscita motore e lampeggiante

MESSAGGI DI ERRORE

Di seguito sono elencati alcuni messaggi che vengono visualizzati dal display in caso di anomalie di funzionamento:

Err 1	Motore	Richiedere l'assistenza tecnica.
Err4	errore verifica circuito PHOT O	verificare collegamenti, corretto allineamento fotocellula PHOT O o presenza ostacoli.
Err5	errore verifica circuito PHOT C	verificare collegamenti, corretto allineamento fotocellula PHOT C o presenza ostacoli.
Enc	Errore Encoder	Errore connessione o guasto del dispositivo encoder.
ANP	Rilevamento ostacolo	Segnala la presenza di un ostacolo (dispositivo antischiacciamento)

SMALTIMENTO

Qualora il prodotto venga posto fuori servizio, è necessario seguire le disposizioni legislative in vigore al momento per quanto riguarda lo smaltimento differenziato ed il riciclaggio dei vari componenti (metalli, plastiche, cavi elettrici, ecc.); è consigliabile contattare il vostro installatore o una ditta specializzata ed abilitata allo scopo.

DATI TECNICI

Alimentazione di rete	230 Vac 50/60 Hz
Uscita Motore	1 motore 230Vac
Potenza massima motore	1000 W
Uscita alimentazione accessori	24Vac 1A max.
Grado di protezione	IP 40
Temp. funzionamento	-20°C / +50°C
Ricevitore radio	433,92 MHz incorporato e confgurabile (rolling-code o fisso+rolling-code + ARC Advanced Rolling Code)
N° codici memorizzabili	64

CE Declaration of Conformity

Declaration in accordance with Directives 2004/108/CE (EMC); 2006/95/CE (LVD)

The Manufacturer:
AUTOMATISMI BENINCÀ SPA

Address:
Via Capitello, 45 - 36066 Sandrigo (VI) - Italy

Declares that the product:
Control box for 1 motor, ideal for sliding doors:

CP.BULL.RI - CP.BISON OM - MATRIX
conforms with the requirements of the following EU Directives:

• **DIRECTIVE 2004/108/CE OF THE EUROPEAN PARLIAMENT AND COUNCIL**, 15 December 2004, in relation to the harmonisation of the legislation of member states regarding electromagnetic compatibility, in abrogation of Directive 89/336/CEE, per the following harmonised standards:
EN 61000-6-2:2005, EN 61000-6-3:2007.

• **DIRECTIVE 2006/95/CE OF THE EUROPEAN PARLIAMENT AND COUNCIL**, 12 December 2006, in relation to the harmonisation of the legislation of member states regarding electrical material intended to be used within certain voltage ranges, per the following harmonised standards:
EN 60335-1:2002 + A1:2004 + A11:2004 + A12:2006 + A2:2006 + A13:2008; EN 60335-1-103:2003.

as applicable:

• **DIRECTIVE 1999/5/CE OF THE EUROPEAN PARLIAMENT AND COUNCIL**, 9 March 1999 in relation to radio equipment and telecommunications terminals and the mutual recognition of their conformity, per the following harmonised standards:
ETSI EN 301 489-3 V1.4.1 (2002) + ETSI EN 301 489-1 V1.4.1 (2002) + ETSI EN 300 220-3 V1.1.1 (2000) + EN 60950-1 (2001)

Benincà Luigi, Legal representative.
Sandrigo, 13/01/2015.

WARNINGS

This manual has been especially written to be use by qualified fitters.

None of the information provide in this manual can be considered as being of interest for the end users.

Preserve this manual for future needs.

The technician has to furnish all the information related to the step by step function, the manual and the emergency function of the operator, and to deliver the manual to the final user.

Foresee on the supply net an onnipolar switch or selector with distance of the contacts equal or superior to 3 mms.

Verify that of the electrical system there is an awry differential interrupter and overcurrent protection.

Some typologies of installation require the connection of the shutter to be link at a conductive mass of the ground according to the regulations in force.

The electrical installation and the operating logic must comply with the regulations in force.

The leads fed with different voltages must be physically separate, or they must be suitably insulated with additional insulation of at least 1 mm.

The leads must be secured with an additional fixture near the terminals.

During installation, maintenance and repair, interrupt the power supply before opening the lid to access the electrical parts

Check all the connections again before switching on the power.

The unused N.C. inputs must be bridged.

The descriptions and the present illustrations in this manual are not binding. Leaving the essential characteristics of the product unchanged, the manufacturer reserves himself the right to bring any change of technical, constructive or commercial character without undertaking himself to update the present publication.

CP.BULL.RI - CP.BISON OM - MATRIX
CONTROL UNIT

INPUT/OUTPUT FUNCTIONS

Terminal No.	Function	Description
1-2	Power supply	Input, 230Vac 50Hz (1-Phase/2-Neutral)
3	GND	Ground connection. Use the connector preset on the fitting plate of the control unit. **Earthing is COMPULSORY, through this connection also the metal structure of motorization are grounded.**
4-5	Aerial	Connection of the insertable radio receiver card (4-signal/5-display).
8-9	24Vac	Output, power supply of accessories, 24VAC/1A max
10-11	SCA o Service light	Normally Open clean contact, configurable as SCA (open gate light), timed service light (see SERL Logic) or as second radio channel (see Logics 2 Ch).
12-13	PHOTO TEST	N.O. free contact. It is used to power photocell transmitters in TEST operating mode. See diagram Fig.3 and tSt 1 and tSt2 Logic.
14	COM	Common for control inputs.
15	OPEN	Input, push-button for OPEN contact (Normally Open contact) Contact usable for timed openings through timer.
16	CLOSE	Input, CLOSE push-button (N.O. contact)
17	Step-by-Step	Input, step-by-step push-button (N.O. contact)
18	PED	Input, pedestrian push-button (N.O. contact). It controls the partial opening. Configuration is through parameter tPEd. When TCA time has elapsed (if activated) a closure control signal is sent.
19	COM	Common, for limit switches and safety devices
20	STOP	Input, STOP push-button (N.C. contact)
21	PHOT O	Input, (N.C. contact) for safety devices (e.g. photocells). In the closing phase: the contact opening causes the motor stop. Common: when the photocell is released, the motor inverts the movement direction (open). In the opening phase: the contact opening causes the motor stop. When the photocell is released, the motor re-starts the opening operation.
22	SWO	Input, OPEN limit switch (N.C. contact)
23	SWC	Input, CLOSE limit switch (N.C. contact)
24	PHOT C	Input (N.C. contact) for safety devices (e.g. photocells). In the closing phase: Configuration through PHCL Logic. In the opening phase: Configuration through PHC Logic.
25-26	DAS	Input, safety edge Resistive edge: “DAS” Jumper closed Mechanical edge: “DAS” Jumper open When the edge is activated, the gate movement is stopped and reversed for about 3s. If the edge is not in use: “DAS” Jumper open, 25-26 terminals are short-circuited.
27-28-29	Motor	Connection of motor 230Vac - single-phase: 27-Phase/28-Common/29-Phase
27-30	Capacitor	Connection of capacitor
31-32	Blinker	Connection of blinker, 230Vac 40W max.

To check connections:

1) Cut-off power supply.
2) Manually release the wing, move it to approx. half-stroke and lock it again.
3) Reset power supply.
4) Send a step-by-step control signal by pressing the button or the remote control key.
5) The door/gate should move in the opening phase. Conversely, use the MINV logics to invert the opening direction.
6) Cut-off and restore power supply.

RUN SELF-LEARNING AND ANTI-CRUSHING DEVICE SETTING

When operator assembly and wiring is completed, parameters and logic are programmed, self learning allows the operator to learn the stroke and torque.
Enter menu Auto and press the button < PGM >, PUSH will be displayed.
Press again the button < PGM >: self-learning is beginning: PRG will be displayed, and the control panel completes some opening/closing cycles.
When the procedure is completed OK will be displayed.
This procedure can be followed from any position of the gate/door leaf and can be stopped at any moment by pressing keys <+> and <-> at the same time, or through the activation of STOP/PHO/PHA/DAS/PP/PED inputs.
If the procedure is not successful, the wording ERR appears. Check that no obstacles or frictions are present.

PROGRAMMING

The programming of the various functions of the control unit is carried out using the LCD display on the control unit and setting the desired values in the programming menus described below.
The parameters menu allows you to assign a numerical value to a function, in the same way as a regulating trimmer.
The logic menu allows you to activate or deactivate a function, in the same way as setting a dip-switch.
Other special functions follow the parameters and logic menus and may vary depending on the type of control unit or the software release.

To access programming:

1 Press the button <PG>, the display goes to the first menu, Parameters “PAR”.
2 With the <+> or <-> button, select the menu you want (PAr >> LoG >> rAd Io >> nMAn >> rES)
3 Press the button <PG>, the display shows the first function available on the menu.
4 With the <+> or <-> button, select the function you want.
5 Press the button <PG>, the display shows the value currently set for the function selected.
6 With the <+> or <-> button, select the value you intend to assign to the function.
7 Press the button <PG>, the display shows the signal “PrG” which indicates that programming has been completed.

Notes:

Simultaneously pressing <+> and <-> from inside a function menu allows you to return to the previous menu without making any changes.
Simultaneously pressing <+> and <-> when the display is switched off shows the card software release.
Hold down the <+> key or the <-> key to accelerate the increase/decrease of the values.
After waiting 30s the control unit quits programming mode and switches off the display.

PARAMETERS, LOGIC AND SPECIAL FUNCTIONS

The tables below describe the individual functions available in the control unit.

PARAMETERS (PAr)			
MENU	**FUNCTION**	**MIN-MAX-(Default)**	**MEMO**
tcA	Automatic closure time. It is activated only with “tcA”=ON logic. At the end of the preset time, the control unit controls a closure operation.	3-240-(40s)	
tM	Operating time. It is activated only with logics ENC : OFF. The operating time is adjusted during motor opening and closing phases.	1-250-(90s)	
tPEd	The passage left open by the gate leaf during the partial opening (pedestrian) is adjusted.	5-100-(15%)	
tSM	The area covered by the gate during the braking phase is adjusted. 0 = braking disabled.	0-100-(10%)	
PMo	The torque applied to the motor in the opening phase is adjusted.*	1-99-(40%)	
PMc	The torque applied to the motor in the closing phase is adjusted *.	1-99-(40%)	
PSo	The torque applied to the motor during braking in the closing phase is adjusted.*	1-99-(50%)	
PSc	The torque applied to the motor during braking in the opening phase is adjusted *	1-99-(50%)	
SEAu	The trigger time of the anti-crash device (Encoder) is adjusted during the normal speed phase*. 99: maximum sensitivity – 0: Minimum sensitivity	0-99-(1%)	
SEAr	The trigger time of the anti-crash device (Encoder) is adjusted during the braking phase*. 99: maximum sensitivity – 0: minimum sensitivity	0-99-(1%)	
tLS	Activated only with SErL:ON Logic. The activation time of the service light is adjusted.	1-240-(60s)	

ibrA	The force of the motor brake is adjusted. 0: disabled braking - 1:minimum braking - 99: maximum braking	0-99-(50%)	
bLc	Motor stop delay on limit switch. It is activated only with enabled braking (TSM). The motor stop delay is adjusted after the triggering of the limit switch. Use a value calibrated on the gate weight. Use these indicative values: 25 very heavy gates (longer delay) 18 heavy gates 10 average gates 1 light gates (short delay) 0 deactivated (no delay)	0-25-(0)	

*** WARNING:**
An incorrect setting of these parameters may result in a danger.
Comply with regulations in force!

LOGICS (LoG)			
MENU	**FUNCTION**	**DEFAULT**	**MEMO**
tcA	The automatic closure is enabled or disabled On: enabled automatic closure Off: disabled automatic closure	(ON)	
ibL	The multi-flat function is enabled or disabled. On: enabled multi-flat function. The P.P. (Step-by-step) impulse or the impulse of the transmitter have no effect in the opening phase. Off: disabled multi-flat function.	(OFF)	
ibcA	PP and PED controls are enabled or disable during the TCA phase. On: PP and PED control units are disabled. Off: PP and PED control units are enabled.	(OFF)	
ScL	The rapid closure is enabled or disabled On: rapid closure is enabled. When the gate is open or moving, the photocell activation causes the automatic closure of the gate after 3 s. It is activated only with tcA:ON Off: rapid closure is disabled.	(OFF)	
PP	The operating mode of “P.P. Push button” and of the transmitter are selected. On: Operation : OPEN > CLOSE > OPEN > Off: Operation: OPEN > STOP > CLOSE > STOP >	(OFF)	
PrE	Forewarning flashing light enabled or disabled. On: enabled forewarning flashing light. The flashing light is activated 3 s before the starting of the motor. Off: disabled forewarning flashing light.	(OFF)	
LtcA	During the TCA time, the blinker is enabled or disabled. On: Activated blinker. Off: De-activated blinker.	(OFF)	
htr	The Operator function is enabled or disabled. On: Operator function enabled. During operation, the OPEN/CLOSE push-buttons must be kept pressed. Off: Automatic operation.	(OFF)	
Enc	The Encoder is enabled or disabled. See section “Operating mode with enabled/disabled Encoder” On: Encoder enabled – The anti-crash sensor is activated. Off: Encoder disabled – The anti-crash sensor is deactivated.	(ON)	
cuRr	The code programmable transmitters is enabled or disabled. On: Radio receiver enabled only for rolling-code transmitters. Off: Receiver enabled for rolling-code and programmable code transmitters (self-learning and Dip Switch).	(ON)	
2ch	The second radio channel is enabled or disabled on terminals SCA (fig.2). On: SCA output, preset as second radio channel. The SErL logic should be OFF. Off: AUX output can be preset as SCA, or by SERL logic (the programming of a radio control in the RADIO 2CH menu allows for the pedestrian passage opening).	(OFF)	

SErL	The service light function to output SCA (Fig.2) is enabled or disabled. On: At every operation, the contact is closed for the time preset with tLS parameter Use the auxiliary relay to control the light. 2CH logic should be preset on OFF. Off: AUX output can be preset as SCA, or by 2CHlogic.	(OFF)	
tSt 1	The test of photocells to PHOT O input is enabled or disabled. On: Test is enabled. If the test is negative, no operation is performed. Off: Test is disabled.	(OFF)	
tSt2	The test of photocells to PHOT C input is enabled or disabled. On: Test is enabled. If the test is negative, no operation is performed. Off: Test is disabled.	(OFF)	
PhcL	The operating mode of the PHOT C input is selected. On: PHOT C input is activated in both opening and closing phases. In the opening phase: the contact opening causes the motor stop. When the photocell is released, the motor restarts in the opening phase. In closing phase: the contact opening causes the motor stop. When the photocell is released, the motor inverts the movement direction (open). Off: The PHOT C input is activated in the closing phase only. In the closing phase: the contact opening causes the motor stop and the immediate reversion of the operation direction (open).	(OFF)	
SPn	The pickup function is enabled or disabled. On: Enabled pickup. At the beginning of every operation, the motor operates at maximum torque for 2 sec. Off: Start-ups are at braked speed for 2 seconds. Then the system speeds up to standard speed.	(ON)	
n Inu	The opening direction of the motor is selected (see Fig. 4): On: Right side motor mount Off: Left side motor mount	(OFF)	
rEn	The remote storage of the radio transmitter codes is enabled or disabled (see par. REMOTE LEARNING). On: Enabled remote storage Off: Disabled remote storage.	(ON)	

RADIO (rAd i)

MENU	FUNCTION
PP	By selecting this function, the receiver is waiting for (Push) a transmitter code to be assigned to the step-by-step function. Press the transmitter key, which is to be assigned to this function. If the code is valid, it will be stored in memory and OK will be displayed. If the code is not valid, the Err message will be displayed.
2ch	By selecting this function, the receiver is waiting for (Push) a transmitter code to be assigned to the second radio channel. Press the transmitter key, which is to be assigned to this function. If the code is valid, it will be stored in memory and OK will be displayed. If the code is not valid, the Err message will be displayed.
PEd	When this function is selected, the receiver awaits (Push) a transmitter code to be assigned to the PED function. Press the transmitter key, which is to be assigned to this function. If the code is valid, it will be stored in memory and OK will be displayed. If the code is not valid, the Err message will be displayed.
clr	By selecting this function, the receiver is waiting for (Push) a transmitter code to be erased from memory. If the code is valid, it will be stored in memory and OK will be displayed. If the code is not valid, the Err message will be displayed.
rtr	The memory of the receiver is entirely erased. Confirmation for the operation is asked.

NUMBER OF CYCLES (nMAn)

The number of cycles (open+close) completed by the system is displayed.
When the push-button <PG> is pressed once, the first 4 digits are displayed, if the push-button is pressed once more, the last 4 digits are displayed.
E.g. <PG> 0012 >>> <PG> 3456: 123.456 cycles were performed.

MAINTENANCE (MAn 1)

This function allows to activate the indication of maintenance required after a certain number of operations, preset by the installer.
To activate and select the number of operations, proceed as follows:
Press the <PG> button, OFF is displayed, indicating that the function is disabled (default).
Select one of the numbers shown (from OFF to 100) by using the <+> and <-> keys . The figures express the value of hundreds of cycles (e.g.: the number 50 means 5000 operations).
Press OK to activate the function. The PROG message is displayed.
When the flashing light flashes for around 10 sec at end of operation, this means that maintenance operations are needed.

RESET (rES)

RESET of the control unit. WARNING: Returns the control unit to the default values.
When the <PG> push-button is pressed once, the RES wording begins to flash, if the push-button<PG> is pressed once more, the control unit is reset.
Note: neither the transmitter codes nor the position and stroked of the gate leaf will be erased from the receiver.

AUTOSET (AUto)

The learning of the system stroke and the operating torque adjustment are carried out.
See paragraph SELF-LEARNING

PASSWORD (codE)

It allows to type in an access protection code to the programming of the control unit.
A four-character alphanumeric code can be typed in by using the numbers from 0 to 9 and the letters A-B-C-D-E-F.
The default value is 0000 (four zeros) and shows the absence of a protection code.
While typing in the code, this operation can be cancelled at any moment by pressing keys + and – simultaneously. Once the password is typed in, it is possible to act on the control unit by entering and exiting the programming mode for around 10 minutes in order to allow adjustments and tests on functions.
By replacing the 0000 code with any other code, the protection of the control unit is enabled, thus preventing the access to any other menu. If a protection code is to be typed in, proceed as follows:
- select the Code menu and press OK.
- the code 0000 is shown, also in the case a protection code has been previously typed in.
- the value of the flashing character can be changed with keys + and -.
- press OK to confirm the flashing character, then confirm the following one.
- after typing in the 4 characters, a confirmation message “CONF” appears.
- after a few seconds, the code 0000 appears again
- the previously stored protection code must be reconfirmed in order to avoid any accidental typing in.

If the code corresponds to the previous one, a confirmation message “OK” appears.
The control unit automatically exits the programming phase. To gain access to the Menus again, the stored protection code must be typed in.
IMPORTANT: TAKE NOTE of the protection code and KEEP IT IN A SAFE PLACE for future maintenance operations. To remove the code from a protected control unit, enter the programming mode with the password and reset the code to the 0000 default value.
IF YOU LOOSE THE CODE, PLEASE CONTACT THE AUTHORISED SERVICE CENTER FOR THE TOTAL RESET OF THE CONTROL UNIT.

ATTENTION:
After any LOGIC change or control panel reset, it is necessary to perform a self-learning procedure (Menu Auto - See Stroke self learning)

OPERATING MODE WITH ENABLED/DISABLED ENCODER

With ENC LOGICS =ON:
- the anti-crash sensor is activated. Adjust sensitivity through parameters SEAV and SEAR in compliance with regulations in force. An accurate adjustment of the motor brake (IBRA parameter) may help compliance with safety regulations as well.
- if braking is activated by setting parameter TSM from 0 to a higher value, it is necessary to perform a self-learning procedure. Once the stroke is stored in memory, the control unit will manage braking automatically in both opening and closing phases. Braking can be increased or decreased through parameter TSM.

In the event of power failure, the stroke is constantly updated and stored in memory together with the gate position.

With ENC LOGICS =OFF:
- the anti-crash sensor is disabled.
- if parameter TSM>0 (braking activated), the first operation is performed ad normal speed for the gate stroke memorisation, also in the event of power failure.

TRANSMITTER REMOTE LEARNING

If the transmitter code is already stored in the receiver, the remote radio learning can be carried out (without accessing the control unit). The REM logics must be ON.
IMPORTANT: The procedure should be carried out with gate in the opening phase, during the TCA dwell time.
Proceed as follows:
1 Press the hidden key of the transmitter, the code of which has already been stored in memory.
2 Within 5 seconds, press the already memorised transmitter key corresponding to the channel to be matched to the new transmitter. The flashing light switches on.
3 Within 10 seconds, press the hidden key of the new transmitter.
4 Within 5 seconds, press the key of the new transmitter to be matched to the channel selected at item 2. The flashing light switches off.
5 The receiver stores the new transmitter code and exits from the programming mode immediately.

DIAGNOSTICS

In the event of malfunctions, by pressing key + or - the status of all inputs (limit switches, control and safety) can be displayed. One segment of the display is linked to each input. In the event of failure it switches on according to the following scheme.

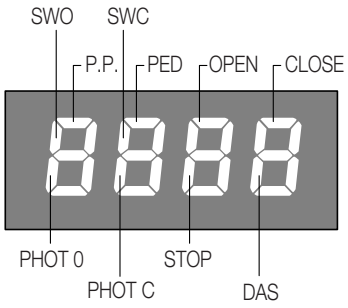

FUSES

F1 Protection fuse of transformer
F2 Output protection fuse of accessories and signals
F3 Output protection fuse for motor and blinker

ERROR MESAGES

Some messages that are displayed in the event of malfunctions are shown hereunder:

Err 1	Motor	Technical assistance is required.
Err4	Error, PHOT O circuit check	Check connections, alignment of PHOT O photocell or obstacle present.
Err5	Error, PHOT C circuit check	Check connections, alignment of PHOT C photocell or obstacle present.
Enc	Error, encoder	Error to connection or faulty encoder.
ANP	Obstacle detection	An obstacle present is indicated (anti-crash device).

WASTE DISPOSAL

If the product must be dismantled, it must be disposed according to regulations in force regarding the differentiated waste disposal and the recycling of components (metals, plastics, electric cables, etc..). For this operation it is advisable to call your installer or a specialised company.

TECHNICAL DATA

Power supply	230 Vac 50/60 Hz
Output supply	1 motor 230Vac
Power maximum motor	1000 W
Output supply accessories	24Vdc 500mA max.
Protection level	IP54
Operating temp.	-20°C / +70°C
Radio receiver	433.92 MHz, built-in and configurable (rolling-code or fixed+rolling-code+ ARC Advanced Rolling Code)
Rolling code transmitters supported	64

CE-Konformitätserklärung

Erklärung im Einklang mit den Richtlinien 2004/108/CE(EMC); 2006/95/CE(LVD)

Hersteller:
Automatismi Benincà SpA

Anschrift:
Via Capitello, 45 - 36066 Sandrigo (VI) - Italien

Erklärt, dass das Produkt:
Steuerung für 1 Motor, ideal für Schiebetore:

CP.BULL.RI - CP.BISON OM - MATRIX
die Bedingungen der folgenden CE-Richtlinien erfüllt:

• **RICHTLINIE 2004/108/CE DES EUROPÄISCHEN PARLAMENTS UND EUROPARATS** vom 15. Dezember 2004 in Bezug auf die Annäherung der Rechtsprechungen der Mitgliedsstaaten über die elektromagnetische Kompatibilität, welche die Richtlinie 89/336/CEE laut den folgenden harmonisierten Normen:
EN 61000-6-2:2005, EN 61000-6-3:2007.

• **RICHTLINIE 2006/95/CE DES EUROPÄISCHEN PARLAMENTS UND EUROPARATS** vom 12.Dezember 2006 in Bezug auf die Annäherung der Rechtsprechungen der Mitgliedsstaaten über elektrische Betriebsmittel zur Verwendung innerhalb bestimmter Spannungsgrenzen laut den folgenden harmonisierten Normen:
EN 60335-1:2002 + A1:2004 + A11:2004 + A12:2006 + A2:2006 + A13:2008; EN 60335-1-103:2003.

falls anwendbar:

• **RICHTILINIE 1999/5/CE DES EUROPÄISCHEN PARLAMENTS UND EUROPARATS** vom 9. März 1999 in Bezug auf Funkapparate und Telekommunikations-Endgeräte und die gegenseitige Anerkennung ihrer Konformität entsprechend den folgenden harmonisierten Normen:
ETSI EN 301 489-3 V1.4.1 (2002) + ETSI EN 301 489-1 V1.4.1 (2002) + ETSI EN 300 220-3 V1.1.1 (2000) + EN 60950-1 (2001)

Benincà Luigi, Leiter der Rechtsabteilung.
Sandrigo, den
13/01/2015.

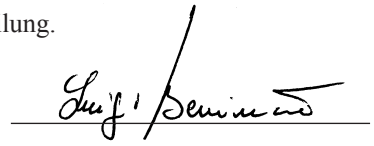

HINWEISE

Dieses Handbuch ist ausschließlich qualifiziertem Personal für die Installation und Wartung von automatischen Öffnungsvorrichtungen bestimmt.

Es enthält keine Informationen die für den Endbenutzer interessant oder nützlich sein könnten.

Bewahren Sie dieses Handbuch für Nachschlagzwecke auf.

Der Installateur hat dem Benutzer alle Informationen über den automatischen, manuellen und Not-Betrieb der Automatik zusammen mit der Bedienungsanleitung zu liefern.

Das Stromnetz muss mit einem allpoligen Schalter bzw. Trennschalter ausgestattet sein, dessen Kontakte einen Öffnungsabstand gleich oder größer als 3 aufweisen.
Kontrollieren ob der elektrischen Anlage ein geeigneter Differentialschalter und ein Überspannungsschutzschalter vorgeschaltet sind
Einige Installationstypologien verlangen den Anschluss des Flügels an eine Erdungsanlage laut den geltenden Sicherheitsnormen.

Die elektrische Installation und die Betriebslogik müssen den geltenden Vorschriften entsprechen.

Die Leiter die mit unterschiedlichen Spannungen gespeist werden, müssen physisch getrennt oder sachgerecht mit einer zusätzlichen Isolierung von mindestens 1 mm isoliert werden.

Die Leiter müssen in der Nähe der Klemmen zusätzlich befestigt werden.

Während der Installation, der Wartung und der Reparatur, die Anlage stromlos machen bevor an den elektrischen Teilen gearbeitet wird.

Alle Anschlüsse nochmals prüfen, bevor die Zentrale mit Strom versorgt wird.

Die nicht verwendeten N.C. Eingänge müssen überbrückt werden.

Die in diesem Handbuch enthaltenen Beschreibungen und Abbildungen sind nicht verbindlich. Ausgenommen der Haupteigenschaften des Produkts, behält sich der Hersteller das Recht vor eventuelle technische, konstruktive oder kommerzielle Änderungen vorzunehmen ohne dass er vorliegende Veröffentlichung auf den letzten Stand bringen muss.

STEUEREINHEIT
CP.BULL.RI - CP.BISON OM - MATRIX
FUNKTIONEN DER EIN-/AUSGÄNGE

Klemmen	Funktion	Beschreibung
1-2	Speisung	Eingang 230Vac 50Hz (1-Phase/2-Nulleiter)
3	GND	Erdungsanschluss. Den an der Befestigungsplatte der Einheit vorbereitete Verbinder verwenden. **Der Erdungsanschluss ist VORSCHRIFT. Durch diesen Anschluss werden auch die Metallstrukturen des Antriebs geerdet.**
4-5	Antenne	Anschluss Antenne der Karte des steckbaren Funkempfängers (4-Signal/5-Schirm).
8-9	24Vac	Ausgang Speisung Zubehör 24Vac/1A max.
10-11	SCA oder Dienstlicht	Reiner Kontakt N.O. Konfigurierbar als SCA (Meldeleute Tor offen). Zeitgesteuertes Dienstlicht (siehe Logik SERL) oder als Ausgang je nach Funkkanal (siehe Logik 2Ch).
12-13	PHOTO TEST	Reiner Kontakt N.O. Wird verwendet um die Sendegeräte der Fotozellen im Modus TEST zu speisen. Siehe Schema Abb.3 und Logik tST 1 und tST2.
14	COM	Gemein für alle Steuerungseingänge.
15	OPEN	Eingang Taste ÖFFNEN (Kontakt N.O.) Kontakt für das durch einen Timer zeitgesteuerte Öffnen.
16	CLOSE	Eingang Taste SCHLIESSEN (Kontakt N.O.)
17	Schritt-Schritt	Eingang Taste Schritt-Schritt (Kontakt N.O.)
18	PED	Eingang Taste Fußgänger (Kontakt N.O.), steuert das teilweise Öffnen,als Parameter tPEd konfigurierbar. Wenn die Zeit TCA (wenn aktiv) abgelaufen ist, wird das Schließen gesteuert.
19	COM	Gemein für Endschalter und Sicherheiten
20	STOP	Eingang Taste STOP (Kontakt N.C.)
21	PHOT O	Eingang (Kontakt N.C.) für Sicherheitsvorrichtungen (z.B. Fotozellen) Beim Schließen: das Öffnen des Kontakts hat das Anhalten des Motors zur Folge wenn die Fotozelle freigesetzt wird, schaltet der Motor die Betriebsrichtung um (öffnet). Beim Öffnen: das Öffnen des Kontakts hat das Anhalten des Motors zur Folge wenn die Fotozelle freigesetzt wird, schaltet der Motor wieder zum Öffnen ein.
22	SWO	Eingang Endschalter ÖFFENEN (Kontakt N.C.)
23	SWC	Eingang Endschalter SCHLIESSEN (Kontakt N.C.)
24	PHOT C	Eingang (Kontakt N.C.) für Sicherheitsvorrichtungen (z.B. Fotozellen) Beim Schließen: Verhalten durch Logik PHCL konfigurierbar. Beim Öffnen: Verhalten durch Logik PHC konfigurierbar.
25-26	DAS	Eingang Kontakt Näherungsflanke Widerstandsfähige Flanke Jumper “DAS” geschlossen Mechanische Flanke Jumper “DAS” geöffnet Das Einschalten der Flanke hält die Bewegung des Flügels an und schaltet ca. 3 sec. lang um. Wird die Flanke nicht verwendet: Jumper „DAS“ geöffnet, Brücke zwischen den Klemmen 25-26.
27-28-29	Motor	Anschluss an den Motor 230Vac – einphasig: 27-Phase/28-Gemein/29-Phase
27-30	Kondensator	Anschluss Kondensator
31-32	Blinkleuchte	Anschluss Blinkleuchte 230Vac 40W max.

Anschlüsse überprüfen:

1) Stromversorgung abtrennen.
2) Von Hand Torflügel entsichern, bis auf halbem Hub führen und wieder blockieren.
3) Wieder Strom geben.
4) Einen Schritt-Schritt-Befehl über die Taste oder die Fernsteuerung geben.
5) Die Tür muss sich öffnen. Sollte dies nicht geschehen, die Logik MINV verwenden, um die Öffnungsrichtung umzukehren.
1) Stromversorgung abtrennen.
6) Stromversorgung abtrennen. Stromversorgung wieder herstellen.

SELBSTLERNFUNKTION FÜR MASSE UND EICHUNG DER QUETSCHSICHERHEITSVORRICHTUNG

Nachdem die Automatik montiert und elektrisch angeschlossen worden ist und alle erforderlichen Funktionen programmiert worden sind, muss die Selbstlernfunktion für die Maße und die Drehmoment.
Das Menü AUTO abrufen und die Taste <PGM> drücken.
Am Display wird die Schrift PUSH angezeigt.
Nochmals die Taste <PGM> drücken. Die Prozedur zur Selbsteichung beginnt: Am Display wird die Schrift PRG angezeigt und es werden mindestens 2 vollständige Bewegungen gesteuert.
Nach beendeter Prozedur, wird am Display die Schrift OK angezeigt.
Die Prozedur kann von einer beliebigen Flügelposition aus durchgeführt und jederzeit durch das gleichzeitige Drücken der Tasten <+> und +-> oder wenn die Eingänge STOP/PHO/PHA/DAS/PP/PED einschalten, unterbrochen werden.
Wurde die Prozedur nicht erfolgreich beendet, wird die Fehlermeldung ERR angezeigt. Prüfen Sie in diesem Fall ob Hindernisse oder Reibungen des Flügels die Ursache dafür sind..

PROGRAMMIERUNG

Die Programmierung der verschiedenen Funkti
onen der Steuerzentrale erfolgt über das LCD-Display an der Zentrale selbst, indem die gewünschten Werte in den nachstehend beschriebenen Programmierungs-Menüs eingegeben werden. Das Parameter-Menü ermöglicht die Eingabe eines numerischen Werts mit einer Funktion, analog wie ein Regeltrimmer.
Das Logik-Menü ermöglicht das Aktivieren oder Deaktivieren einer Funktion, analog zum Einstellen eines Dip-Switch. Andere Sonderfunktionen folgen dem Parameter- und Logik-Menü und können ja nach Typ der Steuerzentrale oder der Software-Version variieren.

Für den Zugriff auf die Programmierung:

1 Die Taste <PG> drücken, das Display stellt sich auf das erste Parameter-Menü “PAR”.
2 Mit der Taste <+> oder <-> das gewünschte Menü selektieren (PAr >> LoG >> rAd Io >> nAMn >> rES).
3 Die Taste <PG> drücken, am Display wird die erste Funktion des Menüs sichtbar.
4 Mit der Taste <+> oder <-> die gewünschte Funktion selektieren.
5 Die Taste <PG> drücken, am Display wird der derzeitig für die selektierte Funktion eingestellte Wert sichtbar.
6 Mit der Taste <+> oder <-> den für die Funktion gewünschten Wert selektieren.
7 Die Taste <PG> drücken, am Display wird das Signal “PrG” sichtbar, welches die erfolgte Programmierung anzeigt.

Anmerkungen:

Durch gleichzeitiges Drücken von <+> und <->, innerhalb eines Funktionen-Menüs, wird zum vorherigen Menü zurückgekehrt, ohne Änderungen durchzuführen.
Durch gleichzeitiges Drücken von <+> und <->, bei ausgeschaltetem Display, wird die Software-Version der Platine angezeigt.
Durch gedrückt halten der Taste <+> oder der Taste <-> wird das zunehmende oder abnehmende Ablaufen der Werte beschleunigt.
Nach einer Wartezeit von 30s verlässt die Steuerzentrale den Programmiermodus und das Display schaltet sich aus.

Parameter, Logiken und Sonderfunktionen

In den folgenden Tabellen werden die einzelnen Funktionen der Steuerzentrale beschrieben.

PARAMETER (PAr)			
MENU	**FUNKTION**	**MIN-MAX-(Default)**	**MEMO**
tcA	Zeit für das automatische Schließen Aktiv nur mit Logik „tcA“= ON Wenn die eingestellte Zeit abgelaufen ist, steuert die Zentrale das Schließen.	3-240-(40s)	
tM	Anschluss an den Motor. Nur mit Logik ENC:OFF aktiv. Regelt die Betriebszeit während des Öffnens und Schließens des Motors.	1-250-(90s)	
tPEd	Regelt den Weg des Flügels wenn dieser teilweise geöffnet wird (Fußgänger)	5-100-(15%)	
tSM	Regelt den Weg in der Soft Stop Phase. 0= Soft Stop deaktiviert	0-100-(10%)	
PMo	Regelt das für den Motor angelegte Drehmoment beim Öffnen*.	1-99-(40%)	
PMc	Regelt das für den Motor angelegte Drehmoment beim Schließen.*	1-99-(40%)	
PSo	Regelt das für den Motor angelegte Drehmoment während der Geschwindigkeitsabnahme beim Öffnen.*	1-99-(50%)	
PSc	Regelt das für den Motor angelegte Drehmoment während der Geschwindigkeitsabnahme beim Schließen.*	1-99-(50%)	
SEAu	Regelt die Schaltgrenze der Quetschsicherheitsvorrichtung (Encoder) während der normalen Geschwindigkeit*. 99: maximale Empfindlichkeit – 0: mindeste Empfindlichkeit	0-99-(1%)	
SEAr	Regelt die Schaltgrenze der Quetschsicherheitsvorrichtung (Encoder) während der Geschwindigkeitsabnahme*. 99: maximale Empfindlichkeit – 0: mindeste Empfindlichkeit	0-99-(1%)	

tLS	Aktiv nur mit Logik SERL: ON Regelt die Aktivierungsdauer der externer Beleuchtung	1-240-(60s)	
IbrA	Regelt die Kraft der Motorenbremse. 0: Bremsen deaktiviert – 1: mindeste Bremsung – 99: maximale Bremsung	0-99-(50%)	
bLc	Motorstopp-Verzögerung am Endschalter. Nur aktiv, wenn die Geschwindigkeitsabnahme (TSM) aktiviert worden ist. Regelt die Motorstopp-Verzögerungszeit nach dem Einschalten des Endschalters. Einen Wert einrichten, der proportional zum Torgewicht ist. Die Richtwerte sind: 25 sehr schwere Tore (längere Verzögerung) 18 schwere Tore 10 mittelschwere Tore 1 leichte Tore (kurze Verzögerung) 0 deaktiviert (ohne Verzögerung)	0-25 (0)	

*** ACHTUNG: Eine falsche Einstellung dieser Parameter kann gefährlich sein. Die geltenden Vorschriften beachten!**

LOGIKEN (LoG)			
MENU	**FUNKTION**	**DEFAULT**	**MEMO**
tcA	Aktiviert oder deaktiviert den automatischen Schließvorgang. On: automatischer Schließvorgang aktiviert Off: automatischer Schließvorgang deaktiviert	(ON)	
IbL	Aktiviert oder deaktiviert die Funktion Wohngemeinschaft. On: Funktion Wohngemeinschaft aktiviert. Auf den Öffnungsvorgang haben weder der Schritt-Schritt-Impuls noch der Impuls des Sendegeräts Einfluss. Off: Funktion Wohngemeinschaft deaktiviert.	(OFF)	
IbcA	Aktiviert oder deaktiviert die Steuerungen PP und PED während der Phase TCA. On: Steuerungen PP und PED nicht aktiviert. Off: Steuerungen PP und PED aktiviert.	(OFF)	
ScL	Aktiviert oder deaktiviert den schnellen Schließvorgang. On: schnelles Schließen aktiviert Bei offenem oder sich bewegenden Tor hat das Einschalten der Fotozelle das automatische Schließen nach 3 s. zur Folge Aktiv nur mit tcA:ON Off: schnelles Schließen deaktiviert	(OFF)	
PP	Wählt die Betriebsweise der “Taste P.P.” und des Sendegeräts. On: Betrieb: ÖFFNEN > SCHLIESSEN > ÖFFNEN Off: Betrieb: ÖFFNEN > STOP > SCHLIESSEN > STOP >	(OFF)	
PrE	Aktiviert oder deaktiviert das Vorblinken. On: Vorblinken aktiviert Das Vorblinken beginnt 3 sec. vor dem Einschalten des Motors. Off: Vorblinken deaktiviert	(OFF)	
LtcA	Aktiviert oder deaktiviert das Blinklicht während der Zeit TCA On: Blinklicht aktiv: Off: Blinklicht nicht aktiv.	(OFF)	
htr	Aktiviert oder deaktiviert die Funktion “Mann vorhanden”. On: Betrieb im Modus „Mann vorhanden“ Die Taste ÖFFNEN/SCHLIESSEN muss während der gesamten Dauer der Steuerung gedrückt bleiben. Off: Automatischer Betrieb.	(OFF)	
Enc	Aktiviert oder deaktiviert den Encoder. Siehe Paragraph „Betriebsweise mit aktiviertem/deaktiviertem Encoder“. On: Encoder aktiviert - Der Quetschsicherheitssensor ist aktiviert. Off: Encoder deaktiviert - Der Quetschsicherheitssensor ist deaktiviert.	(ON)	
cuAr	Aktiviert oder deaktiviert die Sendegeräte mit programmierbarem Code. On: Funkempfänger ist nur für Sendegeräte mit variablem Code aktiviert (Rolling-Code). Off: Funkempfänger ist für Sendegeräte mit variablem Code (Rolling-Code) und programmierbare (Selbstlernfunktion und Dip-Schalter) Sendegeräte aktiviert.	(ON)	

2ch	Aktiviert oder deaktiviert den zweiten Funkkanal an den Klemmen SCA (Abb.2). On: Ausgang SCA als zweiter Funkkanal konfiguriert. Die Logik SErL muss auf OFF geschaltet sein. Off: Der Ausgang AUX kann als SCA oder durch die Logiken SERL konfiguriert werden (Durch die Programmierung einer Fernbedienung im Menü RADIO 2CH kann die Öffnung für Fußgänger erfolgen).	(OFF)	
SErL	Aktiviert oder deaktiviert die Funktion Dienstlicht am Ausgang SCA (Abb.2). On: Bei jeder Schaltung wird der Kontakt für die mit dem Parameter tLS eingestellte Zeit geschlossen. Die Logik 2ch muss auf OFF geschaltet sein. Ein Hilfsrelais für die Lichtsteuerung verwenden. Off: Der Ausgang AUX kann als SCA oder durch die Logiken 2CH konfiguriert werden.	(OFF)	
tSt 1	Aktiviert oder deaktiviert die Prüfung der Fotozelle am Eingang PHOT O. On: Prüfung aktiviert. Fällt die Prüfung negativ aus, wird keine Steuerung freigegeben. Off: Prüfung deaktiviert.	(OFF)	
tSt2	Aktiviert oder deaktiviert die Prüfung der Fotozelle am Eingang PHOT C. On: Prüfung aktiviert. Fällt die Prüfung negativ aus, wird keine Steuerung freigegeben. Off: Prüfung deaktiviert.	(OFF)	
PhcL	Wählt die Betriebsweise des Eingangs PHOT C. On: Eingang PHOT C aktiv beim Öffnen und Schließen; Beim Öffnen: das Öffnen des Kontakts hat das Anhalten des Motors zur Folge wenn die Fotozelle freigesetzt wird, schaltet der Motor wieder zum Öffnen ein. Beim Schließen: das Öffnen des Kontakts hat das Anhalten des Motors zur Folge wenn die Fotozelle freigesetzt wird, schaltet der Motor die Betriebsrichtung um (öffnet). Off: Eingang PHOT C aktiv nur beim Schließen Beim Schließen: das Öffnen des Kontakts hat das Anhalten des Motors und das unmittelbare Umschalten der Betriebsrichtung zur Folge (öffnet).	(OFF)	
SPn	Aktiviert oder deaktiviert die Funktion Anlauf. On: Anlauf aktiviert. Am Anfang des Betriebs, läuft der Motor bei maximalem Drehmoment etwa 2s lang. Off: Der Start erfolgt bei verringerter Geschwindigkeit 2 Sekunden lang; danach wird auf normale Geschwindigkeit geschaltet.	(ON)	
n Inv	Wählt die Motorenposition für den Öffnungsvorgang (siehe Abb. 4): On: Motor rechts installiert Off: Motor links installiert	(OFF)	
rEn	Aktiviert oder deaktiviert das Einschalten von fern der Sendegeräte (siehe Paragraph LERNFUNKTION VON FERN). On: Einschalten von fern aktiviert Off: Einschalten von fern deaktiviert	(ON)	

FUNK (rAd i)

MENU	FUNZIONE
PP	Wird diese Funktion gewählt, wartet (Push) der Empfänger auf einen Sendercode der der Schritt-Schritt-Funktion zugeteilt werden muss. Taste des Sendegeräts drücken, dem diese Funktion zugeteilt werden soll. Ist der Code gültig, wird dieser gespeichert und die Meldung OK angezeigt. Ist der Code ungültig, wird die Meldung Err angezeigt.
2ch	Wird diese Funktion gewählt, wartet (Push) der Empfänger auf einen Sendercode der dem zweiten Funkkanal zugeteilt werden muss. Taste des Sendegeräts drücken, dem diese Funktion zugeteilt werden soll. Ist der Code gültig, wird dieser gespeichert und die Meldung OK angezeigt. Ist der Code ungültig, wird die Meldung Err angezeigt.
PEd	Wird diese Funktion gewählt, wartet (Push) der Empfänger auf einen Sendercode der der Funktion PED zugeteilt werden muss. Taste des Sendegeräts drücken, dem diese Funktion zugeteilt werden soll. Ist der Code gültig, wird dieser gespeichert und die Meldung OK angezeigt. Ist der Code ungültig, wird die Meldung Err angezeigt.
cLr	Wird diese Funktion gewählt, wartet (Push) der Empfänger auf einen Sendercode der gelöscht werden muss. Ist der Code gültig, wird dieser gelöscht und die Meldung OK angezeigt. Ist der Code ungültig oder nicht gespeichert, wird die Meldung Err angezeigt.
rtr	Löscht den gesamten Speicher des Empfängers. Der Vorgang muss bestätigt werden.

ANZAHL DER ZYKLEN (nMAn)

Zeigt die komplette Anzahl der Zyklen an (öffnen + schließen) die von der Automatik durchgeführt wurden. Nachdem die Taste <PG> ein erstes Mal gedrückt worden ist, werden die ersten 4 Zahlen angezeigt; nach einem zweiten Tastendruck werden die letzten 4 Zahlen angezeigt.
Bsp.: <PG> 0012 >>> <PG> 3456: 123.456 Zyklen wurden durchgeführt.

WARTUNGSZYKLUS (MAc i)

Diese Funktion ermöglicht es die Wartungsmeldung nach einer vom Installateur vorgegebenen Anzahl Betätigungen zu aktivieren. Um eine Anzahl Betätigungen einzugeben und zu aktivieren, folgendermaßen vorgehen: Taste <PG> drücken. Am Display wird OFF angezeigt, was bedeutet, dass die Funktion deaktiviert ist (Defaultwert). Über die Tasten <+> e <-> eine der vorgeschlagenen Zahl wählen (von OFF bis 100). Die Werte beziehen sich auf Hundert Betätigungen (Bsp.: 50 bedeutet 5000 Betätigungen). Die Taste OK drücken, um die Funktion zu aktivieren. Am Display wird die Meldung PROG angezeigt. Die Wartungsnachfrage wird dem Benutzer durch das 10 Sekunden lange Blinken nach beendeter Bewegung gemeldet.

RESET (rES)

Reset der Zentrale. ACHTUNG! Stellt an der Zentrale die Default-Werte wieder ein.
Nachdem die Taste <PG> ein erstes Mal gedrückt worden ist, blinkt die Schrift RES; wenn die Taste <PG> ein zweites Mal gedrückt wird, wird das Reset der Zentrale durchgeführt.
Bemerkung: Die Sendegeräte werden nicht aus dem Empfänger gelöscht.

AUTOSET (AUto)

Führt die Selbstlernfunktion des Hubs der Automatik und die Eichung der Drehmomente durch.
Siehe Paragraph SELBSTLERNFUNKTION

SCHÜSSELCODE (codE)

Gestattet es einen einzugeben, um den Zugriff auf die Programmierung der Einheit zu schützen.
Der Code muss aus vier alphanumerischen Zeichen bestehen (0 bis 9 und/oder A-B-C-D-E-F).
Man kann jederzeit den Vorgang der Code-Eingabe durch das gleichzeitige Drücken der Tasten + und – unterbrechen. Nachdem das Passwort eingegeben worden ist, kann die Programmierung nur noch für ungefähr 10 Minuten abgerufen werden, um eventuelle Einstellungen vorzunehmen und Tests durchzuführen.
Der Default-Wert lautet 0000 (vier Mal Null) und bedeutet, dass kein Schlüsselcode eingegeben worden ist.
Wird der Code 0000 durch irgend einen anderen Code ersetzt, so wird der Zugriff auf alle Menüs der Einheit verhindert. Um einen Schlüsselcode einzugeben, folgendermaßen vorgehen:
- Das Menü CODE abrufen und die Taste OK drücken.
- Es wird der Code 0000 auch dann angezeigt, wenn zuvor ein Schlüsselcode eingegeben wurde.
- Über die Tasten + und – kann der Wert des blinkenden Zeichens geändert werden.
- Durch Drücken der Taste OK, wird das blinkende Zeichen bestätigt und es kann das nächste Zeichen eingegeben werden.
- Nachdem alle vier Zeichen eingegeben worden sind, erscheint zur Bestätigung die Meldung “CONF”.
- Nach einigen Sekunden wird der Code 0000 nochmals angezeigt.
- An dieser Stelle muss der soeben neu eingegebene Schlüsselcode bestätigt werden, um versehentliche Eingaben zu vermeiden.

Stimmt der Code mit dem zuvor eingegebenen ein, so wird zur Bestätigung die Meldung OK angezeigt.
Die Einheit beendet den Programmierungsvorgang automatisch. Um das Menü erneut abrufen zu können, ist von nun an die Eingabe des gespeicherten Schlüsselcodes erforderlich.
WICHTIG: Notieren Sie sich den Schlüsselcode und BEWAHREN SIE IHN für zukünftige Wartungszwecke AN EINEM SICHEREN Ort auf. Um einen eingegebenen Schlüsselcode aus der geschützten Einheit zu löschen, die Programmierung mit dem Passwort abrufen und den Default-Wert 0000 einstellen.
SOLLTE DER SCHLÜSSELCODE VERLOREN GEHEN, WENDEN SIE SICH BITTE AN DIE KUNDENDIENSTSTELLE, DIE EIN RESET DER GESAMTEN EINHEIT VORNEHMEN WIRD.

ACHTUNG:
Nach jeder Änderung der Logik oder nach der Rückstellung der Zentrale (Reset), muss die Selbstlernprozedur vorgenommen werden (Menü Auto – siehe Selbstlernfunktion für Maße)

BETRIEBSWEISE MIT AKTIVIERTEM/DEAKTIVIERTEM ENCODER

Mit LOGIK ENC=ON:
- Ist der Quetschsicherheitssensor aktiviert. Die Empfindlichkeit über die Parameter SEAV und SEAR laut den geltenden Vorschriften einstellen. Eine sorgfältige Einstellung der Motorenbremse (Parameter IBRA) kann ebenfalls zur Anpassung an die Sicherheitsnormen nützlich sein.
- Wird die Geschwindigkeitsabnahme aktiviert und dazu der Parameter TSM auf einen höheren Wert als 0 eingestelltmuss die Selbstlernprozedur vorgenommen werden.

Nachdem der Hub gespeichert worden ist, verwaltet die Zentrale die Geschwindigkeitsabnahme beim Öffnen und Schließen automatisch. Der Weg für die Geschwindigkeitsabnahme kann über den Parameter TSM vergrößert oder verringert werden.
Der Hub wird ständig aktualisiert und mit der Position des Tors bei Stromausfall gespeichert.
Mit LOGIK ENC=OFF:
- Ist der Quetschsicherheitssensor deaktiviert.
- Wenn der Parameter TSM>0 (Geschwindigkeitsabnahme aktiviert), erfolgt die erste Steuerung des Flügels für die Lernfunktion – auch bei Stromausfall - bei normaler Geschwindigkeit.

LERNFUNKTION VON FERN DER SENDEGERÄTE

Wenn man über ein Sendegerät verfügt, das schon im Empfänger gespeichert ist, kann man die Lernfunktion über Funk von Fern vornehmen (ohne auf die Zentrale verwenden zu müssen). Die Logik REM muss auf ON geschaltet sein.
WICHTIG: Der Vorgang muss vorgenommen werden, wenn die Torflügel beim Öffnen auf die TCA Pause geschaltet sind.
Folgendermaßen vorgehen:
1 Versteckte Taste des schon gespeicherten Sendegeräts drücken.
2 Innerhalb von 5s die Taste des schon gespeicherten Sendegeräts drücken, die dem Kanal entspricht, der dem neuen Sendegerät zugeteilt werden soll. Die Leuchte beginnt zu blinken.
3 Innerhalb von 10s , die versteckte Taste des neuen Sendegeräts drücken.
4 Innerhalb von 5s die Taste des neuen Sendegeräts drücken, die dem Kanal entspricht, der unter Punkt 2 gewählt wurde. Die Leuchte beginnt zu blinken.
5 Der Empfänger speichert das neue Sendegerät und beendet sofort die Programmierung.

DIAGNOSE

Bei Betriebsstörungen kann man durch Drücken der Taste + oder -, den Zustand aller Eingänge anzeigen lassen (Endschalter, Steuerung und Sicherheit). Jedem Eingang ist ein Displaysegment zugeteilt, das bei der Aktivierung laut nachstehendem Schema aufleuchtet

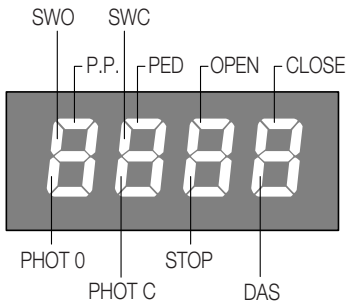

SICHERUNGEN

F1 Schutzsicherung Trafo
F2 Schutzsicherung Eingang Zubehör und Signale
F3 Schutzsicherung Ausgang Motor und Blinkleuchte

FEHLERMELDUNGEN

In der Folge werden einige Meldungen aufgeführt, die am Display im Falle von Betriebsstörungen angezeigt werden:

Err 1	Motor	Kundendienst benachrichtigen.
Err4	Fehler bei der Prüfung des Kreislaufs PHOT O.	Anschlüsse, Ausrichtung der Fotozelle PHOT O kontrollieren und sicherstellen, dass keine Hindernisse vorhanden sind
Err5	Fehler bei der Prüfung des Kreislaufs PHOT C.	Anschlüsse, Ausrichtung der Fotozelle PHOT C kontrollieren und sicherstellen, dass keine Hindernisse vorhanden sind
Enc	Fehler Encoder	Anschlussfehler oder Encoder gestört.
AMP	Hinderniserkennung	Meldet die Gegenwart eines Hindernisses (Quetschsicherheitsvorrichtung)

ENTSORGUNG

Wird das Gerät außer Betrieb gesetzt, müssen die gültigen Gesetzesvorschriften zur differenzierten Entsorgung und Wiederverwendung der Einzelkomponenten, wie Metall, Plastik, Elektrokabel, usw., beachtet werden. Rufen Sie Ihren Installateur oder eine Entsorgungsfirma.

TECHNISCHE DATEN

Stromversorgung	230 Vac 50/60 Hz
Motorausgang	1 motor 230Vac
Maximale Motorenleistung	1000 W
Ausgang Speisung Zubehör	24Vdc 500mA max.
Schutzklasse	IP54
Betriebstemperatur	-20°C / +70°C
Funkempfänger	433,92 MHz eingebaut und konfigurierbar (Rolling Code oder fest+Rolling Code+ARC Advanced Rolling Code)
Programmierbare Codes	64

Déclaration de conformité CE

Déclaration en accord avec les Directives 2004/108/CE(CEM) ;
2006/95/CE(DBT)

Fabricant :
Automatismi Benincà SpA

Adresse :
Via Capitello, 45 - 36066 Sandrigo (VI) - ITALIE

Déclare que le produit :
Centrale de commande pour 1 moteur, idéale pour portes coulissantes :

CP.BULL.RI - CP.BISON OM - MATRIX
est conforme aux conditions des Directives CE suivantes :

• **DIRECTIVE 2004/108/CE DU PARLEMENT EUROPÉEN ET DU CONSEIL** du 15 décembre 2004 concernant le rapprochement des législations des États membres relatives à la compatibilité électromagnétique et qui abroge la directive 89/336/CEE, selon les normes harmonisées suivantes:
EN 61000-6-2:2005, EN 61000-6-3:2007.

• **DIRECTIVE 2006/95/CE DU PARLEMENT EUROPÉEN ET DU CONSEIL** du 12 décembre 2006 concernant le rapprochement des législations des États membres relatives au matériel électrique destiné à être employé dans certaines limites de tension, selon les normes harmonisées suivantes :
EN 60335-1:2002 + A1:2004 + A11:2004 + A12:2006 + A2:2006 + A13:2008; EN 60335-1-103:2003.

si applicable :

• **DIRECTIVE 1999/5/CE DU PARLEMENT EUROPÉEN ET DU CONSEIL** du 9 mars 1999 concernant les équipements radio et les terminaux de télécommunications et la reconnaissance réciproque de leur conformité, selon les normes harmonisées suivantes :
ETSI EN 301 489-3 V1.4.1 (2002) + ETSI EN 301 489-1 V1.4.1 (2002) + ETSI EN 300 220-3 V1.1.1 (2000) + EN 60950-1 (2001)

Benincà Luigi, Responsable légal.
Sandrigo, 13/01/2015.

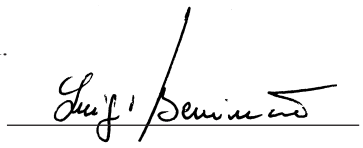

RECOMMENDATIONS GÉNÉRALES

Ce manuel est destiné exclusivement au personnel qualifié pour l'installation et la maintenance des ouvertures automatiques.

Aucune information donnée dans ce manuel ne sera d'intérêt ou d'utilité a l'utilisateur final.

Conservez ce manuel pour de futures utilisations.

L'installateur doit donner tout renseignement relatif au fonctionnement automatique, manuel e de secours de l'automatisme, et consigner à l'utilisateur du produit le livret d'instructions.



Il faut prévoir dans le réseau d'alimentation un interrupteur/sectionneur omnipolaire avec une distance d'ouverture des contacts égale ou supérieure à 3 mm.

Vérifier la présence en amont de l'installation électrique d'un disjoncteur différentiel et d'une protection contre la surintensité adéquats. Si nécessaire, raccorder la porte ou le portail motorisé à une installation de mise à la terre réalisée conformément aux prescriptions des normes de sécurité en vigueur.

L'installation électrique et la logique de fonctionnement doivent être conformes aux normes en vigueur.

Les conducteurs alimentés à des tensions différentes doivent être séparés physiquement ou bien, ils doivent être isolés en manière appropriée avec une gaine supplémentaire d'au moins 1 mm.

Les conducteurs doivent être assurés par une fixation supplémentaire à proximité des bornes.

Pendant toute intervention d'installation, maintenance et réparation, couper l'alimentation avant de procéder à toucher les parties électriques.

Recontrôler toutes les connexions faites avant d'alimenter la logique de commande.

Les entrées N.F. non utilisées doivent être shuntées

Les descriptions et les illustrations contenues dans ce manuel ne sont pas contraignantes. Le fabricant se réserve le droit d'apporter n'importe quelle modification du coté technique, de construction ou commerciale, en laissant inaltérées les caractéristiques essentielles du produit sans être contraint à mettre au jours cette publication.

CENTRALE DE COMMANDE
CP.BULL.RI - CP.BISON OM - MATRIX
FONCTIONS ENTRÉES/SORTIES

N° Bornes	Fonction	Description
1-2	Alimentation	Entrée 230Vac 50Hz (1-Phase/2-Neutre)
3	GND	Branchement mise à terre. Utiliser le connecteur prédisposé sur la plaque de fixation de la centrale. **Le raccordement à la terre est OBLIGATOIRE, à travers ce raccordement même les structures métalliques de la motorisation sont mises à terre**
4-5	Antenne	Branchement antenne fiche récepteur radio à insertion (4-signal/5-écran).
8-9	24Vac	Sortie alimentation accessoires 24Vac/1A max
10-11	SCA o Lumière de service	Contact sec N.O. configurable comme SCA (voyant portail ouvert), lumière de travail temporisée (voir Logique SERL) ou comme sortie canal radio (voir Logique 2Ch).
12-13	PHOTO TEST	Contact net N.O. utilisé pour alimenter les transmetteurs des photocellules en modalité TEST. Voire schéma Figura 3 et Logiques tSt 1 et tSt2.
14	COM	Commun pour les entrées de commande.
15	OPEN	Entrée touche OUVRE (contact N.O.). Contact utilisable pour ouvertures temporisées avec minuteur.
16	CLOSE	Entrée bouton pressoir FERME (contact N.O.)
17	Pas à pas	Entrée bouton pressoir pas à pas (contact N.O.)
18	PED	Entrée bouton pressoir accès piétons (contact N.O.), commande l'ouverture partielle, configurable par le paramètre tPEd. A la fin du temps TCA (si activé) la fermeture est commandée.
19	COM	Commun pour fin de course et sécurité
20	STOP	Entrée bouton pressoir STOP (contact N.F.)
21	PHOT O	Entrée (contact N.F.) pour dispositifs de sécurité (i.e.: photocellules). En phase de fermeture: l'ouverture du contact cause l'arrêt du moteur lorsque la photocellule est délivrée, le moteur renverse la direction de marche (ouvre). En phase d'ouverture: l'ouverture du contact provoque l'arrêt du moteur, lorsque la photocellule est délivrée, le moteur part à nouveau en ouverture.
22	SWO	Entrée fin de course OUVRE (contact N.F.)
23	SWC	Entrée fin de course FERME (contact N.F.)
24	PHOT C	Entrée (contact N.F.) pour dispositifs de sécurité (i. e . photocellules). En phase de fermeture: Comportement configurable par la logique PHCL. En phase d'ouverture: Comportement configurable par la logique PHC.
25-26	DAS	Entrée contact barre à palpeurs Barre résistive: cavalier "DAS" fermée Barre mécanique: cavalier "DAS" ouvert L'intervention de la barre arrête le mouvement du ventail et le renverse pendant 3s environ. En cas d'absence de la barre: cavalier "DAS" ouvert, pontet entre les serre joints 25-26.
27-28-29	Moteur	Branchement moteur 230Vac - monophasé: 27-Phase/28-Commune/29-Fase
27-30	Condensateur	Branchement condensateur
31-32	Clignotant	Branchement clignotant 230Vac 40W max.

Vérification connexions:

1) Couper l'alimentation.
2) Débloquer la porte manuellement, l'amener environ à la moitié de sa course et la rebloquer.
3) Restaurer l'alimentation.
4) Donner une commande de pas à pas en intervenant sur le bouton ou avec la radiocommande.
5) Le vantail doit bouger en ouverture. Au cas contraire, utiliser la logique MINV pour invertir le sens d'ouverture.
6) Coupez l'alimentation.Rétablissez l'alimentation.

AUTOAPPRENTISSAGE DES COTES ET
ETALONNAGE DU DISPOSITIF ANTI-ÈCRASEMENT

Suite à l'installation de l'automatisme les conducteurs électriques et avoir programmé toutes les fonctions requises, il est nécessaire exécuter l'auto apprentissage des cotes et des couples.
Allez dans le menu AUTO et appuyer sur la touche <PGM> L'afficheur présente PUSH.
Appuyez encore sur la touche <PGM>: La procédure d'auto étalonnage commence: l'afficheur présente la sigle PRG et la procédure d'auto apprentissage commence, il faut attendre au moins 2 cycles complets pour que la course soit mémorisée. Terminée la procédure l'afficheur présente le mot OK.
La procédure peut être exécutée indépendamment de la position du vantail et elle peut être interrompue à tout moment en appuyant simultanément sur les touches <+> et <->, ou à l'aide de l'intervention des entrées STOP/PHO/PHA/DAS/PP/PED.
Une fois la Si la procédure n'aboutit pas à un résultat positif, le système affiche le message ERR, vérifier donc la présence d'éventuels obstacles ou points de friction sur le vantail.

PROGRAMMATION

La programmation des différentes fonctions de la logique de commande est effectuée en utilisant l'afficheur à cristaux liquides présent sur le tableau de la logique et en programmant les valeurs désirées dans les menus de programmation décrits ci-après.
Le menu paramètres permet d'associer une valeur numérique à une fonction, comme pour un trimmer de réglage.
Le menu des logiques permet d'activer ou de désactiver une fonction, comme pour le réglage d'un dip-switch.
D'autres fonctions spéciales suivent les menus paramètres et logiques et peuvent varier suivant le type de logique de commande ou de version de logiciel.

Pour accéder à la programmation :

1 Presser la touche <PG>, l'afficheur présente le premier menu Paramètres "PAR".
2 Choisir avec la touche <+> ou <-> le menu que l'on souhaite sélectionner (PAr>>LoG>>rAd Io>>nMAn>>rES).
3 Presser la touche <PG>, l'afficheur présente la première fonction disponible dans le menu.
4 Choisir avec la touche <+> ou <-> la fonction que l'on souhaite sélectionner.
5 Presser la touche <PG>, l'afficheur montre la valeur actuellement programmée pour la fonction sélectionnée.
6 Choisir avec la touche <+> ou <-> la valeur que l'on souhaite attribuer à la fonction.
7 Presser la touche <PG>, l'afficheur montre le signal "PrG" qui indique que la programmation a eu lieu.

Notes:

La pression simultanée de <+> et <-> effectuée à l'intérieur d'un menu fonction permet de revenir au menu supérieur sans apporter de modification.
La pression simultanée de <+> et <-> effectuée avec l'afficheur éteint affiche la version logicielle de la carte.
Maintenir la pression sur la touche <+> ou sur la touche <-> pour accélérer l'incrémentation/décrémentation des valeurs.
Après une attente de 30s, la logique de commande sort du mode programmation et éteint l'afficheur.

PARAMÈTRES, LOGIQUES ET FONCTIONS SPÉCIALES

Les tableaux ci de suit décrivent singulièrement les fonctions disponibles dans la centrale.

PARAMETRES (PAr)			
MENU	**FONCTION**	**MIN-MAX-(Default)**	**MEMO**
tcA	Temps de fermeture automatique. Actif uniquement avec logique "tcA"=ON. A' la fin du temps affiché la centrale commande un manœuvre de fermeture.	3-240-(40s)	
tM	Temps travail moteur. Actif uniquement avec logique ENC:OFF. Règle le temps de fonctionnement durant la phase d'ouverture et fermeture du moteur.	1-250-(90s)	
tPEd	Règle l'espace parcouru par le vantail durant l'ouverture partielle (accès piéton). Valeur exprimée en décimètres.	5-100-(15%)	
tSM	Règle l'espace couvert par le ventail durant la phase de ralentissement. 0 = ralentissement invalidé	0-100-(10%)	
PMo	Règle le couple appliqué au moteur durant la phase d'ouverture.*	1-99-(40%)	
PMc	Règle le couple appliqué au moteur durant la phase de fermeture.*	1-99-(40%)	
PSo	Règle le couple appliqué au moteur durant la phase de ralentissement en ouverture*	1-99-(50%)	
PSc	Règle le couple appliqué au moteur durant la phase de ralentissement en fermeture*	1-99-(50%)	
SEAu	Règle le seuil d'intervention du dispositif anti-écrasement (Encodeur) durant la phase à vitesse normale.* 99: sensibilité maxi - 0: sensibilité min	0-99-(1%)	
SEAr	Règle le seuil d'intervention du dispositif anti-écrasement (Encodeur) durant la phase de ralentissement.* 99: sensibilité maxi - 0: sensibilité min	0-99-(1%)	

tLS	Actif uniquement avec logique SErL:ON. Règle le temps d'activation de la lumière de service.	1-240-(60s)	
IbrA	Règle la force du frein moteur. 0: freinage invalidé - 1:freinage min - 99: freinage maxi	0-99-(50%)	
bLc	Retard arrêt moteur sur le fin de course. Actif uniquement avec ralentissement (TSM) activé. Règle le temps de retard d'arrêt suite à l'intervention du fin de course. Utiliser une valeur proportionnée au poids du portail. Utiliser les valeurs indicatives indiquées ci de suite: 25 portails très lourds (retard plus grand) 18 portails lourds 10 portails moyens 1 portails légers (court retard) 0 hors service (aucun retard)	0-25 (0)	

*** ATTENTION: L' affichage erronée d'un de ces paramètres peut s'avérer dangereux. Respectez les normes en vigueur!**

LOGIQUES (LoG)			
MENU	**FONCTION**	**DEFAULT**	**MEMO**
tcA	Valide ou invalide la fermeture automatique On: fermeture automatique validée Off: fermeture automatique invalidée	(ON)	
IbL	Valide ou invalide la fonction copropriété On: fonction copropriété validée. L'impulsion P.P. ou du transmetteur n'a aucun effet durant la phase d'ouverture. Off: fonction copropriété invalidée.	(OFF)	
IbcA	Active ou désactive les commandes PP et PED durant la phase TCA. On: Commandes PP et PED non activées. Off: Commandes PP et PED activées.	(OFF)	
ScL	Valide ou invalide la fermeture rapide On: fermeture rapide validée. Avec portail ouvert ou en mouvement l'intervention de la photocellule provoque la fermeture automatique après 3 s. Active uniquement avec TCA:ON Off: fermeture rapide invalidée.	(OFF)	
PP	Saisie la modalité de fonctionnement du "Bouton pressoir P.P." et du transmetteur. On: Fonctionnement: OUVRE > FERME > OUVRE > Off: Fonctionnement: OUVRE > STOP > FERME > STOP >	(OFF)	
PrE	Valide ou invalide le pré clignotement. On: pré clignotement validé. Le clignotant s'active 3s avant le départ du moteur. Off: pré clignotement invalidé.	(OFF)	
LtcA	Valide ou invalide le clignotant durant le temps TCA. On: Clignotant actif. Off: Clignotant non actif.	(OFF)	
htr	Valide ou invalide la fonction Homme mort. On: Fonction Homme mort. La pression des boutons pressoirs OUVRE/FERME doit être gardée durant toute la manœuvre. Off: Fonctionnement automatique.	(OFF)	
Enc	Valide ou invalide l'Encodeur. On: Encodeur validé. Off: Encodeur invalidé.	(ON)	
cuAr	Valide ou invalide les transmetteurs à code programmable. On: Récepteur radio habilité exclusivement pour les transmetteurs à code variable (rolling-code). Off: Récepteur habilité pour les transmetteurs à code variable (rolling-code) et programmable (auto apprentissage et dip/switch) .	(ON)	
2ch	Valide ou invalide la deuxième chaine radio sur la sortie SCA (fig.2). On: Sortie SCA configurée comme deuxième chaine radio. La logique SERL doit être réglée en mode OFF. Off : sortie AUX peut être programmée comme SCA, ou par la logique SERL (la programmation d'une radiocommande dans le menu RADIO 2CH exécute l'ouverture piétonne).	(OFF)	

SErL	Valide ou invalide la fonction lumière de service sur la sortie SCA (fig.2). On: A' chaque manœuvre le contact est fermé pour le temps affiché par le paramètre TLS. Utilisez un relais auxiliaire pour la commande de la lumière. Off : sortie AUX peut être programmée comme SCA, ou par la logique 2CH.	(OFF)	
tSt 1	Valide ou invalide le contrôle des photocellules sur l'entrée PHOT O. On: Contrôle validé. Si le contrôle s'avère négatif aucune manœuvre est commandée Off: Contrôle invalidé.	(OFF)	
tSt2	Valide ou invalide le contrôle des photocellules sur l'entrée PHOT C. On: Contrôle validé. Si le contrôle s'avère négatif aucune manœuvre est commandée Off: Contrôle invalidé.	(OFF)	
PhcL	Saisie la modalité de fonctionnement de l'entrée PHOT C. On: Entrée PHOT C active soit en phase d'ouverture soit en phase de fermeture. En phase d'ouverture: l'ouverture du contact provoque l'arrêt du moteur, lorsque la photocellule est délivrée, le moteur redémarre en ouverture. En phase de fermeture: l'ouverture du contact provoque l'arrêt du moteur, lorsque la photocellule est délivrée, le moteur renverse le sens de marche (ouvre). Off: Entrée PHOT C active uniquement en fermeture. En phase de fermeture: l'ouverture du contact provoque l'arrêt du moteur et le demi-tour instantané du sens de marche (ouvre).	(OFF)	
SPn	Active ou désactive la fonction de démarrage. On: Démarrage activé. A' chaque début de manœuvre pour 2s le moteur fonctionne au couple maximal. Off: Exécute les départs à vitesse ralentie pour 2 secondes pour passer par la suite à la vitesse normale.	(ON)	
n Inu	Sélectionne le sens d'ouverture du moteur (voir Fig.4): On: Moteur installé à droite Off: Moteur installé à gauche	(OFF)	
rEn	Active ou désactive l'insertion à distance des radio transmetteurs (voir paragraphe APPRENTISSAGE à DISTANCE DES TRANSMETTEURS). On: Insertion à distance activée Off: insertion à distance désactivée.	(ON)	

RADIO (rAd i)

MENU	FONCTION
PP	En sélectionnant cette fonction le récepteur se pose en attente (Push) d'un code émetteur à attribuer à la fonction pas à pas. Appuyez sur le bouton pressoir de l'émetteur que vous désirez réserver à cette fonction. Si le code est valable, il est stocké en mémoire et le message OK est affiché. Si le code n'est pas valable le message affiché est «Err».
2ch	En sélectionnant cette fonction le récepteur se met en attente (Push) d'un code transmetteur à affecter au deuxième canal radio. Appuyer sur la touche du transmetteur que l'on veut affecter à cette fonction. Si le code est valable, il est mémorisé et le message OK est affiché. Si le code n'est pas valable, c'est le message Err qui s'affiche.
PEd	En sélectionnant cette fonction le récepteur se pose en attente (Push) d'un code transmetteur à affecter à la fonction PED. Appuyez sur le bouton pressoir de l'émetteur que vous désirez réserver à cette fonction. Si le code est valable, il est stocké en mémoire et le message OK est affiché. Si le code n'est pas valable le message affiché est «Err».
clr	En sélectionnant cette fonction le récepteur se pose en attente (Push) d'un code émetteur à effacer de la mémoire. Si le code est valable, il est effacé et le message OK est affiché. Si le code n'est pas valable ou s'il n'est pas stocké en mémoire, le message affiché est «Err»
rtr	Efface complètement la mémoire du récepteur. Confirmation de l'opération est demandée.

NOMBRE DE CYCLES (nMAn)

Affiche le nombre de cycles complets (ouverture+fermeture effectués par l'automatisme.
La première pression de la touche <PG> affiche les 4 premiers chiffres, la deuxième pression les 4 derniers.
Ex. <PG> 0012 >>> <PG> 3456 : 123.456 cycles effectués.

CYCLES (MAc i)

Cette fonction permet d'activer la signalisation de demande d'entretien après un nombre de manœuvres choisit par l'installateur.
Pour activer et sélectionner le nombre de manœuvres, procéder comme il suit:
Appuyer sur la touche <PG>, le système affiche OFF sur l'écran de visualisation, pour indiquer que la fonction est désactivée (valeur de défaut).
Avec les touches <+> et <-> sélectionner une des valeurs numériques proposées (de OFF à 100). Les valeurs doivent être entendues comme centaines de cycles de manœuvres (i.e.: la valeur 50 indique 5000 manœuvres).
Appuyer sur la touche OK pour activer la fonction. L'écran de visualisation affiche le message PROG.
La demande d'entretien est signalée à l'usager avec un long clignotement de 10s environ à la fin de la manœuvre.

RESET (rES)

Réinitialisation de la logique de commande ATTENTION ! Reprogramme la logique de commande avec les valeurs par défaut.
La première pression de la touche <PG> provoque le clignotement du mot RES, une autre pression de la touche <PG> réinitialise la logique de commande.
Note: Les transmetteurs du récepteur ne sont pas effacés.

AUTOSET (AUto)

Exécute l'apprentissage de la course de l'automation et l'étalonnage des couplets de fonctionnement.
Voir paragraphe AUTOAPPRENTISSAGE

CODE DE PROTECTION (codE)

Permet de saisir un code de protection d'accès à la programmation de la centrale.
Le système permet de saisir un code alphanumérique de quatre caractères en utilisant des chiffres de 0 a 9 et les lettres A-B-C-D-E-F.
A' tout moment il est possible d' annuler l'opération de saisie du code, en appuyant simultanément sur les touches + et Une fois le mot de passe saisi, on a la possibilité d'opérer sur la centrale, en entrant et en sortant de la programmation pendant environ 10 minutes, de manière à opérer le réglage et l'essai des fonctions.
La valeur de défaut est 0000 (quatre fois zéro) et indique l'absence du code de protection.
En remplaçant le code 0000 avec n'importe quel autre code on active la protection de la centrale, en empêchant l'accès à tous les menus. Si l'on désire saisir un code de protection, procéder comme il suit:
- sélectionner le menu Code et appuyer sur OK.
- le système affiche le code 0000, même si un code de protection à été précédemment saisi.
- avec les touches + e – on peut varier la valeur du caractère clignotant.
- avec la touche OK on confirme le caractère clignotant et l'on passe au suivant.
- après avoir saisi les 4 caractères le système affichera un message de confirmation "CONF".
- après quelques secondes le code 0000 est affiché à nouveau
- il faut confirmer à nouveau le code de protection précédemment saisi, à fin d'éviter tout saisie involontaire.

Si le code correspond au précédent, le système affiche un message de confirmation "OK"
La centrale sort automatiquement de la phase de programmation et pour accéder à nouveau aux menus il faudra saisir le code de protection mémorisé.
IMPORTANT: NOTER le code de protection et le GARDER EN LIEU SÛR pour futures opérations d'entretien.
Pour enlever un code d'une centrale protégée il faut entrer dans programmation avec le mot de passe et ramener le code à la valeur de défaut 0000.
EN CAS DE PERTE DU CODE IL FAUT S'ADRESSER À L'ASSISTANCE TECHNIQUE AUTORISÉE, POUR LE REDÉMARRAGE TOATL DE LA CENTRALE.

ATTENTION:
Après toute variation introduite sur les logiques ou après avoir mis la centrale à l'état initial il faut exécuter une procédure d'auto apprentissage (Menu Auto - voir Auto apprentissage Cotes)

MODALITÉ DE FONCTIONNEMENT AVEC CODEUR AUTORISÉ/COUPÉ

Avec LOGIQUE ENC=ON:
- le capteur contre l'écrasement est activé. Régler la sensibilité avec les paramètres SEAV et SEAR conformément aux normes en vigueur. Un réglage précis du frein moteur (paramètre IBRA) peut contribuer au respect des normes de sécurité.
- si on active le ralentissement en amenant le paramètre TSM de 0 à une valeur supérieure, il faut exécuter une procédure d'auto apprentissage.

Lorsque la course sera réglée la centrale gèrera automatiquement les phases de ralentissement de l'ouverture et de la fermeture. L'espace de ralentissement peut être augmenté ou diminué par le paramètre TSM.
La course est constamment mise à jour et mise en mémoire avec la position du portail pour cas de panne d'électricité.

Avec LOGIQUE ENC=OFF:
- le capteur contre l'écrasement est désactivé
- si le paramètre TSM>0 (ralentissement activé), la première manoeuvre est faite à une vitesse normale pour l'apprentissage de la course de la porte, aussi en cas de manque d'électricité.

APPRENTISSAGE À DISTANCE DES TRANSMETTEURS

Si l'on dispose d'un transmetteur déjà mémorisé dans le récepteur il est possible d'effectuer l'apprentissage radio à distance (sans nécessairement accéder à la centrale). La logique REM doit être sur ON.
IMPORTANT: La procédure doit être exécutée avec les portails en ouverture durant la pause TCA.
Procéder comme il suit:
1 Appuyer sur la touche cachée du transmetteur déjà mémorisé.
2 Appuyer, dans 5s, la touche du transmetteur déjà mémorisé correspondant au canal à associer au nouveau transmetteur. Le clignotant s'allume.
3 Appuyer dans 10s la touche cachée du nouveau transmetteur.
4 Appuyer, dans 5s, la touche du nouveau transmetteur à associer au canal choisi au point 2, le clignotant s'éteint.
5 Le récepteur mémoriser le nouveau transmetteur et sort immédiatement de la programmation.

DIAGNOSTIC

En cas d'anomalies de fonctionnement, il est possible d'afficher, en appuyant sur les boutons pressoirs + o -, l'état de toutes les entrées (fin de course, commande et sécurité). Sur l'écran chaque entrée est associée à un segment qui en cas d'activation s'allume, suivant le schéma ci-dessous.

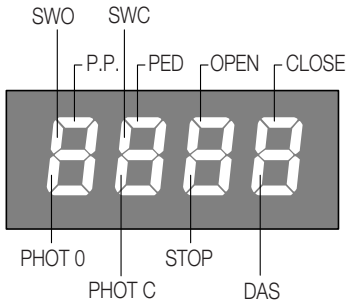

PLOMBS

F1 Plomb de protection transformateur
F2 Plomb de protection sortie accessoires et signaux
F3 Plomb de protection sortie moteur et clignotant

MESSAGES D'ERREUR

Ci de suite une liste de quelques-uns des messages affichés en cas d'anomalies de fonctionnement:

Err 1	Moteur	Demander l'assistance technique.
Err4	Erreur vérification circuit PHOT O	Vérifier branchements, correct alignement photocellule PHOT O ou présence d'obstacles.
Err5	Erreur vérification circuit PHOT C	Vérifier branchements, correct alignement photocellule PHOT O ou présence d'obstacles.
Enc	Erreur Encodeur	Erreur connexion ou panne dans le dispositif encodeur.
AnP	Détection obstacle	Signale la présence d'un obstacle (dispositif anti-écrasement)

DÉMOLITION

Au cas où le produit serait mis hors service, il est impératif de se conformer aux lois en vigueur pour ce qui concerne l'élimination différenciée et le recyclage des différents composants (métaux, matières plastiques câbles électriques, etc...) contactez votre installateur ou une firme spécialisée autorisée à cet effet.

DONNÉES TECHNIQUES

Alimentation du réseau	230 Vac 50/60 Hz
Sortie Moteur	1 moteur 230Vac
Puissance maximale moteur	1000 W
Sortie alimentation accessoires	24Vdc 500mA max.
Dégrée de protection	IP54
Temp. de fonctionnement	-20°C / +70°C
Récepteur	433,92 MHz intégré et paramétrable (à code variable ou fixe + à code variable + ARC Advanced Rolling Code)
Quantité des code mémorisables	64

Declaración CE de Conformidad

Declaración según las Directivas 2004/108/CE(EMC); 2006/95/CE(LVD)

Fabricante:
Automatismi Benincà SpA

Dirección:
Via Capitello, 45 - 36066 Sandrigo (VI) - Italia

Declara que el producto:
Central de mando para 1 motor, ideal para puertas correderas:

CP.BULL.RI - CP.BISON OM - MATRIX
es conforme a las condiciones de las siguientes Directivas CE:

• **DIRECTIVA 2004/108/CE DEL PARLAMENTO EUROPEO Y DEL CONSEJO** del 15 de diciembre de 2004 sobre la armonización de las legislaciones de los Estados miembros sobre la compatibilidad electromagnética y que abroga la directiva 89/336/CEE, según las siguientes normas armonizadas:
EN 61000-6-2:2005, EN 61000-6-3:2007.

• **DIRECTIVA 2006/95/CE DEL PARLAMENTO EUROPEO Y DEL CONSEJO** del 12 de diciembre de 2006 sobre la armonización de las legislaciones de los Estados miembros sobre el material eléctrico destinado a implementarse dentro de determinados límites de tensión, según las siguientes normas armonizadas:
EN 60335-1:2002 + A1:2004 + A11:2004 + A12:2006 + A2:2006 + A13:2008; EN 60335-1-103:2003.

si es aplicable:

• **DIRECTIVA 1999/5/CE DEL PARLAMENTO EUROPEO Y DEL CONSEJO** del 9 de marzo de 1999 sobre los equipos de radio y terminales de telecomunicación y el recíproco reconocimiento de su conformidad según las siguientes normas armonizadas:
ETSI EN 301 489-3 V1.4.1 (2002) + ETSI EN 301 489-1 V1.4.1 (2002) + ETSI EN 300 220-3 V1.1.1 (2000) + EN 60950-1 (2001)

Benincà Luigi, Responsable legal.
Sandrigo, 13/01/2015.

ADVERTENCIAS

Este manual está destinado exclusivamente a personal cualificado para la instalación y el mantenimiento de aperturas automáticas.

Ninguna información de las aquí presentadas es de interés o de utilidad para el usuario final.

Guardar este manual para futuras consultas.

El instalador debe proporcionar todas las informaciones relativas al funcionamiento automático, manual y de emergencia de la automatización y entregar al usuario de la instalación las instrucciones de uso.

Prever en la red de alimentación un interruptor/cortacircuitos omnipolar con distancia de apertura de los contactos igual o mayor que 3 mm.

Comprobar que entre el aparato y la red eléctrica general haya un interruptor diferencial y una protección contra sobrecorriente adecuados.

Algunos tipos de instalación requieren que se conecte la hoja con una instalación de puesta a tierra conforme a las vigentes normas de seguridad.

La instalación eléctrica y la lógica de funcionamiento deben cumplir las normas vigentes.

Los conductores alimentados con tensiones distintas deben estar físicamente separados, o bien deben estar adecuadamente aislados con aislamiento suplementario de por lo menos 1 mm.

Los conductores deben estar vinculados por una fijación suplementaria cerca de los bornes.

Durante las operaciones de instalación, mantenimiento y reparación, cortar la alimentación antes de acceder a las partes eléctricas.

Comprobar todas las conexiones efectuadas antes de dar la tensión.

Las entradas N.C. no utilizadas deben estar puenteadas.

Las descripciones y las ilustraciones presentadas en este manual no son vinculantes. Sin cambiar las características esenciales del producto, el fabricante se reserva el derecho de aportar cualquier modificación de carácter técnico, constructivo o comercial sin obligación de actualizar la presente publicación.

CENTRAL DE MANDO
CP.BULL.RI - CP.BISON OM - MATRIX

FUNCIONES ENTRADAS/SALIDAS

N° Bornes	Función	Descripción
1-2	Alimentación	Entrada 230Vca 50Hz (1-Fase/2-Neutro)
3	GND	Conexión de puesta a tierra. Utilizar el conector predispuesto en la placa de fijación de la central. **La conexión de tierra es OBLIGATORIA, mediante esta conexión se ponen a tierra también las estructuras metálicas de la motorización**
4-5	Antena	Conexión antena tarjeta radioreceptora de enchufe (4-señal/5-pantalla).
8-9	24Vca	Salida alimentación accesorios 24Vca/1A máx.
10-11	SCA o Luz de servicio	Contacto libre de tensión N.A. Configurable como SCA (testigo cancela abierta), Luz de servicio temporizada (ver lógica SERL), o como salida de segundo canal radio (ver Lógica 2Ch).
12-13	PHOTO TEST	Contacto limpio N.A. Utilizado para alimentar los transmisores de las fotocélulas en la modalidad TEST. Véase el esquema Fig.3 y Lógicas tSt 1 y tSt2.
14	COM	Común para las entradas de control.
15	OPEN	Entrada botón ABRE (contacto N.A.). Contacto utilizable para aperturas temporizadas mediante temporizador.
16	CLOSE	Entrada botón CIERRA (contacto N.A.)
17	Paso-Paso	Entrada botón paso-paso (contacto N.A.)
18	PED	Entrada botón peatones (contacto N.A.), manda la apertura parcial, configurable a través del parámetro tPEd. Al término del tiempo TCA (si activado) se manda el cierre.
19	COM	Común para finales de carrera y seguridades
20	STOP	Entrada botón STOP (contacto N.C.)
21	PHOT O	Entrada (contacto N.C.) para dispositivos de seguridad (por ejemplo fotocélulas). En fase de cierre: la apertura del contacto causa la parada del motor cuando la fotocélula queda destapada, el motor invierte la dirección de marcha (abre). En fase de apertura: la apertura del contacto causa la parada del motor, cuando la fotocélula queda destapada, el motor vuelve a arrancar en apertura.
22	SWO	Entrada final de carrera ABRE (contacto N.C.)
23	SWC	Entrada final de carrera CIERRA (contacto N.C.)
24	PHOT C	Entrada (contacto N.C.) para dispositivos de seguridad (por ejemplo fotocélulas). En fase de cierre: Comportamiento conbfigurable a través de la lógica PHCL. En fase de apertura: Comportamiento conbfigurable a través de la lógica PHC.
25-26	DAS	Entrada contacto borde sensible Borde resistivo: Puente “DAS” cerrado Borde mecánico: Puente “DAS” abierto La actuación del borde detiene el movimiento de la hoja e invierte el sentido de marcha durante aproximadamente 3s. Si no se utiliza el borde: Puente “DAS” abierto, puente entre los bornes 25-26.
27-28-29	Motor	Conexión motor 230Vca - monofásico: 27-Fase/28-Común/29-Fase
27-30	Condensador	Conexión condensador
31-32	Intermitente	Conexión intermitente 230VCA 40W máx.

Comprobación de las conexiones:

1) Cortar la alimentación.
2) Desbloquear manualmente la hoja, llevarla hasta aproximadamente mitad de la carrera y bloquearla de nuevo.
3) Restablecer la alimentación.
4) Dar un mando de paso-paso mediante botón o mando a distancia.
5) La hoja tiene que moverse en apertura. Si no fuese así, utilizar la lógica MINV para invertir la dirección de apertura.
6) Cortar la alimentación.Restablecer la alimentación.

AUTOAPRENDIZAJE COTAS Y
CALIBRADO DISPOSITIVO ANTI-APLASTAMIENTO

Después de haber efectuado el montaje de la automatización y las conexiones eléctricas y después de haber programado todas las funciones requeridas, es necesario efectuar el autoaprendizaje de las cotas y del par.
Entrar en el menú AUTO y presionar la tecla <PGM> El display visualiza el mensaje PUSH.
Presionar de nuevo la tecla <PGM>, comienza el procedimiento de autocalibrado: el display visualiza el mensaje PRG, mientras que son mandadas por lo menos 2 maniobras completas. Terminado el procedimiento el display visualiza el mensaje OK.
El procedimiento se puede efectuar partiendo de cualquier posición de la hoja y se puede interrumpir en cualquier momento presionando simultáneamente los botones <+> y <->, o con la actuación de las entradas STOP/PHO/PHA/DAS/PP/PED.
Si el proceso no tiene éxito se muestra el mensaje ERR; es necesario comprobar si hay eventuales obstáculos o puntos de fricción en la hoja.

PROGRAMACIÓN

La programación de las diferentes funciones de la centralita se efectúa utilizando el display LCD incorporado en la centralita y se programan los valores deseados en los menús de programación descritos a continuación.
El menú de parámetros permite programar un valor numérico a una función, en modo análogo a un trimmer de regulación.
Con el menú de lógicas se activa o se desactiva una función, en modo análogo a la configuración de un dip-switch.
Otras funciones especiales siguen a los menús de parámetros y lógicas, y pueden variar según el tipo de centralita o revisión del software.

Para acceder a la programación:

1 - Presionar el pulsador <PG>, en el display aparece el primer menú Parámetros “PAR”.
2 - Seleccionar con el pulsador <+> o <-> el menú que se desea seleccionar (PAr>>LoG>>rAd Io>>nMAn>>rES).
3- Presionar el pulsador <PG>, el display muestra la primera función disponible en el menú.
4 - Seleccionar con el pulsador <+> o <-> la función que se desea seleccionar.
5 - Presionar el pulsador <PG>, el display muestra el valor actualmente programado para la función seleccionada.
6 - Seleccionar con el pulsador <+> o <-> el valor que se desea dar a la función.
7 - Presionar el pulsador <PG>, el display muestra la señal “PrG” que indica que se ha realizado la programación.

Notas:

Presionando simultáneamente <+> y <-> dentro de un menú función se vuelve al menú superior sin aportar modificaciones.
Presionando simultáneamente <+> y <-> con el display apagado, se visualiza la versión software de la tarjeta.
Mantener presionada la tecla <+> o la tecla <-> para acelerar el aumento/disminución de los valores.
Al cabo de 30 segs., la centralita sale de la modalidad programación y apaga el display.

PARÁMETROS, LÓGICAS Y FUNCIONES ESPECIALES

En las siguientes tablas se describen las funciones individuales disponibles en la central.

PARAMETROS (PAr)			
MENU	**FUNZIONE**	**MIN-MAX-(Default)**	**MEMO**
tcA	Tiempo de cierre automático. Activo sólo con lógica “tcA”=ON. Al término del tiempo configurado la central manda una maniobra de cierre.	3-240-(40s)	
tM	Tiempo trabajo motor. Activa sólo con lógica ENC:OFF. Ajusta el tiempo de funcionamiento durante las fases de apertura y cierre del motor.	1-250-(90s)	
tPEd	Ajusta el espacio recorrido por la hoja durante la apertura parcial (peatones). Valor expresado en decímetros.	5-100-(15%)	
tSM	Ajusta el espacio recorrido por la hoja durante la fase de ralentización. 0 = ralentización inhabilitada El comportamiento de la automatización durante las primeras maniobra depende de la lógica ENC. Véase el párrafo “Modalidades de funcionamiento con Encoder habilitado/inhabilitado”	0-100-(10%)	
PMo	Ajusta el par aplicado al motor durante la fase de apertura.*	1-99-(40%)	
PMc	Ajusta el par aplicado al motor durante la fase de cierre.*	1-99-(40%)	
PSo	Ajusta el par aplicado al motor durante la fase de ralentización en apertura.*	1-99-(50%)	
PSc	Ajusta el par aplicado al motor durante la fase de ralentización en cierre.*	1-99-(50%)	
SEAu	Ajusta el umbral de actuación del dispositivo contra el aplastamiento (Encoder) durante la fase a velocidad normal.* 99: sensibilidad máxima - 0: sensibilidad mínima	0-99-(1%)	
SEAr	Ajusta el umbral de actuación del dispositivo contra el aplastamiento (Encoder) durante la fase de ralentización.* 99: sensibilidad máxima - 0: sensibilidad mínima	0-99-(1%)	

tLS	Activo sólo con lógica SErL:ON. Ajusta el tiempo de activación de la luz de servicio.	1-240-(60s)	
ibrA	Ajusta la fuerza del freno motor. 0: frenado inhabilitado - 1:frenado mínimo - 99: frenado máximo	0-99-(50%)	
bLc	Retraso de parada motor en final de carrera. Activa sólo con ralentización (TSM) habilitada. Ajusta el tiempo de retraso de la parada del motor al actuar el final de carrera. Utilizar un valor proporcionado al peso de la cancela, utilizar estos valores indicativos: 25 cancelas muy pesadas (retraso mayor) 18 cancelas pesadas 10 cancelas medianas 1 cancelas ligeras (retraso breve) 0 desactivado (ningún retraso)	0-25 (0)	

*** ATENCIÓN: Una configuración errónea de estos parámetros puede resultar peligrosa.**
¡Ajustarse a las normas vigentes!

LOGICAS (LoG)			
MENU	**FUNZIONE**	**DEFAULT**	**MEMO**
tcA	Habilita o inhabilita el cierre automático. On: cierre automático habilitado Off: cierre automático inhabilitado	(ON)	
ibL	Habilita o inhabilita la función comunidad. On: función comunidad habilitada. El impulso P.P. o del transmisor no tiene efecto durante la fase de apertura. Off: función comunidad inhabilitada.	(OFF)	
ibcA	Habilita o inhabilita los mandos PP y PED durante la fase TCA. On: Mandos PP y PED no habilitados. Off: Mandos PP y PED habilitados.	(OFF)	
ScL	Habilita o inhabilita el cierre rápido. On: cierre rápido habilitado. Con cancela abierta o en movimiento, la actuación de la fotocélula causa el cierre automático al cabo de 3 s. Activa sólo con tcA:ON Off: cierre rápida inhabilitado.	(OFF)	
PP	Selecciona la modalidad de funcionamiento del ”Botón P.P.” y del transmisor. On: Funcionamiento: ABRE > CIERRA > ABRE > Off: Funcionamiento: ABRE > STOP > CIERRA > STOP >	(OFF)	
PrE	Habilita o inhabilita la pre-intermitencia. On: Pre-intermitencia habilitada. El intermitente se activa 3s antes del arranque del motor. Off: Pre-intermitencia inhabilitada.	(OFF)	
LtcA	Habilita o inhabilita el intermitente durante el tiempo TCA. On: Intermitente activo. Off: Intermitente no activo.	(OFF)	
htr	Habilita o inhabilita la función Hombre Presente. On: Funcionamiento Hombre Presente. La presión de los pulsadores ABRE/CIERRA debe ser mantenida durante toda la maniobra. Off: Funcionamiento automático.	(OFF)	
Enc	Habilita o inhabilita el Encoder. On: Encoder habilitado . Off: Encoder inhabilitado.	(ON)	
cuRr	Habilita o inhabilita los transmisores con código programable. On: Receptor radio habilitado exclusivamente para los transmisores de código variable (rolling-code). Off: Receptor habilitado para transmisores de código variable (rolling-code) y programable (auto-aprendizaje y dip/switch) .	(ON)	
2ch	Habilita o inhabilita el segundo canal radio en los bornes SCA (Fig.2). On: Salida SCA configurada como segundo canal radio. La lógica SErL debe estar puesta en OFF. Off: Salida AUX puede estar configurada como SCA o bien a través de las lógica SERL (la programación de un mando a distancia en el menú RADIO 2CH efectúa la apertura de peatones).	(OFF)	

SErL	Habilita o inhabilita la función luz de servicio sobre la salida SCA (Fig.2). On: A cada maniobra el contacto es cerrado por el tiempo configurado con el parámetro tLS. Utilizar un relé auxiliar para el comando de la luz. La lógica 2ch debe estar puesta en OFF. Off: Salida AUX puede estar configurada como SCA o bien a través de la lógica 2CH.	(OFF)	
tSt 1	Habilita o inhabilita la comprobación de las fotocélulas en la entrada PHOT O. On: Comprobación habilitada. Si la comprobación da resultado negativo no se manda ninguna maniobra. Off: Comprobación inhabilitada.	(OFF)	
tSt2	Habilita o inhabilita la comprobación de las fotocélulas en la entrada PHOT C. On: Comprobación habilitada. Si la comprobación da resultado negativo no se manda ninguna maniobra. Off: Comprobación inhabilitada.	(OFF)	
PhcL	Selecciona la modalidad de funcionamiento de la entrada PHOT C. On: Entrada PHOT C activa tanto en apertura como en cierre. En apertura: la apertura del contacto causa la parada del motor, cuando la fotocélula queda destapada, el motor vuelve a arrancar en apertura. En cierre: la apertura del contacto causa la parada del motor cuando la fotocélula queda destapada, el motor invierte la dirección de marcha (abre). Off: Entrada PHOT C activa sólo en cierre. En cierre: la apertura del contacto causa la parada del motor y la inversión instantánea de la dirección de marcha (abre).	(OFF)	
SPn	Habilita o inhabilita la función de arranque. On: Arranque habilitado. A cada inicio de maniobra durante 2 segundos el motor funciona al par máximo. Off: Realiza el arranque a velocidad ralentizada durante 2 segundos para seguidamente pasar a la velocidad normal.	(ON)	
M Inv	Selecciona la dirección de apertura del motor (ver Fig. 4): On: Motor instalado a la derecha Off: Motor instalado a la izquierda	(OFF)	
rEn	Habilita o inhabilita la introducción remota de los radiotransmisores (véase párrafo APRENDIZAJE REMOTO). On: Activación remota habilitada Off: Activación remota inhabilitada	(ON)	

RADIO (rAd I)	
MENU	**FUNZIONE**
PP	Seleccionando esta función la receptora se pone en espera (Push) de un código transmisor a asignar a la función paso-paso. Presionar la tecla del transmisor que se desea asignar a esta función. Si el código es válido, es memorizado y es visualizado el mensaje OK Si el código no es válido, es visualizado el mensaje Err.
2ch	Seleccionando esta función la receptora se pone en espera (Push) de un código transmisor a asignar al segundo canal radio. Presionar la tecla del transmisor que se desea asignar a esta función. Si el código es válido, es memorizado y es visualizado el mensaje OK Si el código no es válido, es visualizado el mensaje Err.
PEd	Seleccionando esta función la receptora se pone en espera (Push) de un código transmisor a asignar a la función PED. Presionar la tecla del transmisor que se desea asignar a esta función. Si el código es válido, es memorizado y es visualizado el mensaje OK Si el código no es válido, es visualizado el mensaje Err.
cLr	Seleccionando esta función la receptora se pone en espera (Push) de un código transmisor a borrar de la memoria. Si el código es válido, es borrado y es visualizado el mensaje OK Si el código no es válido o no está presente en la memoria, es visualizado el mensaje Err
rtr	Borra completamente la memoria de la receptora. Se pide la confirmación de la operación.

NÚMERO DE CICLOS (nMAn)
Visualiza el número de ciclos completos (abre+cierra) efectuados por la automatización. La primera presión del pulsador <PG>, visualiza los primeros 4 dígitos, la segunda presión los últimos 4. Por ejemplo <PG> 0012 >>> <PG> 3456: efectuados 123.456 ciclos.

CICLOS MANTENIMIENTO (mAc i)

Esta función permite activar la indicación de solicitud de mantenimiento al cabo de un número de maniobras establecido por el instalador.
Para activar y seleccionar el número de maniobras, proceder como sigue:
Presionar el botón <PG>, el display muestra OFF, que indica que la función está inhabilitada (valor por defecto).
Con los botones <+> y <-> seleccionar uno de los valores numéricos propuestos (desde OFF hasta 100). Los valores son a entender como centenares de ciclos de maniobra (por ejemplo: el valor 50 indica 5000 maniobras).
Apretar el botón OK para activar la función. El display muestra el mensaje PROG.
La solicitud de mantenimiento es manifestada al usuario con un duradero parpadeo del intermitente al final de la maniobra de aproximadamente 10s.

RESET (rES)

RESET de la central. ¡ATENCIÓN! Pone la central en los valores por omisión.
La primera presión del pulsador <PG> provoca el parpadeo del mensaje RES, una ulterior presión del pulsador <PG> efectúa el restablecimiento de la central.
Nota: No se borran los transmisores de la receptora.

AUTOSET (AUto)

Realiza el aprendizaje de la carrera de la automatización y el ajuste de los pares de funcionamiento.
Véase párrafo AUTO-APRENDIZAJE

CÓDIGO DE PROTECCIÓN (codE)

Permite introducir un código de protección de acceso a la programación de la central.
Se puede introducir un código alfanumérico de cuatro caracteres utilizando los de 0 a 9 y las letras A-B-C-D-E-F.
En cualquier momento es posible anular la operación de introducción del código, pulsando simultáneamente las teclas + y -. Una vez ingresada la contraseña es posible actuar sobre la central, entrando y saliendo de la programación por un tiempo de unos 10 minutos, para consentir las operaciones de ajuste y test de las funciones.
El valor por omisión es 0000 (cuatro ceros) e indica la ausencia de un código de protección.
Sustituyendo el código 0000 por cualquier otro código se habilita la protección de la central, impidiendo el acceso a todos los menús. Si se desea introducir un código de protección, proceder como sigue:
- seleccionar el menú Code y pulsar OK.
- se muestra el código 0000, también si ya se ha ingresado precedentemente un código de protección.
- con las teclas + y - se puede modificar el valor del carácter intermitente.
- con la tecla OK se confirma el carácter intermitente y se pasa al siguiente.
- después de haber ingresado los 4 caracteres aparece un mensaje de confirmación “CONF”.
- al cabo de unos segundos se vuelve a mostrar el código 0000
- es necesario volver a confirmar el código de protección precedentemente ingresado, a fin de evitar ingresos involuntarios.

Si el código corresponde al precedente, se muestra un mensaje de confirmación “OK”
La central sale automáticamente de la fase de programación y, para acceder de nuevo a los menús, será necesario ingresar el código de protección memorizado.
IMPORTANTE: APUNTAR el código de protección y GUARDARLO EN UN SITIO SEGURO para futuros mantenimientos. Para quitar un código de una central protegida es necesario entrar en la programación utilizando la contraseña y llevar de nuevo el código al valor por defecto 0000..
SI SE EXTRAVÍA EL CÓDIGO ES NECESARIO DIRIGIRSE AL SERVICIO TÉCNICO AUTORIZADO PARA QUE EFECTÚE EL RESTABLECIMIENTO TOTAL DE LA CENTRAL.

ATENCIÓN:
Después de cualquier variación aportada a las lógicas o de un reseteo de la central, es necesario efectuar un procedimiento de autoaprendizaje (Menú Auto – véase Autoaprendizaje Cotas)

MODALIDADES DE FUNCIONAMIENTO CON ENCODER HABILITADO/INHABILITADO

Con LÓGICA ENC=ON:
- el sensor antiaplastamiento está activado. Ajustar la sensibilidad a través de los parámetros SEAV y SEAR de conformidad con las normas vigentes. También un ajuste esmerado del freno motor (parámetro IBRA) puede contribuir en el respeto de las normas de seguridad.
- si se activa la ralentización llevando el parámetro TSM de 0 a un valore superior, es necesario efectuar un procedimiento de autoaprendizaje.

Memorizada la carrera, la centralita gestionará de manera automática las fases de ralentización en apertura y cierre. El espacio de ralentización se puede aumentar o reducir a través del parámetro TSM.
La carrera está constantemente actualizada y guardada en memoria junto con la posición de la cancela en caso de falta de corriente de red.

Con LÓGICA ENC=OFF:
- el sensor antiaplastamiento está desactivado.
- si el parámetro TSM>0 (ralentización activada), la primera maniobra es efectuada con velocidad normal para aprender la carrera de la hoja, también en caso de falta de corriente de red.

APRENDIZAJE REMOTO DE TRANSMISORES

Si se dispone de un transmisor ya memorizado en la receptora, es posible efectuar el aprendizaje radio remoto (sin que sea necesario acceder a la central). La lógica REM tiene que estar en ON.
IMPORTANTE: El procedimiento debe ser efectuado con hojas en apertura durante la pausa TCA.
Proceder como sigue:
1 Presionar el botón oculto del transmisor ya memorizado.
2 Presionar, dentro de 5s, el botón del transmisor ya memorizado correspondiente al canal a asociar con el nuevo transmisor. Se enciende el intermitente.
3 Presionar dentro de 10s el botón oculto del nuevo transmisor.
4 Presionar, dentro de 5s, el botón del nuevo transmisor a asociar con el canal elegido en el punto 2. El intermitente se apaga.
5 La receptora memoriza el nuevo transmisor y sale inmediatamente de la programación.

DIAGNÓSTICO

En el caso de anomalías de funcionamiento es posible visualizar, pulsando la tecla + ó -, el estado de todas las entradas (final de carrera, comando y seguridad). Con cada entrada está asociado un segmento del display que, en caso de activación, se enciende, según el esquema siguiente.

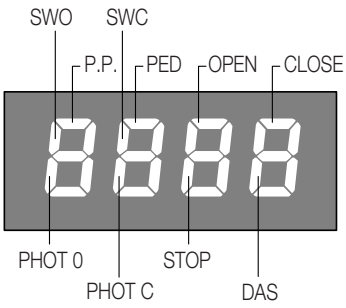

FUSIBLES

F1 Fusible de protección transformador
F2 Fusible de protección salida accesorios y señales
F3 Fusible de protección salida motor e intermitente

MENSAJES DE ERROR

A continuación se indican algunos mensajes que se muestran en el display en caso de anomalías de funcionamiento:

Err 1	Motor	Solicitar asistencia técnica.
Err4	error comprobación circuito PHOT O	comprobar conexiones, alineación correcta de la fotocélula PHOT o presencia de obstáculos.
Err5	error comprobación circuito PHOT C	comprobar conexiones, alineación correcta de la fotocélula PHOT o presencia de obstáculos.
Enc	Error Encoder	Error conexión o avería del dispositivo encoder.
AMP	Detección de obstáculo	Indica la presencia de un obstáculo (dispositivo contra el aplastamiento)

ELIMINACIÓN

Cada vez que el producto esté fuera de servicio, es necesario seguir las disposiciones legislativas en vigor en ese momento en cuanto concierne a la eliminación de suciedad y al reciclaje de varios componentes (metales, plásticos, cables eléctricos, etc.), es aconsejable contactar con su instalador o con una empresa especializada y habilitada para tal fin.

DATOS TÉCNICOS

Alimentación de red	230 Vac 50/60 Hz
Salida Motor	1 motor 230Vac
Potencia máxima motor	1000 W
Salida alimentación accesorios	24Vdc 500 mA max.
Grado de protección	IP54
Temp. de funcionamiento	-20°C / +70°C
Receptor radio	433,92 MHz incorporado y configurable (rolling-code o fijo+rolling-code + ARC Advanced Rolling Code)
N° de códigos memorizables	64

Deklaracja zgodności CE

Deklaracja spełnia wymogi Dyrektyw 2004/108/WE(EMC); 2006/95/WE(LVD)

Producent:
Automatismi Benincà SpA

Adres:
Via Capitello, 45 - 36066 Sandrigo (VI) - Włochy

Oświadcza, że maszyna:
Centralka sterowania 1 silnika 230 Vac, do bram przesuwnych:

CP.BULL.RI - CP.BISON OM - MATRIX

spełnia wymogi następujących dyrektyw WE:

• **DYREKTYWA 2004/108/WE PARLAMENTU EUROPEJSKIEGO I RADY** z 15 grudnia 2004 w sprawie harmonizacji ustawodawstw państw członkowskich odnośnie kompatybilności elektromagnetycznej i znosząca dyrektywę 89/336/EWG, zgodnie z następującymi normami zharmonizowanymi:

EN 61000-6-2:2005, EN 61000-6-3:2007.

• **DYREKTYWA 2006/95/WE PARLAMENTU EUROPEJSKIEGO I RADY** z dnia 12 grudnia 2006 w sprawie harmonizacji ustawodawstw państw członkowskich odnośnie sprzętu elektrycznego przewidzianego do stosowania w określonych granicach napięcia, zgodnie z następującymi normami zharmonizowanymi:

EN 60335-1:2002 + A1:2004 + A11:2004 + A12:2006 + A2:2006 + A13:2008; EN 60335-2-103:2003.

jeśli ma zastosowanie:

• **DYREKTYWA 1999/5/WE PARLAMENTU EUROPEJSKIEGO I RADY** z dnia 9 marca 1999 dotycząca urządzeń radiowych i końcowych urządzeń telekomunikacyjnych oraz wzajemnego uznawania ich zgodności, zgodnie z następującymi normami zharmonizowanymi. ETSI EN 301 489-3 V1.4.1 (2002) + ETSI EN 301 489-1 V1.4.1 (2002) + ETSI EN 300 220-3 V1.1.1 (2000) + EN 60950-1 (2001)

Benincà Luigi, Przedstawiciel prawny.
Sandrigo, 13/01/2015.

OSTRZEŻENIA

Niniejszy podręcznik przeznaczony jest wyłącznie dla wykwalifikowanego personelu w celu instalacji I konserwacji bram automatycznych.

Żadna z zawartych tu informacji nie jest użyteczna ani celowa dla końcowego użytkownika.

Przechowywać niniejszy podręcznik do przyszłego użytku.

Instalator ma obowiązek podać wszystkie informacje dotyczące działania automatycznego, ręcznego i stanu alarmu urządzenia automatyzacji oraz przekazać użytkownikwi urządzenie i instrukcję użytkowania.

Należy przewidzieć w sieci wyłącznik/odłącznik sekcyjny wielobiegunowy, gdzie odległość rozwarcia między stykami będzie równa lub większa 3 mm.

Sprawdzić, czy przed instalacją elektryczną jest odpowiedni wyłącznik dyferencjalny i zabezpieczenie przed przetężeniem.

Niektóre typologie instalacji wymagają podłączenia skrzydła do uziemienia, zgodnego z obowiązującymi normami bezpieczeństwa.

Instalacja elektryczna i tryb funkcjonowania musza być zgodne z obowiązującymi normami.

Przewody zasilane różnym napięciem muszą być materialnie oddzielone, albo odpowiednio izolowane dodatkową izolacją o grubości co najmniej 1 mm.

W pobliżu zacisków przewody musza być umocowane dodatkowym zaciskiem.

Podczas prac instalacyjnych, konserwacji i naprawy, przed przystąpieniem do prac na częściach elektrycznych należy odciąć zasilanie.

Przed przywróceniem napięcia należy dokładnie sprawdzić wszystkie połączenia elektryczne.

Nieużywane wejścia N.C. należy zmostkować.

Opisy i ilustracje znajdujące się w niniejszym podręczniku podane są wyłącznie przykładowo. Pozostawiając niezmienione istotne charakterystyki techniczne produktu, producent zastrzega sobie prawo do wprowadzanie każdej zmiany o charakterze technicznym, konstrukcyjnym lub handlowym, bez konieczności modyfikowania niniejszej publikacji.

Centralka sterowania
CP.BULL.RI - CP.BISON OM - MATRIX

FUNKCJE WEJŚĆ/WYJŚĆ

N° Zacisku	Funkcja	Opis
1-2	Zasilanie	Wejście 230Vac 50Hz (1-Faza/2-Zerowy)
3	GND	Podłączenie uziomu Użyć konektora zainstalowanego na płycie mocującej centralki. Wykonanie podłączenia do uziemienia jest OBOWIĄZKOWE, za pomocą tego połączenia są również uziemiane metalowe elementy napędu
4-5	Antena	Połączenie anteny karty radioodbiornika na złącze (4-sygnał/5-ekranowanie).
8-9	24Vac	Wyjście zasilania osprzętu 24Vac/1A max.
10-11	SCA albo oświetlenie pomocnicze	Czysty styk N.O. konfigurowalny jako SCA (kontrolka otwartej bramy),regulowane czasowo oświetlenie robocze (zob. logika SERL) lub jako wyjście drugiego kanału radiowego (zob. logika 2Ch).
12-13	PHOTO TEST	Zestyk wolny N.O. – otwarty. Używany do zasilania nadajników fotokomórek w trybie TEST. Zobacz schemat Fig.3 oraz Logika TST1 i TST2.
14	COM	Wspólny dla wejść sterowani.
15	OPEN	Wejście przycisku OTWIERAJ (styk N.O.). Styk służący do otwierania regulowanego czasowo przez timer.
16	CLOSE	Wejście przycisku ZAMYKA (Zestyk N.O. - otwarty)
17	Krok po kroku	Wejście przycisku krok po kroku (Zestyk N.O. - otwarty)
18	PIESZY	Wejście przycisku bramki dla pieszych (Zestyk N.O. - otwarty), steruje częściowym otwarciem bramy, konfigurowanym przez parametr TPED. Po upływie czasu ustalonego przez TCA (o ile aktywowany) zostaje wydane polecenie zamknięcia.
19	WSPÓL.	Wspólny dla ogranicznika biegu i urządzeń bezpieczeństwa
20	STOP	Wejście przycisku STOP (Zestyk N.C. - zwarty)
21	PHOT O	Wejście (Zestyk N.C. - zwarty) dla urządzeń bezpieczeństwa (na przykład fotokomórki). Podczas fazy zamykania: otwarcie zestyku powoduje zatrzymanie silnika, kiedy fotokomórka będzie wolna; silnik powoduje odwrócenie kierunku biegu (otwiera). Podczas fazy otwierania: otwarcie zestyku powoduje zatrzymanie silnika, kiedy fotokomórka będzie wolna; silnik włącza się przy otwieraniu.
22	SWO	Wejście ogranicznika biegu OTWIERANIA (Zestyk N.C. - zwarty)
23	SWC	Wejście ogranicznika biegu ZAMYKANIA (Zestyk N.C. - zwarty)
24	PHOT C	Wejście (Zestyk N.C. - zwarty) dla urządzeń bezpieczeństwa (na przykład fotokomórki). Podczas fazy zamykania: Zachowanie konffigurowane przez logikę PHCL. Podczas fazy otwierania: Zachowanie konffigurowane przez logikę PHC.
25-26	DAS	Wejście zestyku krawędzi elektronicznej Krawędź elektroniczna: Jumper “DAS” zwarty Krawędź mechaniczna: Jumper “DAS” otwarty Zadziałanie krawędzi powoduje zatrzymanie ruchu skrzydła i odwraca kierunek biegu przez około 3 s. Jeżeli nie używa się krawędzi: Jumper “DAS” otwarty, zaciski 25-26 zmostkowane.
27-28-29	Silnik	Połączenie silnika 230Vac - jednofazowego: 27-Faza/28-Wspólny/29- Faza
27-30	Kondensator	Połączenie kondensatora
31-32	Lampa	Połączenie lampy błyskającej 230Vac 40W max.

Sprawdzanie połączeń

1) Odłączyć zasilanie
2) Odsprzęglić ręcznie skrzydło bramy, przesunąć na pozycję do około połowy biegu, a następnie zablokować.
3) Włączyć zasilanie.
4) Przy pomocy przycisku lub pilota dać polecenie przesuwu typu posuw-posuw.
5) Skrzydło bramy powinno poruszać się w kierunku otwarcia. W innym razie, użyć logiki MINV do zmiany kierunku otwierania.
6) Odłączyć zasilanie. Przyłączyć zasilanie.

SAMONAUCZANIE, POZIOMY
I REGULACJA SYSTEMU CHRONIĄCEGO PRZED PRZYTRZAŚNIĘCIEM

Po zamontowaniu automatyzmu i wykonaniu połączeń elektrycznych oraz zaprogramowaniu wszystkich żądanych funkcji należy wykonać proces samonauczania i pracy pary.
Wejść do menu AUTO i wcisnąć przycisk <PGM>
Na wyświetlaczu cyfrowym pojawi się napis PUSH.
Wcisnąć ponownie przycisk <PGM>, rozpocznie się procedura samoregulacji i na wyświetlaczu cyfrowym pojawi się napis PRG, podczas gdy wydawne zostają co najmniej 2 polecenia pełnego manewru.
Po zakończeniu procedury na wyświetlaczu cyfrowym pojawi się napis OK.
Procedura może być wykonana w każdym położeniu bramy i może być przerwana w każdej chwili przez jednoczesne wciśnięcie przycisków <+> i <->, albo po zadziałaniu wejść STOP/PHO/PHA/DAS/PP/PED.
Jeżeli procedura nie zakończyła się pomyślnie, jest wyświetlany komunikat błędu ERR, należy sprawdzić obecność ewentualnych przeszkód lub punktów tarcia skrzydła.

PROGRAMOWANIE

Programowanie różnych funkcji centralki dokonywane jest za pomocą wyświetlacza LCD, znajdującego się na pulpicie centralki, wprowadzając, opisane poniżej, obrane wartości do menu programowania.
Menu z parametrami pozwala nastawić jedną wartość numeryczną dla jednej funkcji, w sposób analogiczny do trimera regulacyjnego.
Menu logiki umożliwia włączanie lub wyłączanie jednej z funkcji, w sposób analogiczny do nastawiania jednego z dip-switch. Inne funkcje specialne występują po menu parametrów i menu logiki i mogą zmieniać się one w zależności od rodzaju centralki lub rodzaju kontroli wykonywanej przez software.

By wejść na stronę programowania należy:

1 Nacisnąć przycisk <PG>, display wyświetla pierwsze menu z Parametrami “PAR”.
2 Wybrać za pomocą przycisku <+> lub <-> menu do zaprogramowania(PAr >> LoG >> rAd Io >> nMAn >> rES)
3 Nacisnąć przycisk <PG>, display wyświetla pierwszą dostępną w menu funkcję.
4 Wybrać za pomocą przycisku <+> lub <-> funkcję do zaprogramowania.
5 Nacisnąć przycisk <PG>, display wyświetla aktua lną nastawioną wartość dla wyselekcjonowanej funkcji.
6 Wyselekcjonować za pomocą przycisku <+> lub <-> wartość którą zamierza się przydzielić funkcji.
7 Nacisnąć <PG>, display wyświetla skrót “PrG” sygnalizujący wykonanie zaprogramowania.

Uwagi:

Jednoczesne naciskanie przycisków <+> i <-> pełni wewnątrz menu funkcję umożliwiającą powrót do menu nadrzędnego bez wprowadzania zmian.
Jednoczesne naciskanie przycisków <+> i <-> podczas wyłączonego wyświetlacza pokazuje wersję software’a kasety.
Przytrzymując naciśnięty przycisk <+> lub przycisk <-> przyspiesza się wzrastanie/zmniejszanie się wartości.
Po upływie 30s centralka wyłącza się z układu programowania i wyłącza wyświetlacz.

PARAMETRY, LOGIKA I FUNKCJE SPECIALNE

W poniższych tabelach opisane są poszczególne funkcje wykonywane przez centralkę.

PARAMETRY (PAr)			
MENU	**FUNKCJA**	**MIN-MAX-(Default)**	**MEMO**
tcA	Automatyczny czas zamykania. Aktywna tylko przy logice “TCA”=ON. Po upływie ustalonego czasu centralka wydaje polecenie zamknięcia.	3-240-(40s)	
tM	Czas pracy silnika. Aktywne tylko przy logice ENC:OFF. Reguluje czas działania podczas fazy otwierania i zamykania.	1-250-(90s)	
tPEd	Ustala odcinek, jaki przebędzie brama podczas fazy zwalniania biegu. 0 = zwalnianie wykluczone Zachowanie się automatyzacji podczas pierwszych maa newrów zależy od trybu ENC. Zobacz rozdział “Tryb działania z enkoderem włączonym/wyłączonym”.	5-100-(15%)	
tSM	Ustala odcinek, jaki przebędzie brama podczas fazy zwalniania biegu. 0 = zwalnianie wykluczone	0-100-(10%)	
PMo	Reguluje moment sił przyłożony do silnika podczas fazy otwierania.*	1-99-(40%)	
PMc	Reguluje moment sił przyłożony do silnika podczas fazy zamykania.*	1-99-(40%)	
PSo	Reguluje moment sił przyłożony do silnika podczas fazy zwalniania biegu przy otwieraniu*	1-99-(50%)	
PSc	Reguluje moment sił przyłożony do silnika podczas fazy zwalniania biegu przy zamykaniu*	1-99-(50%)	
SEnu	Reguluje próg interwencji mechanizmu zapobiegającego przygnieceniu (Enkoder) podczas fazy wg normalnej prędkości.* 99:maksymalna czułość - 0: minimalna czułość	0-99-(1%)	

SEAr	Reguluje próg interwencji mechanizmu zapobiegającego przygnieceniu (Enkoder) podczas fazy spowalniania.* 99:maksymalna czułość - 0: minimalna czułość	0-99-(1%)	
tLS	Aktywna tylko przy logice SERL:ON. Reguluje czas aktywowania oświetlenia pomocniczego.	1-240-(60s)	
ibrA	Reguluje siłę hamulca silnika. 0: hamowanie wykluczone - 1: hamowanie minimalne - 99: hamowanie maksymalne	0-99-(50%)	
bLc	Opóźnienie zatrzymania silnika na ograniczniku. Aktywne tylko przy włączonej funkcji zwolnienia prędkości (TSM). Reguluje czas opóźnienia zatrzymania silnika po włączeniu się ogranicznika. Należy użyć wartości proporcjonalnej do ciężaru bramy, posłużyć się poniższymi wartościami orientacyjnymi: 25 bramy bardzo ciężkie (większe opóźnienie) 18 bramy ciężkie 10 bramy średnio ciężkie 1 bramy lekkie (krótkie opóźnienie) 0 nieaktywne (brak opóźnienia)	0-25 (0)	

*** UWAGA: Nieprawidłowe ustawienie tych parametrów może spowodować sytuację zagrożenia. Należy stosować się do obowiązujących przepisów!**

LOGIKA (LoG)			
MENU	**FUNKCJA**	**DEFAULT**	**MEMO**
tcA	Włącza lub wyklucza zamykanie automatyczne On: zamykanie automatyczne włączone Off: zamykanie automatyczne wykluczone	(ON)	
ibL	Włącza lub wyklucza funkcję mieszkaniec. On: funkcja mieszkaniec włączona. Impuls P.P. (krok po kroku) lub wysłany z nadajnika nie ma wpływu na działanie podczas fazy otwierania. Off: funkcja mieszkaniec wykluczona.	(OFF)	
ibcA	Włącza lub wyłącza sterowania PP i PED podczas fazy TCA. On: sterowania PP i PED nieaktywne. Off: sterowania PP i PED aktywne.	(OFF)	
ScL	Włącza lub wyklucza szybkie zamykanie On: szybkie zamykanie włączone. Przy bramie otwartej lub podczas ruchu zadziałanie fotokomórki powoduje automatyczne zamknięcie po 3 s. Funkcja aktywna tylko przy tcA:ON Off: szybkie zamykanie wykluczone.	(OFF)	
PP	Wybiera tryb działania ”Przycisk P.P.” (krok po kroku) i nadajnika. On: Działanie: OTWIERA > ZAMYKA > OTWIERA > Off: Działanie: OTWIERA > STOP > ZAMYKA > STOP >	(OFF)	
PrE	Włącza lub wyklucza wstępne migotanie lampy ostrzegawczej. On: Wstępne migotanie lampy włączone. Lampa błyskająca aktywowana jest na 3 s przed startem silnika. Off: Wstępne migotanie lampy wykluczone.	(OFF)	
LtcA	Włącza lub wyklucza wstępne migotanie lampy ostrzegawczej w czasie TCA. On: Lampa błyskająca aktywowana. Off: Lampa błyskająca nie aktywowana.	(OFF)	
htr	Włącza lub wyklucza funkcję Obecność człowiek. On: Tryb działania Obecność człowiek. Wciśnięcie przycisków OTWIERA /ZAMYKA musi być utrzymane przez cały czas trwania manewru Off: Działanie w trybie automatycznym.	(OFF)	
Enc	Aktywuje lub wyłącza enkoder. Zobacz rozdział “Tryb działania z enkoderem włączonym/wyłączonym” On: Enkoder Włączony – Czujnik przeciwzgnieceniowy jest włączony. Off: Enkoder wyłączony - Czujnik przeciwzgnieceniowy jest wyłączony.	(ON)	
cuAr	Uaktywnia lub wyklucza nadajniki o kodzie programowanym. On: Radioodbiornik odbiera wyłącznie sygnały nadajników na kod zmienny (rolling-code). Off: Radioodbiornik odbiera sygnały nadajników na kod zmienny (rolling-code) i na kod programowany samouczenie i dip/switch) .	(ON)	

2ch	Aktywuje lub wyłącza drugi kanał radio na zaciskach SCA (Fig.2). On: Wyjście SCA skonfigurowane jako drugi kanał radio. Tryb działania SErL należy ustawić na OFF. Off: Wyjście SCA może być skonfigurowane jako SCA lub w trybie działania SERL (programowanie pilota radiowego w menu RADIO 2CH powoduje otwarcie nożne).	(OFF)	
SErL	Włącza lub wyklucza funkcję oświetlenia pomocniczego na Wyjściu SCA (Fig.2). On: Przy każdym manewrze zestyk zostaje zwarty przez czas ustalony poprzez parametr tLS. Tryb działania SErL należy ustawić na OFF. W celu sterowania oświetleniem należy używać przekaźnika pomocniczego Off: Wyjście SCA może być skonfigurowane jako SCA lub w trybie działania 2CH.	(OFF)	
tSt 1	Włącza lub wyklucza kontrolę fotokomórek na wejściu PHOT O. On: Pozwolenie kontroli. Jeżeli wynik kontroli jest negatywny, nie ma pozwolenia na żaden manewr Off: Kontrola wykluczona.	(OFF)	
tSt2	Włącza lub wyklucza kontrolę fotokomórek na wejściu PHOT C. On: Pozwolenie kontroli. Jeżeli wynik kontroli jest negatywny, nie ma pozwolenia na żaden manewr Off: Kontrola wykluczona.	(OFF)	
PhcL	Wybiera tryb działania wejścia PHOT C. On: Wejście PHOT C aktywne zarówno przy otwieraniu jak i zamykaniu. Podczas otwierania: otwarcie zestyku powoduje zatrzymanie silnika, w momencie kiedy fotokomórka będzie wolna, silnik uruchamia się dla funkcji otwierania. Podczas zamykania: otwarcie zestyku powoduje zatrzymanie silnika, w momencie kiedy fotokomórka będzie wolna, silnik odwraca kierunek biegu (otwiera). Off: Wejście PHOT C aktywne tylko przy zamykaniu. Podczas zamykania: otwarcie zestyku powoduje zatrzymanie silnika i natychmiastowe odwrócenie kierunku biegu (otwiera).	(OFF)	
SPn	Włącza lub wyłącza funkcję rozruchu. On: Rozruch aktywny. Podczas każdego rozpoczynania manewru przez 2s silnik funkcjonuje wg maksymalnego momentu. Off: Wykonuje start na zmniejszonej prędkości przez 2 sekundy, a następnie przechodzi na normalną prędkość.	(ON)	
M Inv	Wybiera kierunek otwierania silnika (zob. Rys.4): On: Silnik zainstalowany po prawej stronie Off: Silnik zainstalowany po lewej stronie	(OFF)	
rEn	Włącza lub wyłącza zdalne uruchamianie radionadajników (zobacz rozdział USTAWIANIE ZDALNEJ FUNKCJI). On: Zdalne uruchamianie aktywne Off: Zdalne uruchamianie wyłączone.	(ON)	

RADIO (rAd I)

MENU	FUNKCJA
PP	Wyznacząjąc tę funkcję odbiornik będzie w stanie oczekiwania (Push) na kod nadajnika skojarzonego z funkcją krok po kroku. Wcisną przycisk nadajnika, który zamierza się skojarzyć z tą funkcj. Jeżeli kod jest ważny, zostanie zapisany w pamięci i wyświetli się komunikat OK. Jeżeli kod jest nieważny, wyświetli się komunikat Err.
2ch	Wyznaczjącą tę funkcję odbiornik będzie w stanie oczekiwania (Push) na kod nadajnika przyznanego drugiemu kanałowi radio. Wcisnąć przycisk nadajnika, który zamierza się skojarzyć z tą funkcją. Jeżeli kod jest ważny, zostanie zapisany, a na wyświetlaczu pojawi się komunikat OK Jeżeli kod nie jest ważny, jest wyświetlany komunikat błędu Err.
PEd	Po wybraniu tej funkcji odbiornik będzie w stanie oczekiwania (Push) na kod nadajnika, któremu zostanie przypisana funkcja PED.Wcisną przycisk nadajnika, który zamierza się skojarzyć z tą funkcj. Jeżeli kod jest ważny, zostanie zapisany w pamięci i wyświetli się komunikat OK. Jeżeli kod jest nieważny, wyświetli się komunikat Err.
clr	Wyznaczjąc tę funkcję odbiornik będzie w stanie oczekiwania (Push) na kod nadajnika, który zamierza się wykasować z pamięc. Jeżeli kod jest ważny, zostanie wykasowany i wyświetli się komunikat OK Jeżeli kod jest nieważny albo niezapisany w pamięci, wyświetli się komunikat Err
rtr	Kasuje całkowicie pamięć odbiornik. Żądane jest potwierdzenie polecenia.

PEŁNYCH CYKLÓW (nMAn)

Wizualizuje liczbę pełnych cyklów (OTWIERA+ZAMYKA) wykonanych przez urządzenie automatyzacji. Po pierwszym wcisnięciu przycisku <PG> wizualizowane są pierwsze 4 cyfry, po drugim wciśnięciu 4 ostatnie. Przykład. <PG> 0012 >>> <PG> 3456: zostało wykonane 123.456 cykli.

CYKLE KONSERWACJA (MAc 1)

Ta funkcja umożliwia uruchomienie sygnalizacji zabiegu konserwacyjnego po upływie określonej przez instalatora ilości manewrów.
Aby uruchomić i zaznaczyć liczbę manewrów, należy postępować jak poniżej:
Nacisnąć przycisk <PG>, na wyświetlaczu jest wyświetlany napis OFF wskazujący, że funkcja jest wyłączona (wartość fabryczna).
Za pomocą przycisków <+> i <-> zaznaczyć jedną z proponowanych wartości numerycznych (od OFF do 100). Wartości należy rozumieć jako setki cyklów manewrowych (np.: wartość 50 odpowiada ilości 5000 manewrów).
W celu włączenia funkcji, nacisnąć przycisk OK. Na wyświetlaczu zostanie wyświetlony napis PROG.
Konieczność wykonania konserwacji jest sygnalizowana przez dalsze miganie lampki na zakończenie manewru przez około 10s.

RESET (rES)

RESET centralki. UWAGA!: Przywraca stan centralki do wartości ustaleń podstawowych.
Po pierwszym wcisnięciu przycisku <PG> będzie błyskał napis RES, po kolejnym wciśnięciu przycisku <PG> zostanie wykonany reset centralki. Uwaga: Nie zostaną wykasowane nadajniki odbiornika.

AUTOSET (AUto)

Wykonuje nastawę toru automatyki oraz kalibrację momentów funkcjonowania.
Patrz paragraf SAMONAUCZANIE

KOD BEZPIECZEŃSTWA (codE)

Umożliwia wpisanie kodu zabezpieczającego przed dostępem do funkcji programowania centralki.
Można wpisać kod alfanumeryczny obejmujący cztery znaki posługując się numerami od 0 do 9 i literami A-B-C-D-E-F.
Wartość fabryczna wynosi 0000 (cztery zera) i wskazuje na brak kodu zabezpieczającego.
W każdym momencie można anulować czynność wpisywania kodu poprzez równoczesne naciśnięcie klawiszy + i -.
Po wpisaniu hasła można wykonywać czynności na centralce, wchodząc i wychodząc z trybu programowania przez okres około 10 minut tak, aby umożliwić wykonanie czynności regulacyjnych i testu funkcjonowania.
Zastępując kod 0000 jakimkolwiek innym kodem, włącza się zabezpieczenie centralki, uniemożliwiając dostęp do całego menu. Jeżeli chce się wpisać kod bezpieczeństwa, należy postępować, jak poniżej:
- zaznaczyć menu Code i nacisnąć OK.
- jest wyświetlany kod 0000, nawet jeżeli inny kod bezpieczeństwa został uprzednio wprowadzony.
- za pomocą klawiszy + i - można zmienić wartość migającego znaku.
- za pomocą klawisza OK potwierdza się migający znak i przechodzi się do kolejnego znaku.
- po wpisaniu 4 znaków pojawi się komunikat potwierdzający “CONF”.
- po kilku sekundach jest ponownie wyświetlany kod 0000
- należy potwierdzić wprowadzony kod bezpieczeństwa tak, aby zapobiec przypadkowemu wpisaniu danych.

Jeżeli kod pokrywa się z kodem uprzednio wpisanym, zostanie wyświetlony komunikat potwierdzający “OK”
Centralka automatycznie opuszcza tryb programowania i aby ponownie uzyskać dostęp do menu będzie konieczne wpisanie zapisanego kodu bezpieczeństwa.
UWAGA WAŻNE: ODNOTOWAĆ kod bezpieczeństwa i PRZECHOWYWAĆ GO W BEZPIECZNYM MIEJSCU do celów kolejnych konserwacji. Aby usunąć kod z zakodowanej centralki należy wpisać hasło i wejść do trybu programowania, a następnie przywrócić wartość fabryczną 0000.
W RAZIE ZGUBIENIA KODU NALEŻY ZWRÓCIĆ SIĘ DO AUTORYZOWANEGO SERWISANTA
W CELU PRZEPROWADZENIA CAŁKOWITEGO SKASOWANIA CENTRALKI.

UWAGA: Po każdej zmianie dotyczącej trybu działania lub zresetowaniu centrali należy wykonać procedurę samozapamiętania (Menu Auto - zobacz Samozapamiętanie odległości)

TRYB DZIAŁANIA Z ENKODEREM WŁĄCZONYM/WYŁĄCZONYM

W TRYBIE DZIAŁANIA ENC=ON:
- czujnik przeciwzgnieceniowy jest aktywowany. Wyregulować precyzję działania przez ustawienie parametrów SEAV i SEAR zgodnie z obowiązującymi przepisami prawa.. Także dokładne wyregulowanie hamulca silnika (parametr IBRA) może mieć wpływ na przestrzeganie norm bezpieczeństwa.
- jeżeli aktywuje się zwolnienie prędkości poprzez ustawienie parametru TSM od 0 na wyższą wartość, konieczne jest wykonanie wykonać procedurę samozapamiętania.

Po zarejestrowaniu biegu centrala będzie zarządzała automatycznie fazami zwolnienia prędkości na otwieraniu i zamykaniu. Odcinek zwalniania może być zwiększony lub zmniejszony przez parametr TSM.
W przypadku przerwy w zasilaniu w energię elektryczną bieg zostanie prawidłowo uaktualniony i zapisany w pamięci razem z położeniem bramy.

W TRYBIE DZIAŁANIA ENC=OFF:
- czujnik przeciwzgnieceniowy jest wyłączony.
- jeżeli parametr TSM>0 (zwalnianie aktywowane), pierwszy manewr zostanie wykonany z prędkością normalną celem samonauczenia biegu skrzydła także w przypadku przerwy w zasilaniu w energię elektryczną.

ZDALNE USTAWIANIE NADAJNIKÓW

Jeżeli dysponuje się już zapisanym w odbiorniku nadajnikiem można wykonać zdalne ustawianie radiowe (bez konieczności uzyskania dostępu do centralki). Logika REM powinna być ustawiona na ON.
UWAGA WAŻNE: Procedura powinna być wykonana przy skrzydłach bramy w położeniu otwarcia podczas pauzy TCA.
Postępować w następujący sposób:
1 Nacisnąć ukryty klawisz uprzednio zapisanego nadajnika.
2 W ciągu 5s nacisnąć klawisz uprzednio zapisanego nadajnika odpowiadający kanałowi do przypisania do nowego nadajnika. Włącza się sygnalizator świetlny.
3 W ciągu 10s nacisnąć ukryty klawisz nowego nadajnika.
4 W ciągu 5s nacisnąć klawisz nowego nadajnika do przypisania do kanału wybranego w punkcie 2. Sygnalizator świetlny wyłącza się.
5 Odbiornik zapisuje nowy nadajnik i natychmiast wychodzi z trybu programowania.

DIAGNOSTYKA

W przypadku nieprawidłowego działania można wyświetlić poprzez wciśnięcie przycisku + lub – stan wszystkich wejść (wyłącznika krańcowego, sterowania i bezpieczeństwa). Każde wejście ma przypisany określony segment na wyświetlaczu, który zostaje podświetlony w przypadku aktywowania danego wejścia zgodnie z podanym poniżej schematem.

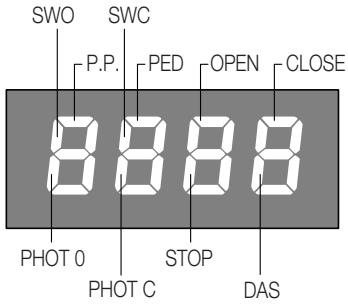

BEZPIECZNIKI TOPIKOWE

F1 Bezpiecznik topikowy zabezpieczający transformatora
F2 Bezpiecznik topikowy zabezpieczający Wyjścia dodatkowych i sygnałów
F3 Bezpiecznik topikowy zabezpieczający Wyjście silnika i lampy błyskającej

KOMUNIKATY BŁĘDU

Poniżej podano wybrane komunikaty błędu, które są wyświetlane na ekranie w razie nieprawidłowego funkcjonowania:

Err 1	Silnik	Wezwać serwisanta.
Err4	Błąd kontroli obwodu PHOT O	Sprawdzić połączenia, wyosiowanie fotokomórki PHOT C lub obecność przeszkód.
Err5	Błąd kontroli obwodu PHOT C	Sprawdzić połączenia, wyosiowanie fotokomórki PHOT C lub obecność przeszkód.
Enc	Błąd enkodera	Błąd połączenia lub awaria mechanizmu enkodera.
AMP	Odczytanie przeszkody	Sygnalizuje obecność przeszkody (mechanizm zapobiegający przygnieceniu)

ELIMINACJA I DEMOLOWANIE

W przypadku gdy urządzenie nie nadaje się już do dalszego użytkowania, w celu pozbycia się go należy ściśle przestrzegać obowiązujących w danym momencie norm prawnych regulujących zróżnicowany rozkład na części i odzyskiwanie niektórych elementów składowych (metale, plastyk, kable elektryczne, itp.); wskazane jest skontaktowanie się z instalatorem lub wyspecjalizowaną firmą, autoryzowaną do tego rodzaju prac.

DANE TECHNICZNE

Zasilanie sieciowe	230 Vac 50/60 Hz
Wyjście silnika	1 silnik 230Vac
Maksymalna moc silnika	1000 W
Wyjście zasilania dodatkowych	24Vdc 500 mA max.
Stopień zabezpieczenia	IP54
Temperatura działania	-20°C / +70°C
Odbiornik radio	433,92 MHz wbudowany i konfigurowalny (rolling-code lub stały+rolling-code+ ARC Advanced Rolling Code)
Liczba kodów możliwych do wprowadzenia	64 rolling-code

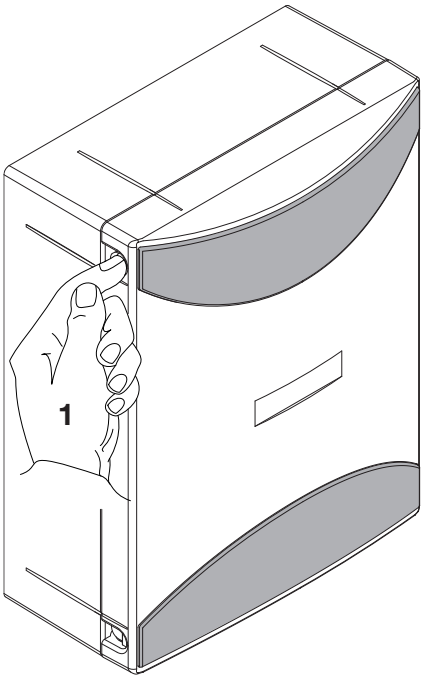

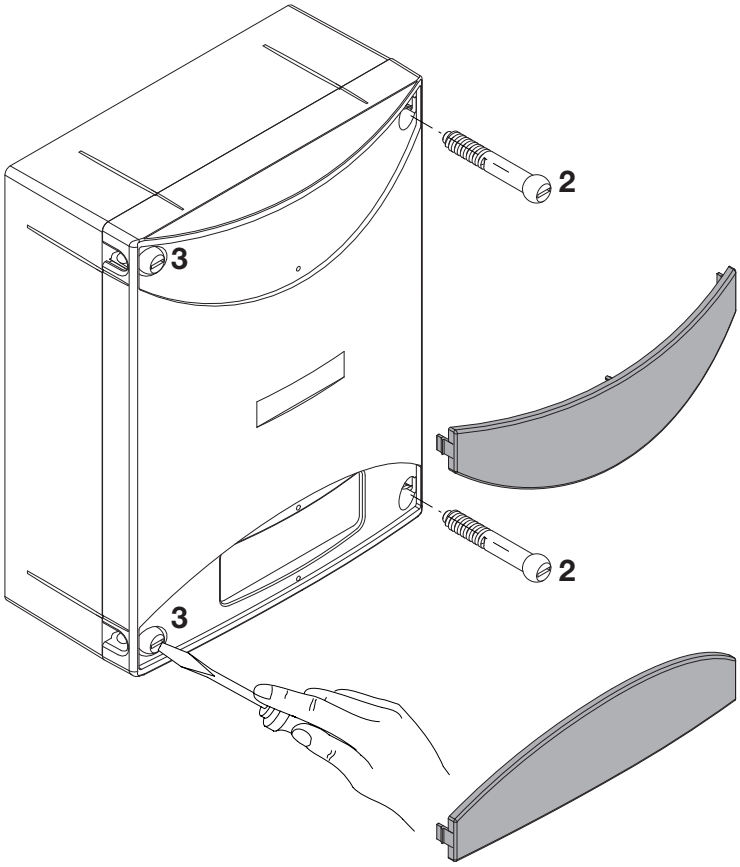

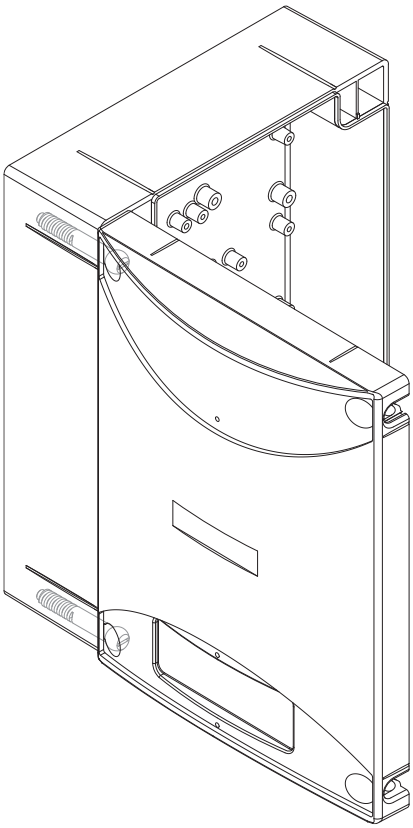

1 Premere le alette sui fianchi per sganciare le due maschere copriviti.
2 Rimuovere le due viti sul lato di apertura desiderato.
3 Allentare le due viti con funzione di cerniera senza rimuoverle, in modo da consentire l'apertura del coperchio.

1 Press the tabs on the sides to release the two masks that cover the screws.
2 Remove the two screws on the desired opening side.
3 Slacken the two screws that act as a hinge without removing them, so as to allow opening of the cover.

1 Auf die seitlichen Laschen drücken, so dass die beiden Schraubenblenden befreit werden.
2 Die beiden Schrauben an der gewünschten Öffnungsseite ausbauen.
3 Zuletzt die beiden als Scharnier dienenden Schrauben lockern, aber nicht ausbauen, damit der Deckel geöffnet werden kann.

1 Presser les deux ailettes latérales pour décrocher les deux cache-vis.
2 Enlever les deux vis sur le côté d'ouverture désiré.
3 Desserrer les deux vis faisant fonction de charnière sans les enlever, de manière à permettre l'ouverture du couvercle.

1 Presionar las aletas en los lados para desenganchar las dos tapas cubretornillos.
2 Extraer los dos tornillos del lado de apertura deseado.
3 Aflojar los dos tornillos con función de bisagra sin extraerlos, a fin de poder abrir la tapa.

1 Nacisnąć boczne klapki w celu odhaczenia dwóch masek nakry-wających śruby.
2 Wyciągnąć dwie śruby po wybranej do otwierania stronie.
3 Poluzować dwie śruby blokujące bez wyciągania ich, w sposób umożliwiający otwarcie nakrywki.

BENINCÀ®

AUTOMATISMI BENINCÀ SpA - Via Capitello, 45 - 36066 Sandrigo (VI) - Tel. 0444 751030 r.a. - Fax 0444 759728