LADY

CENTRALES DE COMMANDE:

LADY — **DA.24V**

BENINCA® TECHNOLOGY TO OPEN

MADE IN ITALY

BARRIÈRES LEVANTES

centrale incorporée
jusqu'à 4 m

PLAQUE DE FONDACTION ET RÉCEPTEUR NON INCLUS



24 Vdc | usage intensif

- Barrière électromécanique 24 Vdc droite pour usages intensifs. La barrière peut facilement être convertie en version à opérateur gauche
- Déverrouillage manuel pouvant être actionné par l'extérieur
- Possibilité d'installation de photocellules FTC.S grâce au système invisible qui en permet l'intégration parfaite
- 2 butées mécaniques réglables
- Possibilité de fonctionnement sur batterie
- Dispositif anti-écrasement avec détection ampèremètrique
- Trois fins de course réglables pour les phases de ralentissement et pour la position de fermeture
- Version en acier inox LADY.I disponible
- Système d'équilibrage de la lisse simple, rapide et fiable
- Accessoire plaque de fondation avec tirefonds VE.PS

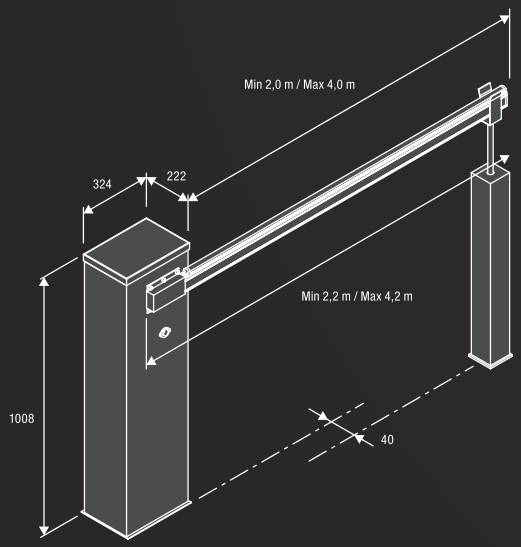

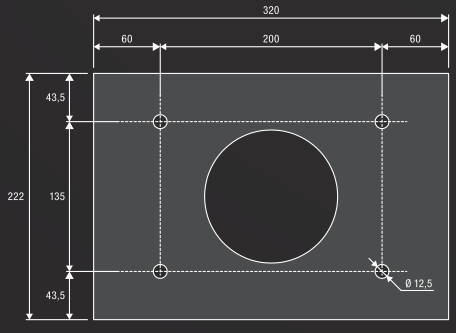

VE.PS



LADY.A
9081001

Lisse en aluminium verni L= 4200 mm fournie avec bouchons. Dimensions: 4200x60x38 mm Disponible dans la version déjà coupée. Requiert le joint LADY.GT.



LADY.P
9081002

Lisse en aluminium verni L= 4200 mm fournie avec profile rouge de caoutchou et bouchons. Dimensions: 4200x60x38 mm.



LADY.GT
9424001

Joint en aluminium pour lisse.



VE.PS
9623068

Plaque de fondation avec tirefonds pour LADY.

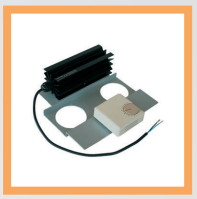

VE.TERM
9864010

Thermostat pour LADY (pour endroits froids).



VE.AM
9078020

Appui mobile pour lisse.



VE.RAST
9672010

Frise en aluminium L=2 m.



VE.AF
9078010

VE.AFI
9078015

Appui fixe laqué/inox.

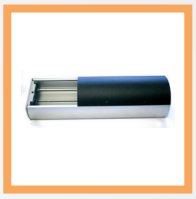

LADY.COL
9230001

Support pour la deuxième couple de photocellules.



LADY.SN
9780001

Kit d'articulation pour LADY.A / LADY.P (il faut qu'enlever les profils en caoutchouc). Il compromet l'utilisation avec les autres accessoires.

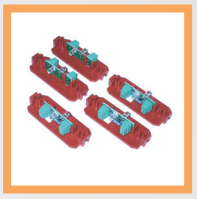

LADY.L
9534001

Kit clignotants pour lisse LADY.P.



VE.KM1HN
9614267

VE.KM2HN
9614268

Détecteur magnétique 24 Vac/dc mono/bicanal.



VE.CS
9760050

Platine sémaphore pour LED.TL.



LED.TL
9766003

Feu à 2 lampes 230 Vac à LED.



VE.CAT500
9549020

Sets adhésifs pour LADY.A / LADY.P.

Carton de 20 pièces.



ESA BASIC
9176108

Système qui permet de réduire la consommation d'énergie électrique. Dans le modèle LADY, l'utilisation de ESA BASIC, n'est pas compatible avec le fonctionnement de la batterie.



KSUN
9611004

KIT pour l'utilisation du système avec un panneau solaire. Pour modèles 24 Vdc.

MADE IN ITALY

AUTOMATISMI BENINCÀ SpA • via del Capitello, 45 • 36066 Sandrigo (VI) ITALY • T +39 0444 751030 • F +39 0444 759728 • sales@beninca.it

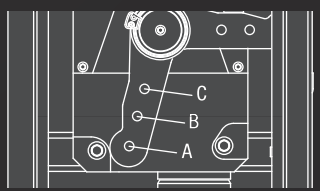

ACCESSOIRES UTILISABLES	LONGUEUR DE LA LISSE (m)				
	2,2	2,7	3,2	3,7	4,2
Aucun accessoire	C	C	C	B	A
LADY.P (supérieur)	C	C	B	B	A
LADY.P (supérieur et inférieur)	C	C	B	B	A
VE.RAST	C	B	B	A	---
LADY.P (supérieur) + VE.RAST	C	B	B	A	---
LADY.P (supérieur) + VE.AM	C	B	B	A	A
LADY.P (supérieur et inférieur) + VE.AM	C	B	B	A	---
LADY.P (supérieur) + VE.RAST + VE.AM	C	B	A	---	---
SC.RES	C	B	B	A	---
LADY.P (supérieur) + SC.RES	C	B	A	A	---
SC.RES + VE.AM	C	B	A	A	---
LADY.P (supérieur) + SC.RES + VE.AM	C	B	A	---	---

L'installation de la VE.RAST empêche l'emploi de la SC.RES et vice-versa.
L'installation du kit lumières LADY.L n'influence pas l'équilibrage de la lisse.

DONNÉS TECHNIQUES	LADY
Code	9083098
Alimentation de réseau	230 Vac (50-60Hz)
Alimentation moteur	24 Vdc
Courant max. absorbée	1,6 A
Couple	205 Nm
Temps d'ouverture	3" - 5"
Cycle de travail	usage intensif
Degré de protection	IP44
Temp. de fonctionnement	-20°C /+50°C
Poids	52 kg
Nb pièces par palette	**9**