PHOTOCELLULES

BENINCÀ

100%
Made in Italy



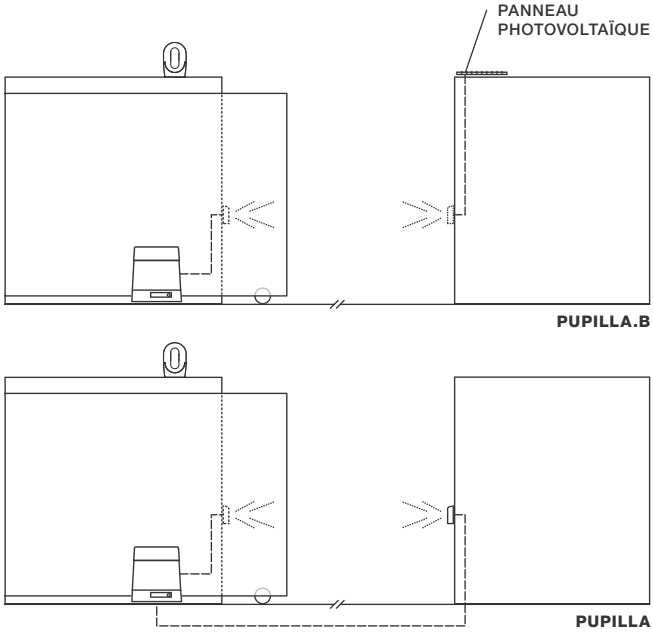

AUTOMATISMI BENINCÀ SpA
Via del Capitello, 45
36066 Sandrigo (VI) ITALY
t. +39 0444 751030
sales@beninca.com

PUPILLA.B

- Paire de photocellules avec émetteur alimenté par batterie
- Système de recharge de la batterie par panneau photovoltaïque
- Possibilité de branchement de deux panneaux en série pour assurer le fonctionnement même dans des conditions climatiques non optimales
- Fonctionnement continu sans nécessité d'entretien
- Permet de respecter les normes, y compris sur les installations dépourvues de système de sécurité incorporé, grâce à la transmission des commandes sur les vantaux mobiles
- La photocellule est orientable pour rendre l'installation encore plus facile

☐ PUPILLA.B

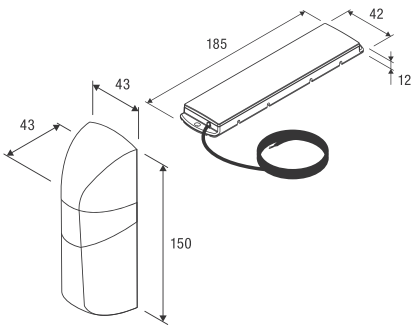

☐ PUPILLA

La rotation à 180° permet l'alignement des photocellules indépendamment du mode de fixation de la base.

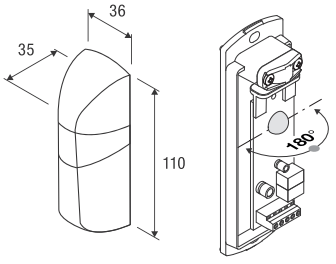

☐ PUPILLA.T

Permet l'orientation du circuit sur trois positions comme illustré dans le dessin ci-dessous.

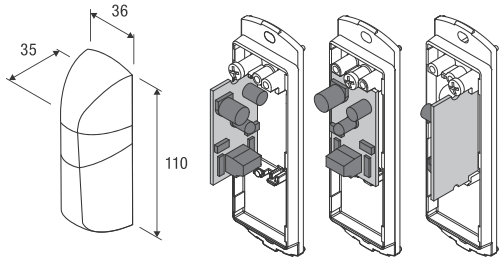



PUPILLA.B

Paire de photocellules pour montage en saille, orientables à 220° (150x43 mm). Émetteur alimenté par batterie à travers un panneau photovoltaïque. Equipées de LED avec fonction diagnostique.



PUPILLA

Paire de photocellules orientables à 180°. Possibilité de synchronisation jusqu'à 4 paires, alimentation 22÷30 Vac/20÷28 Vdc.
Facilité de réglage à l'aide d'un LED qui signale l'alignement optimal.



PUPILLA.T

Paire de photocellules orientables sur trois positions. Permet le montage rapproché de 2 paires de photocellules sans synchronisation.
Alimentation en 14÷30 Vac/12÷30 Vdc.



FTC.S

Paire de photocellules pour montage en saille sur colonnette avec possibilité de synchronisation jusqu'à 4 paires maximum. Alimentation en 24 Vac/dc.



PIXEL

Paire de photocellules à encastrer avec la possibilité de synchroniser jusqu'à 4 paires. Alimentation 24 Vac/dc.
P.PD non inclus.

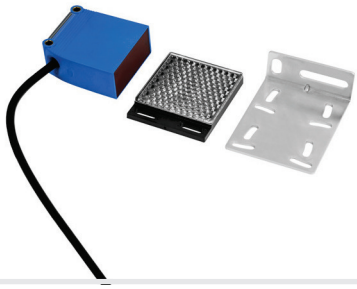

KREX

Photocellule compacte à double lentille dotée de réflecteur.



IRI.CELL

Deux capots métalliques anti-vandale pour photocellules PUPILLA/PUPILLA.T, constitué d'une robuste coque frontale et d'un fond entièrement avec vis cachées. Permet de maintenir une orientation à 180°.



SF

Support latéral pour photocellules FTC.S.
Pack de 2 pièces.



P.PD

Boîtier plastique à murer pour PIXEL.
Pack de 6 pièces.



POL.05

Couple de colonnettes à assembler équipées d'une base et d'un support pour photocellules de la série PUPILLA. Possibilité d'installer jusqu'à 2 couples de photocellules.
H. 0,5 m



POL.12

Couple de colonnettes à assembler équipées d'une base et d'un support pour photocellules de la série PUPILLA. Possibilité d'installer jusqu'à 4 couples de photocellules.
H. 1 m



KC.FTCS

Support de montage pour la nouvelle sére de Photocellules FTCS, idéal pour le montage sur colonnette.
Pack de 10 pièces.