EVA.5

CENTRALES DE COMMANDE:

EVA.5 — **CP.EVA**

BENINCA® TECHNOLOGY TO OPEN

MADE IN ITALY

BARRIÈRES LEVANTES

centrale incorporée
avec déverrouillage extérieur
carter et couvercle galvanisés et peints
jusqu'à 5 m

PLAQUE DE FONDACTION ET RÉCEPTEUR NON INCLUS

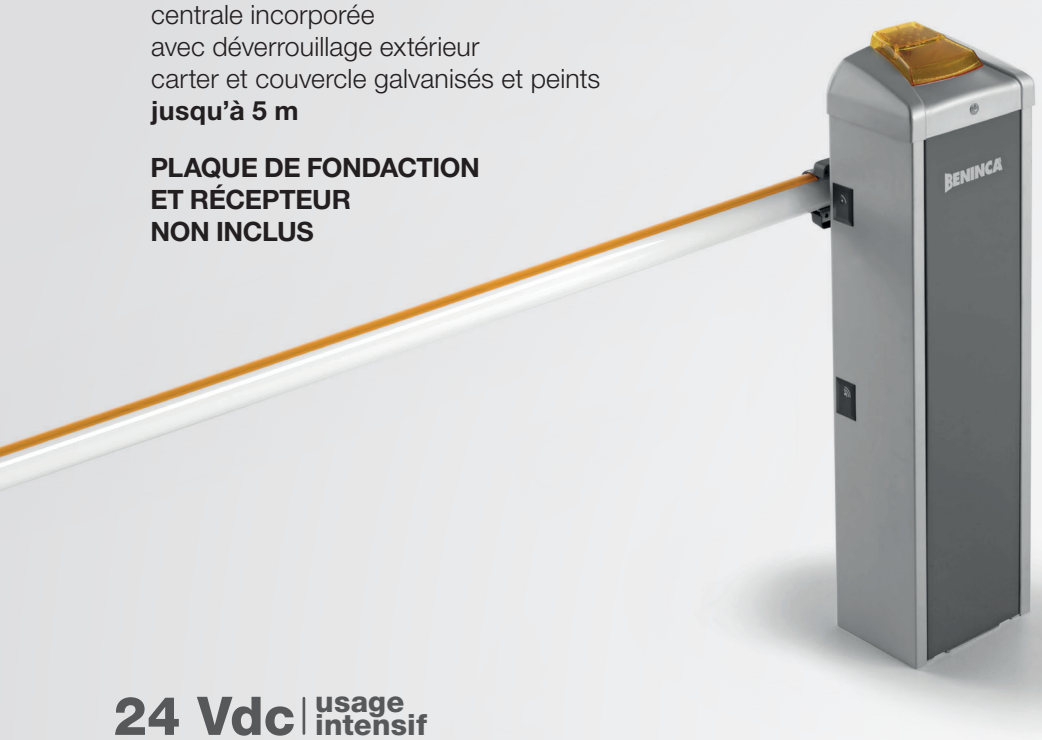

24 Vdc | usage intensif

- Barrière électromécanique 24 Vdc droite pour usages intensifs. La barrière peut être facilement convertie en opérateur gauche.
- Programmation facile et rapide de la centrale de commande grâce au positionnement de celle-ci dans la partie supérieure de la barrière.
- Une grande facilité d'utilisation et de programmation de la barrière
- Grâce au système innovant à disparition, le jeu de photocellules FTC.S est parfaitement intégré avec le design en garantissant le maximum de fonctionnalité
- Possibilité de fonctionnement avec batteries
- Système anti-écrasement avec détection ampèremètrique
- Nouveau dispositif de déverrouillage à actionnement rapide
- Lisse de section elliptique avec profil en caoutchouc intégré et possibilité d'intégration d'éclairages à LED
- Clignotant intégré (nécessité d'utiliser la carte accessoire EVA.LAMP)
- Trois fins de course réglables pour les phases de ralentissement et pour la position de fermeture
- 2 butées mécaniques réglables
- Système d'équilibrage de la lisse simple, rapide et fiable
- Accessoire plaque de fondation avec tirefonds VE.PS

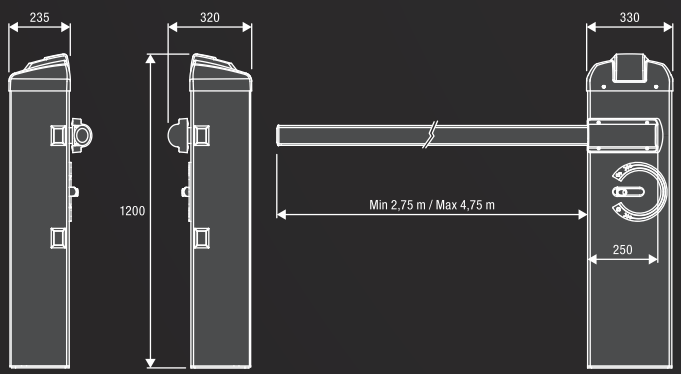

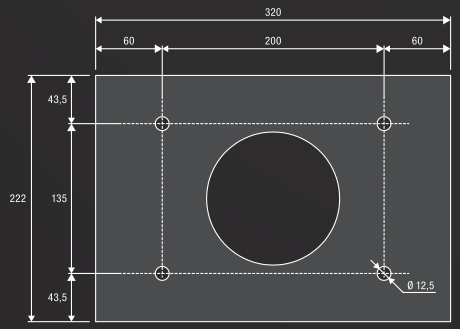

VE.PS



EVA5.A
9081005
Lisse de section elliptique en aluminium laqué, avec bouchon, profil en caoutchouc antichoc. (L 5 m). Disponible dans la version déjà coupée avec EVA5.G inclus (EVA5.2A).

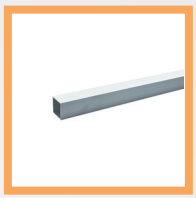

EVA5.G
9424002
Joint en aluminium pour lisse.



VE.PS
9623068
Plaque de fondation avec tirefonds pour EVA.5.

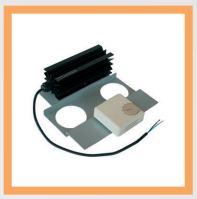

VE.TERM
9864010
Thermostat pour EVA.5 (pour endroits froids).



VE.AM
9078020
Appui mobile pour lisse.



VE.RAST
9672010
Frise en aluminium L=2 m.



EVA.AF
9078035
Appui fixe laqué.



EVA.L
9534002
Kit clignotants pour lisse EVA5.A.



EVA.SUP
9819035
Support pour accessoires EVA.



VE.KM1HN
9614267

VE.KM2HN
9614268
Détecteur magnétique 24 Vac/dc mono/bicanal.



VE.CS
9760050
Platine sémaphore pour LED.TL.



LED.TL
9766003
Feu à 2 lampes 230 Vac à LED.

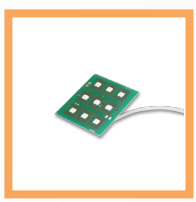

EVA.LAMP
9534003
Circuit pour clignotant EVA.5 / EVA.7.



EVA.CAT5
9549030
Sets adhésifs pour EVA5.A.
Carton de 20 pièces.



ESA BASIC
9176108
Système qui permet de réduire la consommation d'énergie électrique. Dans le modèle EVA.5, l'utilisation de ESA BASIC, n'est pas compatible avec le fonctionnement de la batterie.



KSUN
9611004
KIT pour l'utilisation du système avec un panneau solaire. Pour modèles 24 Vdc.

MADE IN ITALY

AUTOMATISMI BENINCÀ SpA • via del Capitello, 45 • 36066 Sandrigo (VI) ITALY • T +39 0444 751030 • F +39 0444 759728 • sales@beninca.it

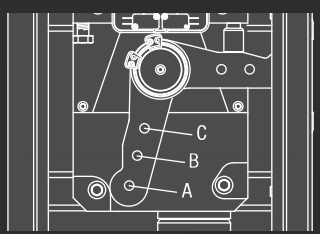

ACCESSOIRES UTILISABLES	LONGUEUR DE LA LISSE (m)				
	3	3,5	4	4,5	5
EVA5.A	C	C	B	B	A
EVA5.A + VE.RAST	C	B	B	A	A
EVA5.A + VE.AM	C	C	B	B	A
EVA5.A + VE.RAST + VE.AM	C	B	B	A	A
EVA5.A + SC.RES	C	B	B	A	A
EVA5.A + SC.RES + VE.AM	C	B	B	A	A

DONNÉS TECHNIQUES	EVA.5
Code	9083106
Alimentation de réseau	230 Vac (50-60Hz)
Alimentation moteur	24 Vdc
Courant max. absorbée	1,6 A
Couple	205 Nm
Temps d'ouverture	3" - 5"
Cycle de travail	usage intensif
Degré de protection	IP44
Temp. de fonctionnement	-20°C /+50°C
Poids	55 kg
Nb pièces par palette	**9**

Légende: EVA5.A: Lisse avec caoutchouc et profil supérieur / VE.RAST: Frise en aluminium / VE.AM: Appui mobile pour lisse / SC.RES: Barre palpeuse (bord sensible de sécurité à variation de résistance conforme à l'annexe 4 de la Directive Machines)
Attention: L'installation de la VE.RAST empêche l'emploi de la SC.RES et vice-versa. L'installation du kit lumières EVA.L n'influence pas l'équilibrage de la lisse.