L854XXXXXX
02/2023 R0

DU.350FX
EUROPA

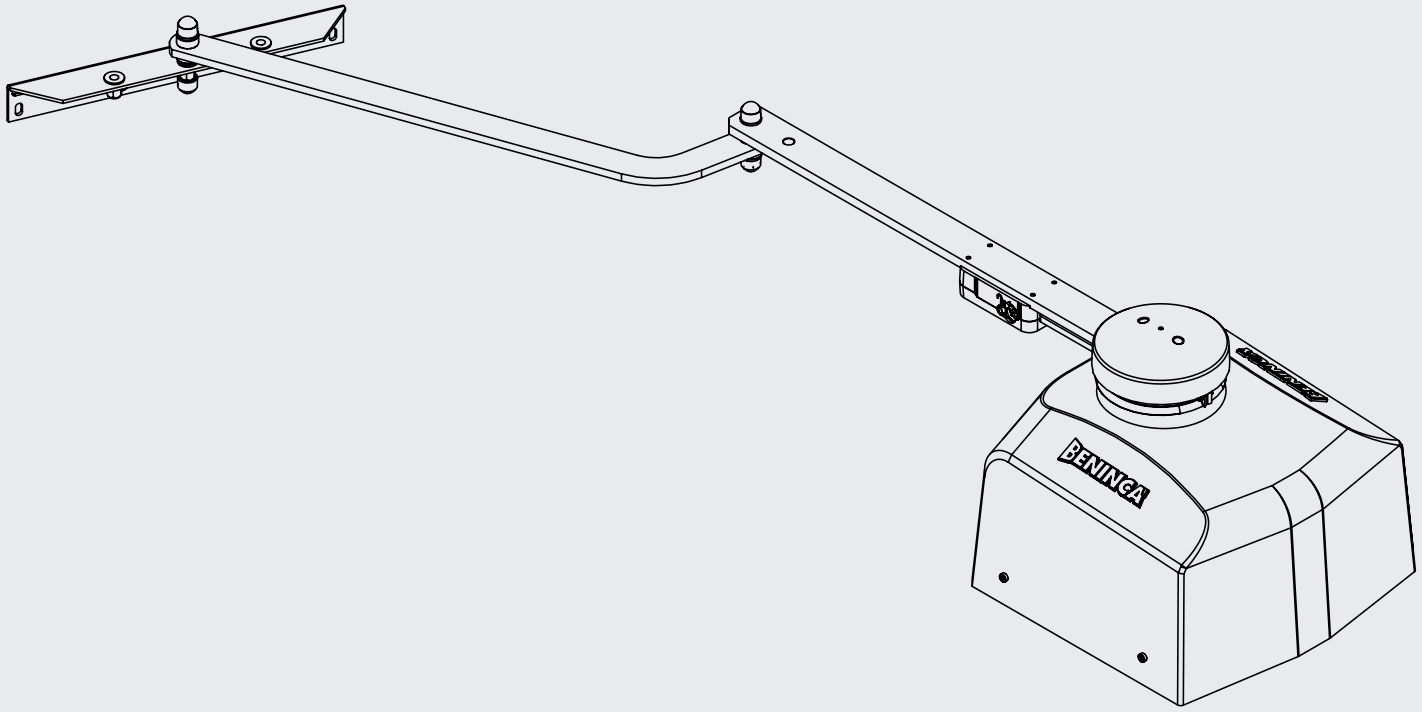

BENINCA®
TECHNOLOGY TO OPEN

CE

UNIONE NAZIONALE COSTRUTTORI
AUTOMATISMI PER CANCELLI, PORTE
SERRANDE ED AFFINI

UNAC

IMPORTANTE!

Leggere attentamente

Istruzioni per la sicurezza

- Informarsi presso personale appositamente esperto.
- L'automazione puo` muoversi senza preavviso.
- Il movimento puo` causare danni anche gravi a persone e cose.
- Mantenersi fuori dalla portata del sistema automatico.
- Mantenere i bambini lontano dall'area e dai comandi.
- Sistemi automatici per accesso esclusivamente veicolare.
- Prevedere un accesso separato per i pedoni.
- Non attraversare il raggio di azione.
- Non interferire con il funzionamento del cancello automatico.
- Mantenere i comandi fuori dalla portata dei bambini e delle persone non autorizzate, e oltre 3 metri dal cancello.
- Apporre almeno 2 cartelli, visibili da entrambi i lati.
- Usare il sistema solo se completamente visibile e non rappresenta alcun pericolo.
- La sicurezza e` prioritaria ! Indispensabile includere appositi dispositivi di sicurezza appropriati in ciascuna installazione.
- I nostri apparecchi sono compatibili con diversi accessori di sicurezza (fotocellule, coste di sicurezza, sensori a spire, etc).
- Controllare la presenza di fermi meccanici della corsa e che permettano di evitare la caduta del cancello.
- Evitare la presenza di punti di schiacciamento e pericolo.
- Prevedere l'impiego di un interruttore generale a normativa.
- Attenzione a pericoli relazionati con l' energia elettrica.
- Accertarsi sul corretto funzionamento dello sblocco manuale, e farlo solo a cancello fermo ed in assenza di energia.
- Usare il sistema solo se l' operatore e` sicuro che non vi sia rischio di incidenti a persone e cose.
- Smaltire adeguatamente i materiali dell' imballo, per evitare rischi a bambini e danni all' ambiente.
- Affidare l'installazione o riparazione del sistema o delle parti esclusivamente a personale qualificato.
- Assicurarsi di constatare il corretto funzionamento di tutto il sistema in ogni suo componente periodicamente per ridurre la probabilita` di danni o incidenti a persone e cose.
- I sistemi automatici di apertura sono mirati a facilitare l' uso e La comodita` degli accessi, non risolvono pertanto problemi legati a difetti e deficenze nella struttura dei cancelli.
- Verificare l' assenza di punti di schiacciamento o altri pericoli.
- Si raccomanda la manutenzione ordinaria costante per limitare il rischio di rotture o incidenti.
- Rispettare le normative e i regolamenti vigenti.
- Lo standard UL e` considerato il minimo necessario per la sicurezza e protezione.
- I fabbricanti del sistema e dei suoi componenti, importatori, distributori, commercianti, venditori, filiali, succursali e loro personale dipendente o meno, si astengono da qualsiasi tipo di responsabilita` in caso di danni a persone e cose, conseguenti l' uso o malfunzionamento dei sistemi automatici.
- Per sicurezza, si raccomanda mantenere la presente circolare a disposizione insieme a qualsiasi altra informazione pertinente al sistema automatico.
- L'installatore deve impartire e spiegare le avvertenze di sicurezza e le istruzioni di funzionamento agli utilizzatori.
- In caso di dubbi o incertezze riguardo la presente avvertenza e` indispensabile chiarirli prima dell' installazione del sistema e della rispettiva messa in opera.

Dimensioni d'ingombro / **Overall dimensions**
Dimensions d'encombrement / Dimensiones exteriores

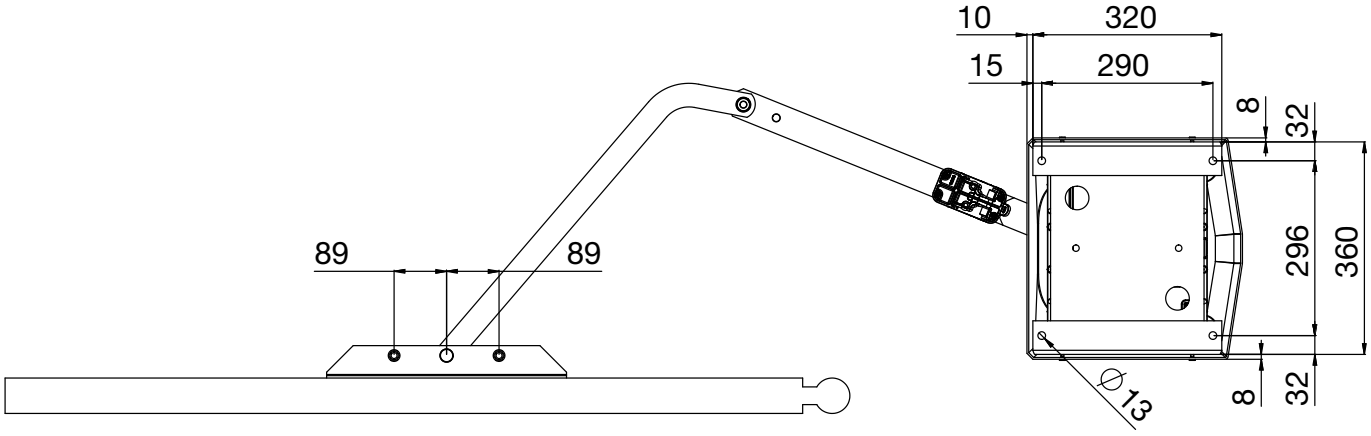

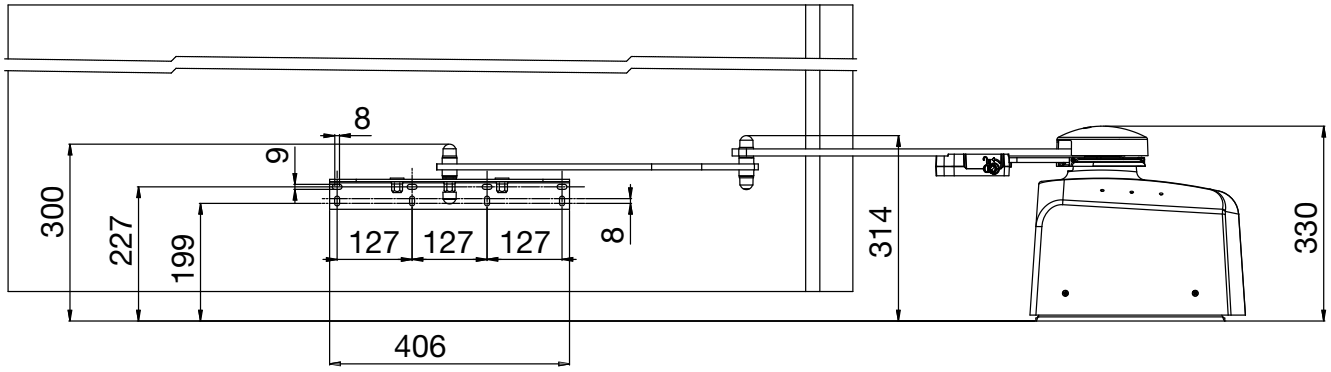

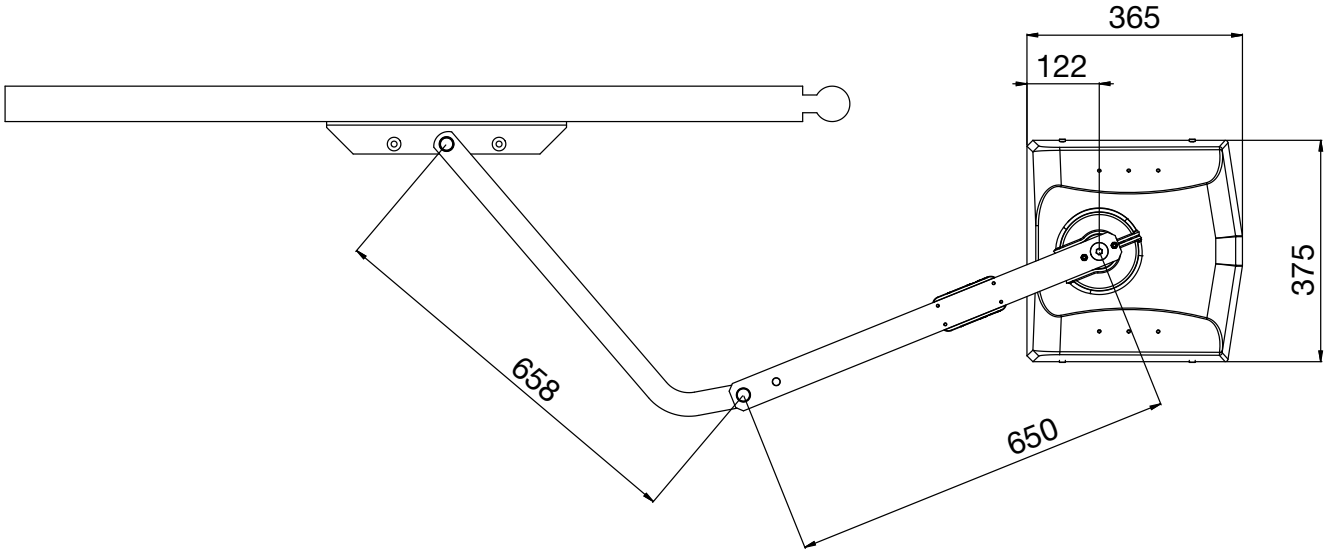

1

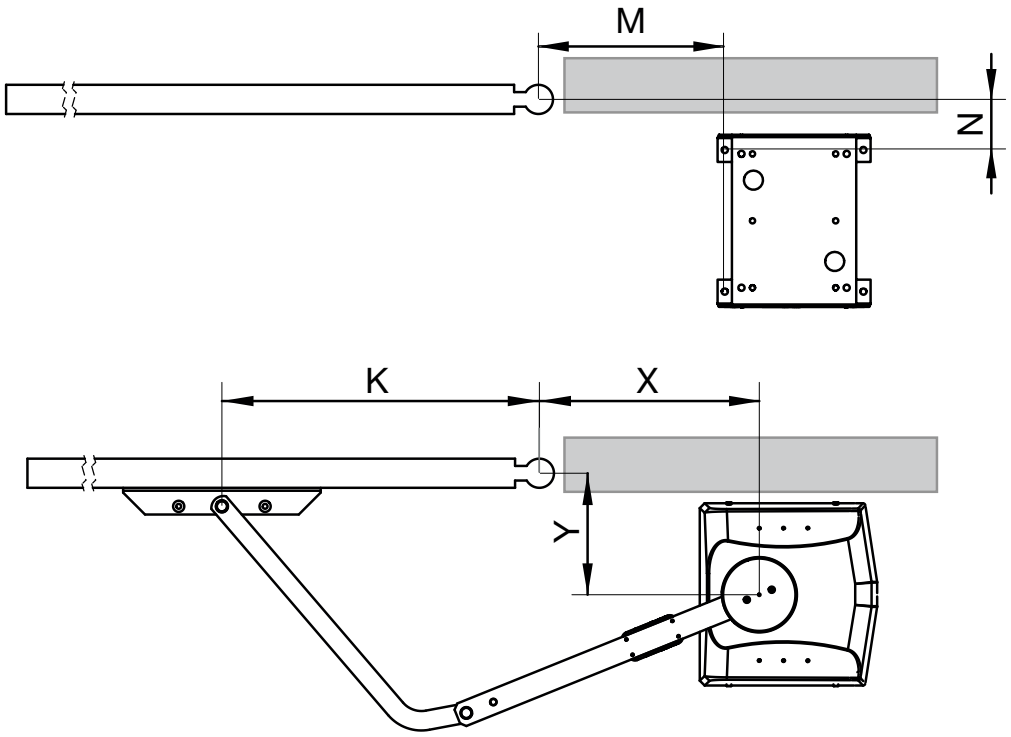

X	Y	K	M	N	gradi apertura / opening degrees /
182	300	903	85	152	90°
450	590	853	105	442	90°
450	250	650	355	102	120°

2

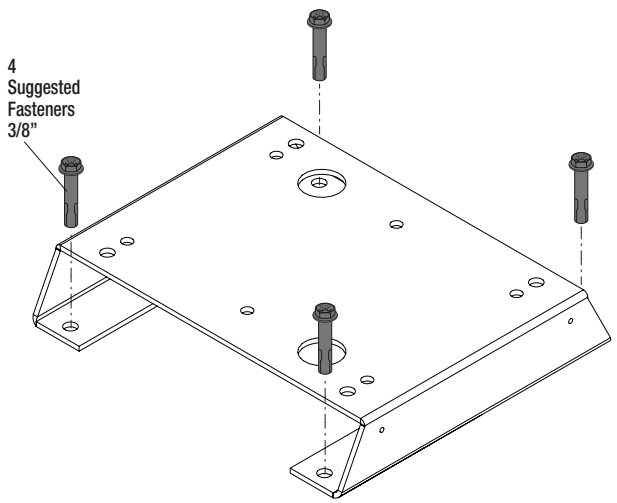

3

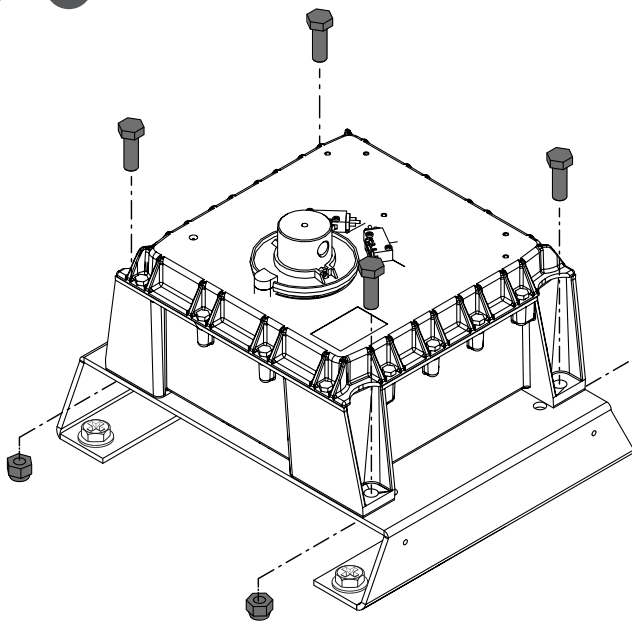

4

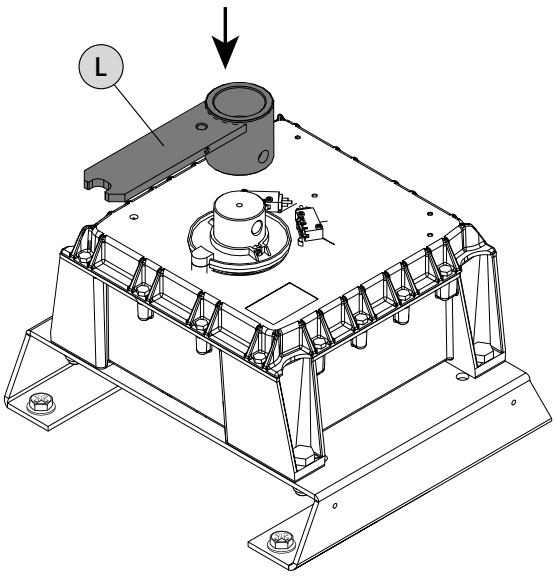

5

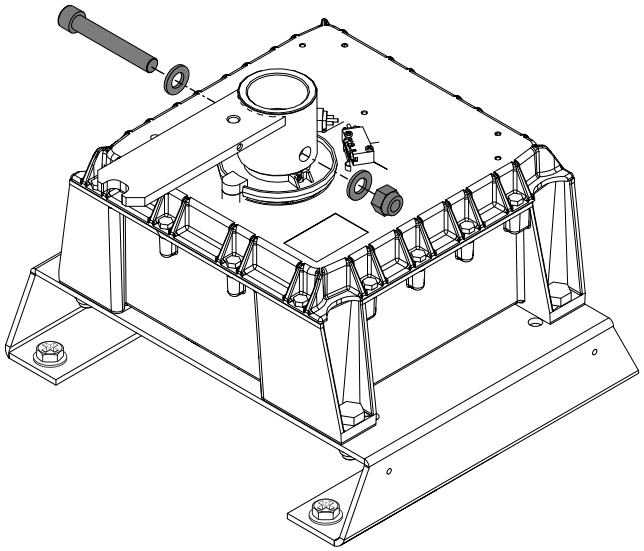

6

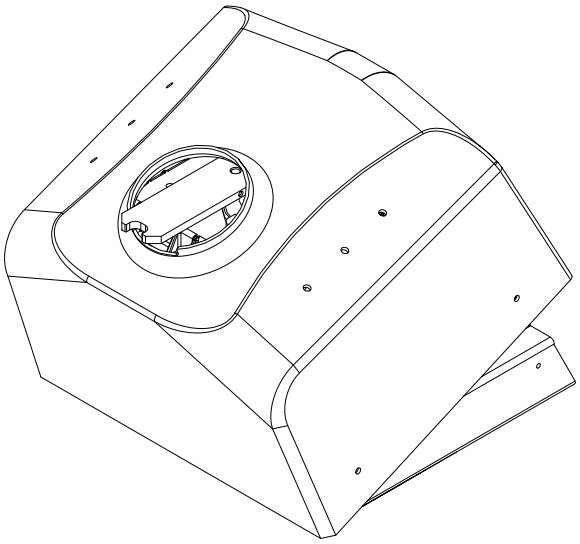

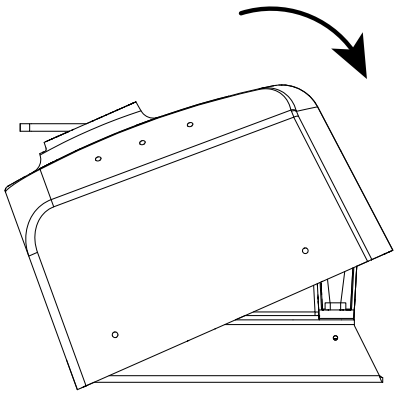

7

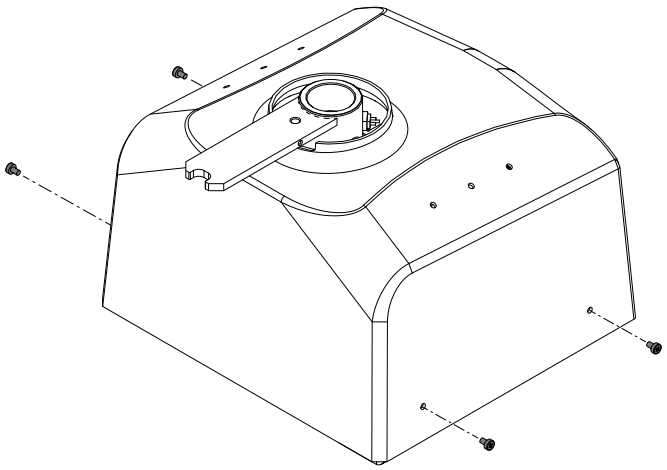

8

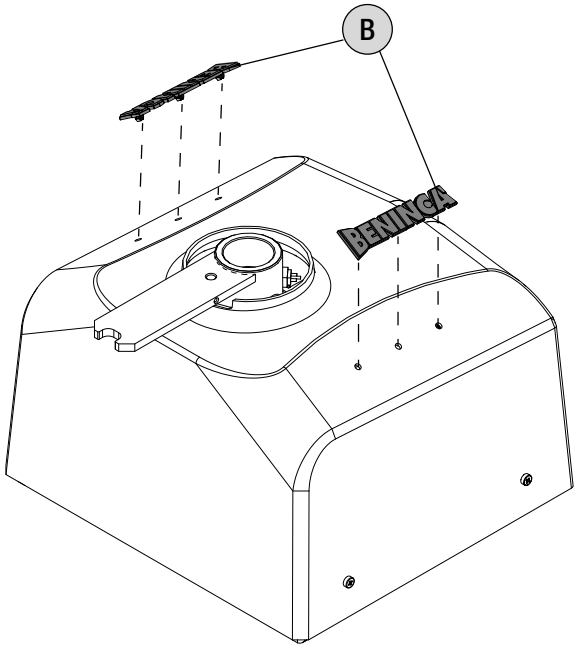

9

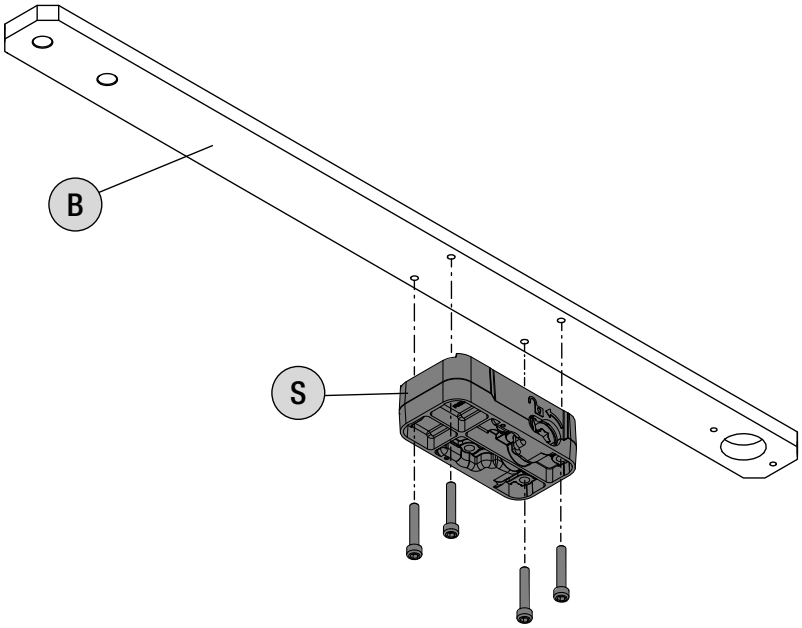

10

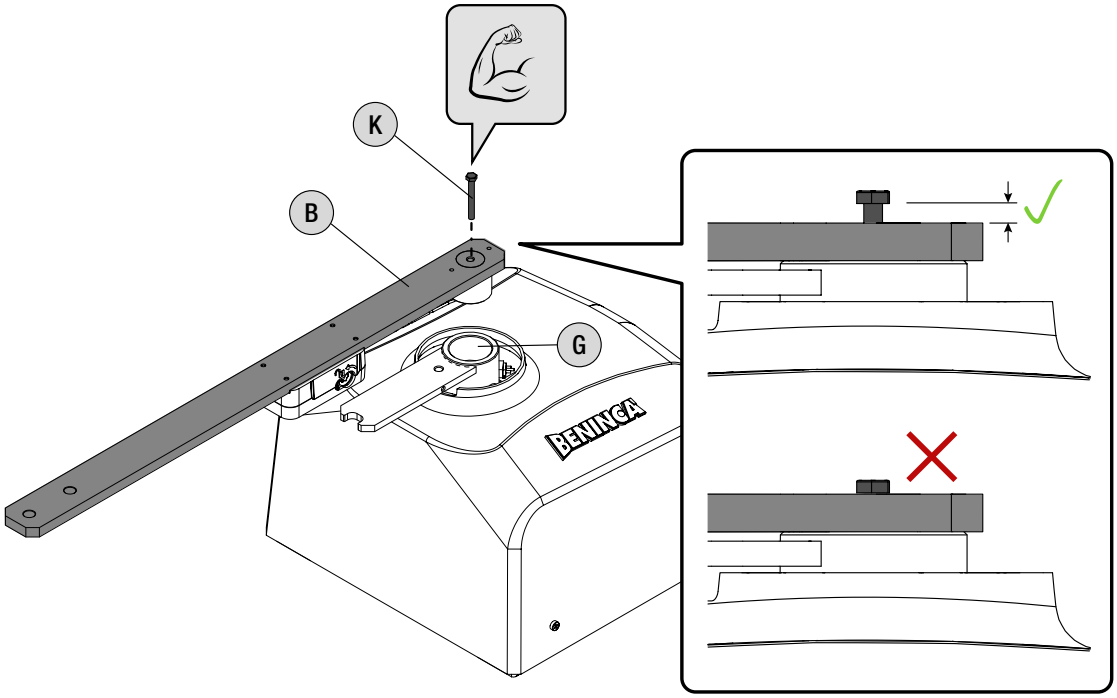

11

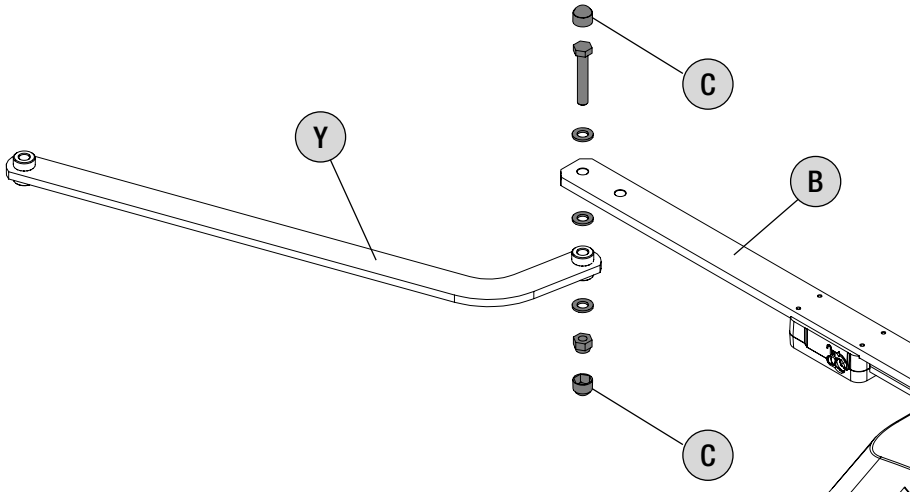

12

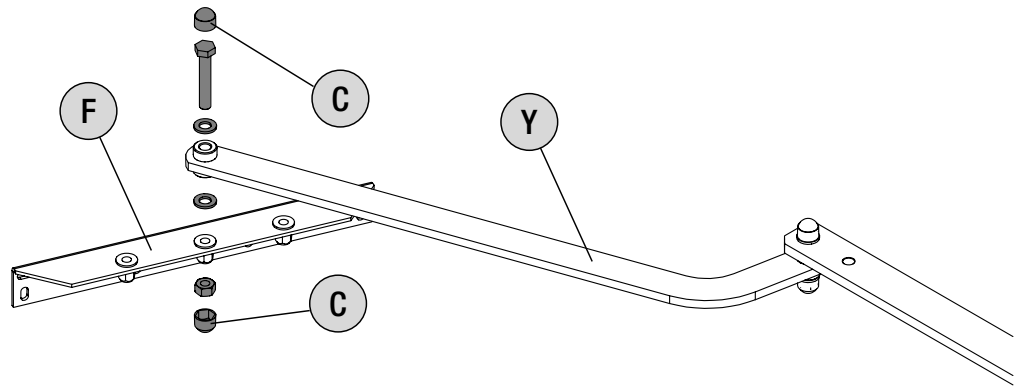

13

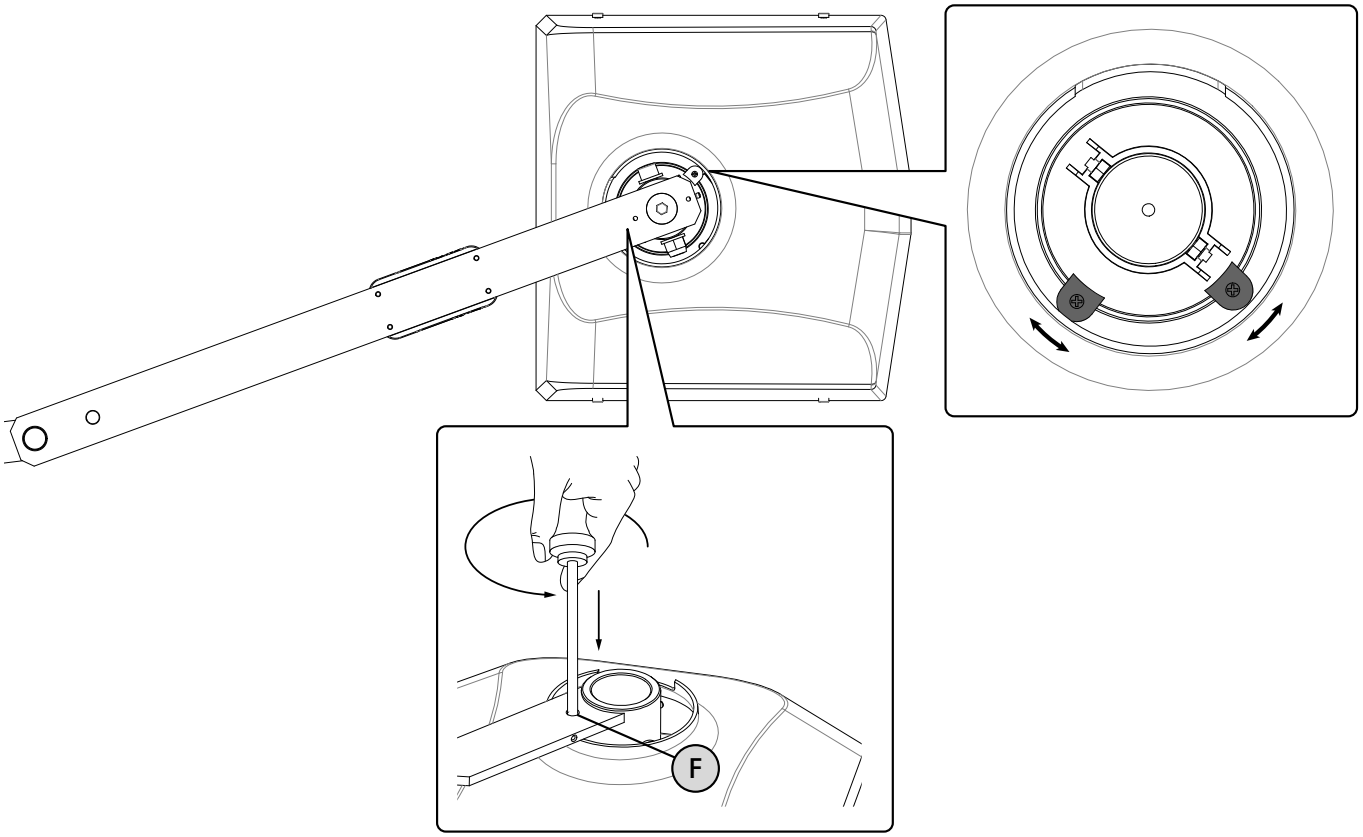

14

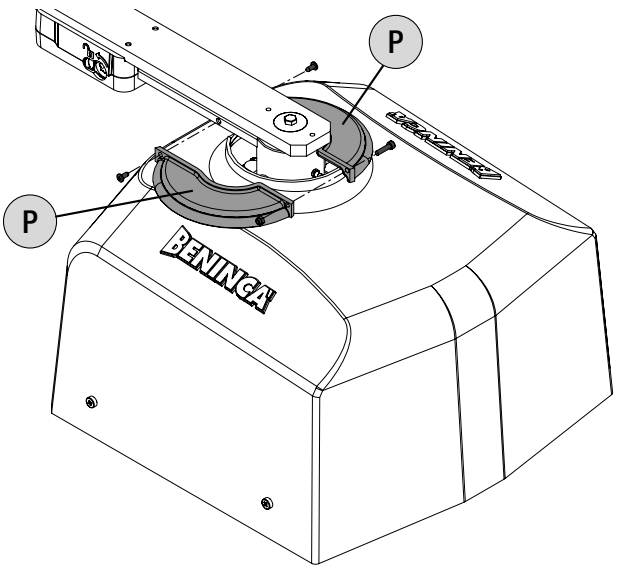

15

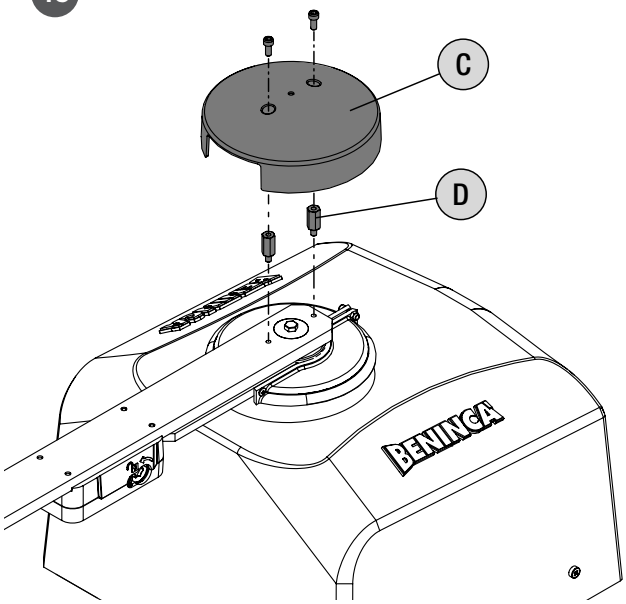

Collegamenti elettrici / **Wire diagram** / *Elektrische Anschlüsse*
Branchements électriques / Conexiones eléctricas / **Połączenia elektryczne**

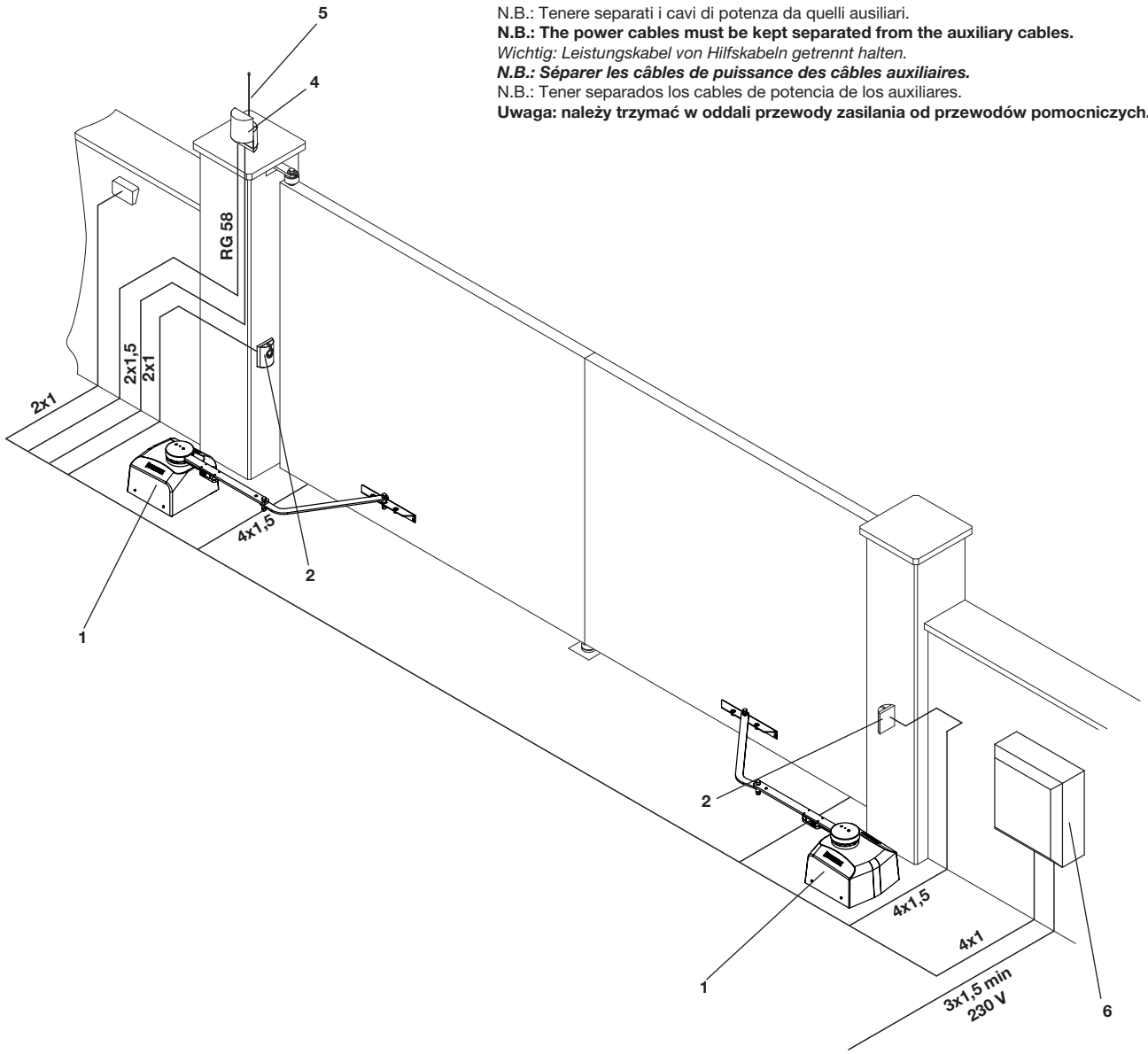

N.B.: Tenere separati i cavi di potenza da quelli ausiliari.
N.B.: The power cables must be kept separated from the auxiliary cables.
Wichtig: Leistungskabel von Hilfskabeln getrennt halten.
N.B.: Séparer les câbles de puissance des câbles auxiliaires.
N.B.: Tener separados los cables de potencia de los auxiliares.
Uwaga: należy trzymać w oddali przewody zasilania od przewodów pomocniczych.

Legenda:
1 Motoriduttore DU.350FX
2 Fotocellule
3 Selettore a chiave (da esterno) o tastiera digitale
4 Lampeggiante
5 Antenna
6 Centrale elettronica.

Legenda:
1 Motoreducer DU.350FX
2 Photo-electric cells
3 Key selector (external) or digital keyboard
4 Flash-light
5 Antenna
6 Electronic board.

Zeichenerklärung:
1 Getriebemotor DU.350FX
2 Fotozelle
3 Schlüssel-Selektor (außenliegend) oder Digital-Tastatur
4 Blinker
5 Antenne
6 Elektroschrank.

Légende:
1 Moteur-réducteur DU.350FX
2 Photocellule
3 Selecteur à clé (d'extérieur) ou clavier digital
4 Clignotant
5 Antenne
6 Centrale électronique.

Leyenda:
1 Motorreductor DU.350FX
2 Fotocélulas
3 Selectores a llave (de superficie).
4 Relampagueador.
5 Antena.
6 Central electrónica.

Objaśnienia:
1 Siłownik DU.350FX
2 Fotokomórki
3 Przełącznik kluczowy (zewnętrzny) lub panel z przyciskami
4 Światło migające
5 Antena
6 Centralka elektroniczna

AVVERTENZE

INFORMAZIONI GENERALI

E' vietato l'utilizzo del prodotto per scopi o con modalità non previste nel presente manuale. Usi non corretti possono essere causa di danni al prodotto e mettere in pericolo persone e cose. Si declina ogni responsabilità dall'inosservanza della buona tecnica nella costruzione dei cancelli, nonché dalle deformazioni che potrebbero verificarsi durante l'uso. Conservare questo manuale per futuri utilizzi.

INFORMAZIONI PER L'INSTALLATORE

Questo manuale è destinato esclusivamente a personale qualificato per l'installazione e la manutenzione di aperture automatiche.
L'installazione deve essere effettuaua da personale qualificato (installatore professionale, secondo EN12635), nell'osservanza della Buona Tecnica e delle norme vigenti. Verificare che la struttura del cancello sia adatta ad essere automatizzata.
L'installatore deve fornire tutte le informazioni relative al funzionamento automatico, manuale e di emergenza dell'automazione, e consegnare all'utilizzatore dell'impianto le istruzioni d'uso.

AVVERTENZE GENERALI

I materiali dell'imballaggio non devono essere lasciati alla portata dei bambini in quanto fonte di potenziale pericolo. Non disperdere nell'ambiente i materiali di imballo, ma separare le varie tipologie (es. cartone, polistirolo) e smaltirle secondo le normative locali.
Non permettere ai bambini di giocare con i dispositivi di comando del prodotto. Tenere i telecomandi lontano dai bambini.
Questo prodotto non è destinato a essere utilizzato da persone (bambini inclusi) con capacità fisiche, sensoriali o mentali ridotte, o con mancanza di conoscenze adeguate, a meno che non siano sotto supervisione o abbiano ricevuto istruzioni d'uso da persone responsabili della loro sicurezza. Applicare tutti i dispositivi di sicurezza (fotocellule, coste sensibili, ecc.) necessari a proteggere l'area da pericoli di impatto, schiacciamento, convogliamento, cesoiamento. Tenere in considerazione le normative e le direttive in vigore, i criteri della Buona Tecnica, l'utilizzo, l'ambiente di installazione, la logica di funzionamento del sistema e le forze sviluppate dall'automazione.
L'installazione deve essere fatta utilizzando dispositivi di sicurezza e di comandi conformi alla EN12978 e EN12453.
Raccomandiamo di utilizzare accessori e parti di ricambio originali, utilizzando ricambi non originali il prodotto non sarà più coperto da garanzia.
Tutte le parti meccaniche ed elettroniche che compongono l'automazione soddisfano i requisiti e le norme in vigore e presentano marcatura CE.

SICUREZZA ELETTRICA

Prevedere sulla rete di alimentazione un interruttore/sezionatore onnipolare con distanza d'apertura dei contatti uguale o superiore a 3 mm.
Verificare che a monte dell'impianto elettrico vi sia un interruttore differenziale e una protezione di sovracorrente adeguati.
Alcune tipologie di installazione richiedono il collegamento dell'anta ad un impianto di messa a terra rispondente alle vigenti norme di sicurezza.
Durante gli interventi di installazione, manutenzione e riparazione, togliere l'alimentazione prima di accedere alle parti elettriche.
Scollegare anche eventuali batterie tampone se presenti. L'installazione elettrica e la logica di funzionamento devono essere in accordo con le normative vigenti. I conduttori alimentati con tensioni diverse, devono essere fisicamente separati, oppure devono essere adeguatamente isolati con isolamento supplementare di almeno 1 mm. I conduttori devono essere vincolati da un fissaggio supplementare in prossimità dei morsetti. Ricontrollare tutti i collegamenti fatti prima di dare tensione. Gli ingressi N.C. non utilizzati devono essere ponticellati.

SMALTIMENTO

Come indicato dal simbolo a lato, è vietato gettare questo prodotto nei rifiuti domestici in quanto alcune parti che lo compongono potrebbero risultare nocive per l'ambiente e la salute umana, se smaltite scorrettamente. L'apparecchiatura, pertanto, dovrà essere consegnata in adeguati centri di raccolta differenziata, oppure riconsegnata al rivenditore al momento dell'acquisto di una nuova apparecchiatura equivalente.
Lo smaltimento abusivo del prodotto da parte dell'utente comporta l'applicazione delle sanzioni amministrative previste dalla normativa vigente.

Le descrizioni e le illustrazioni presenti in questo manuale non sono impegnative. Lasciando inalterate le caratteristiche essenziali del prodotto il fabbricante si riserva il diritto di apportare qualsiasi modifica di carattere tecnico, costruttivo o commerciale senza impegnarsi ad aggiornare la presente pubblicazione.

DATI TECNICI	DU.350FX
Alimentazione	230 Vac
Potenza assorbita	310 W
Corrente assorbita	1,4 A
Coppia	270 Nm
Classe isolamento mot.	F
Rumorosità	<70 dB
Tempo man. anta (90°)	11 s (1).
Peso max. anta	500 kg
Lunghezza max. anta	3 m (2)
Intermittenza lavoro	Uso intensivo
Lubrificazione	AGIP Blasia 32
Condensatore	12,5 µF
Grado IP	IP67
Peso	20,3 kg

(1) Con rallentamento disabilitato.

(2) È possibile automatizzare anche ante di lunghezza maggiore ma il funzionamento diventa meno dolce e regolare.

1) NOTIZIE GENERALI

Per un buon funzionamento delle automazioni in oggetto, il cancello da automatizzare dovrà rispondere alle seguenti caratteristiche:
- buona robustezza e rigidità
- ogni anta deve avere una sola cerniera (eventualmente eliminare le superflue all'atto dell'automazione)
- le cerniere devono presentare giochi minimi e permettere che le manovre manuali siano dolci e regolari
- in posizione di chiusura le ante devono combaciare fra loro per tutta l'altezza.

2) FISSAGGIO DEL MOTORIDUTTORE

2.1 Fissare il motoriduttore alla staffa tramite 4 viti TE M12x35 e relativi dadi autobloccanti M12 (fig.3)

2.2 Inserire leva L su apposita sezione del motoriduttore come indicato in fig.4 e fissarla tramite vite TCEI M12 speciale, n°2 rosette M12 e dato autobloccante M12 (fig.5)

2.3 Inserire il carter prestando attenzione al verso di inserimento come da fig.6

2.4 Fissare il carter tramite le 4 viti TCEI trilobate M5x8 (fig.7)

2.5 Applicare al carter i due loghi B forniti in dotazione (fig.8)

2.6 Applicare sblocco S e fissarlo al braccio B con le 4 viti V in dotazione (fig.9).

2.7 Come indicato in fig. 10, inserire il braccio B e bloccarlo con la vite K (TE M6x50).
Prima di inserire il braccio B, ingrassare il perno di inserimento G.
N.B: è corretto se rimane aria tra la testa della vite K e il braccio B.

2.8 Assemblare i due bracci B e Y utilizzando la vite TE M12x70, le 3 rosette M12 e il dado autobloccante M12. Applicare agli estremi i due coprivite C (fig.11)
N.B: i due bracci B e Y devono poter ruotare liberi tra loro.

2.9 Assemblare la staffa di fissaggio anta F al braccio Y tramite la vite TE12x70, le 2 rosette M12 e il dado M12. Applicare agli estremi i due coprivite C (fig.12)
N.B: la staffa di fissaggio anta F e il braccio Y devono poter ruotare liberi tra loro.

2.10 Regolare i finecorsa in apertura e in chiusura come indicato in fig. 13.
Nel caso in cui la vite della camma sia coperta dal braccio sarà necessario accedervi tramite l'apposito foro F

2.11 Applicare i carter di protezione P e fissarli con le 2 viti autofilettanti TCIC 3,9x9,5, con la vite TCEI M4x16 e relativo dado autobloccante M4 (fig.14)

2.12 Dopo aver avvitato i 2 distanziali D al braccio, applicare il coperchio C di fig.15 e fissarlo con le due viti TCEI M5x12 in dotazione.

2.13 A pagina 11 è indicato un esempio di schema dei collegamenti elettrici.

3) COLLEGAMENTI

MOTORE		
Marrone Marcia motore e condensatore	**Grigio** Comune	**Nero** Marcia motore e condensatore

ENCODER		
Verde Segnale ENCODER	**Marrone** Positivo ENCODER	**Bianco** Negativo ENCODER

N.B.: Per il collegamento alla centralina, fare riferimento alle istruzioni della centrale stessa.