DIVA

BARRIÈRES LEVANTES

centrale de commande avec récepteur et encodeur absolu intégrés
moteur brushless et motoréducteur à bain d'huile
chargeur de batterie intégré
déblocage externe

jusqu'à 3 m

24 Vdc | usage continu

- Barrière à moteur brushless 24 Vdc
  pour utilisation continue avec centrale, encodeur et chargeur intégrés
- Alimentateur à commutation (switching) 115/230 Vac 50/60 Hz qui assure des consommations réduites et une longue durée de vie de l'actionneur
- Moteur électrique avec technologie brushless qui garantit de hautes performances, un maximum de fiabilité, un mouvement de la lisse fluide ainsi qu'une très longue durée de vie utile de l'opérateur. Diva représente la solution idéale dans des contextes d'utilisation particulièrement intensifs **(Nombre de Cycles Moyens entre les Pannes = 5 milions d'opérations)**
- Réduction métallique à bain d'huile et engrenage
  en alliage de bronze qui minimise l'usure
- Le couvercle supérieur permet un accès rapide à la centrale de commande. Il est équipé d'une serrure à clé personnalisée pour l'ouverture et de charnières qui facilitent les opérations de câblage et d'installation
- Lumières à LED RGB intégrées dans le couvercle et dans la lisse avec possibilité de fonctionnement comme clignotant ou lumière fixe, et ce en fonction du câblage. Grâce à l'accessoire DIVA.TL, il est possible de modifier la couleur des LED en fonction de la position de la lisse (fonction feu de signalisation)
- Systèmes d'éclairage et de diffusion de la lumière, à la fois du couvercle et de la lisse, conçus pour assurer une visibilité maximale dans chaque direction et avec fonction de marquage au sol sous la lisse
- Performances et vitesse maximales
  (ouverture en 0,9 s, sans rallentissements)
- Prédisposition pour la connexion de l'accessoire X.BE nécessaire pour l'intégration des systèmes domotiques KNX et pour la programmation via l'application BeUP et l'interface installateurs PRO.UP

CENTRALES DE COMMANDE:

DIVA ——— CP.DIVA

BENINCA

100% Made in Italy



Plaque de fondation non inclue

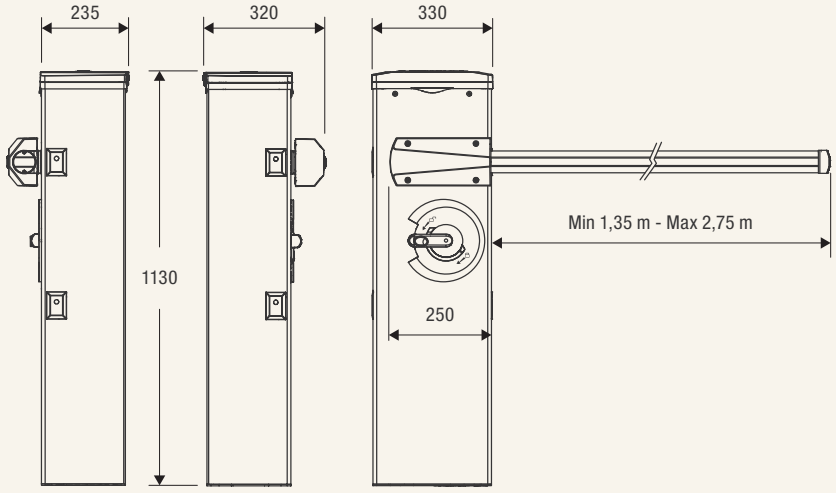

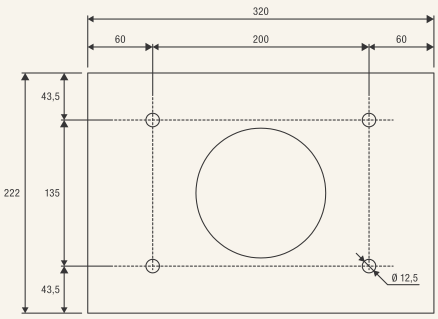

VE.PS

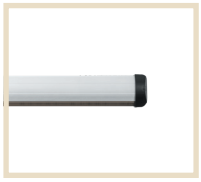

DIVA3.AL

Lisse en fibre de verre complète de LED et de profil pour la diffusion de la lumière. Équipée d'un bouchon (L. 3 m).

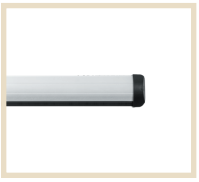

DIVA3.AB

Lisse en fibre de verre sans LED, munie d'un bouchon et d'un profil en caoutchouc antichoc (L. 3 m).

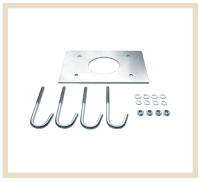

VE.PS

Plaque de fondation avec tirefonds.



EVA.AF

Fourche d'appui laquée.



EVA.SUP

Support pour accessoires DIVA.

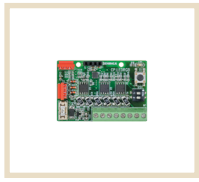

DIVA.TL

Carte optionnelle pour le réglage chromatique des LED de la lisse et du couvercle en fonction de la position de la lisse (fonction feu de signalisation).



VE.CS

Platine pour feu de signalisation rouge/vert pour LED.TL.



LED.TL

Feu de signalisation 230 Vac rouge/vert à LED.



SIS

Carte électronique à connexion rapide permettant le mouvement synchronisé de 2 automatismes (barrières en vis à vis). Une carte est nécessaire pour chaque moteur.



DA.2S

Carte électronique qui permet de synchroniser deux barrières en vis à vis.



LSR.B

Senseur laser de commande et de sécurité pour barrières. Certifié EN 12453 type E. Zone de détection réglable jusqu'à 9,9 m x 9,9 m.



TX.LSR

Télécommande de programmation pour senseurs LSR.

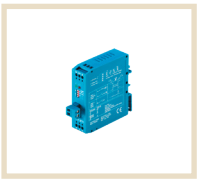

VE.KM1HN

Détecteur magnétique 24 Vac/dc monocanal.

VE.KM2HN

Détecteur magnétique 24 Vac/dc bicanal.



CABLE.L6

Boucle magnétique préassemblée avec câble d'une longueur de 6 m.

CABLE.L10

Boucle magnétique préassemblée avec câble d'une longueur de 10 m.



FTC.S

Paire de photocellules pour montage externe sur colonnette avec possibilité de synchronisation jusqu'à 4 paires maximum. Alimentation en 24 Vac/d.c



CAT.20

Sets autocollants pour lisse.
Pack de 20 pièces.

AUTOMATISMI BENINCÀ SpA • Via del Capitello, 45 • 36066 Sandrigo (VI) ITALY • T +39 0444 751030 • sales@beninca.com

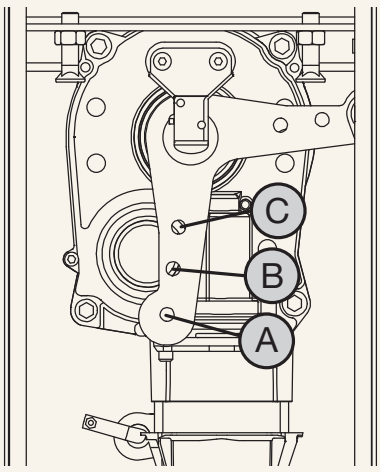

POSITIONNEMENT DU RESSORT

Longueur de la lisse	de 1,6 m à 2,0 m	de 2,0 m à 2,5 m	de 2,5 m à 3,0 m
Point de fixation	**C**	**B**	**A**

CARACTERISTIQUES TECHNIQUES	DIVA.3
Alimentation du réseau	115 Vac / 230 Vac (50-60 Hz)
Alimentation moteur	24 Vdc BRUSHLESS 3PH
Courant max. absorbé	1,5 A
Puissance absorbée en stand-by	≤ 6 W
Temps d'ouverture minimum	0,9 s (sans rallentissements)
Cycle de travail	usage continu
MCBF	5 milions d'opérations
Degré de protection	IP44 (centrale IP54)
Temp. de fonctionnement	-20°C / +50°C
Lubrification	HUILE
Poids	49 kg
Nb moteurs par palette	9