L8542247
03/2009 rev 0

BENINCA®

BN.24V-BN.CB

BATTERIA DI EMERGENZA

La scheda BN.24V deve essere innestata nell'apposito connettore rapido come indicato in Fig.1.
Durante il normale funzionamento di rete il LED verde è acceso e la scheda provvede al mantenimento della carica delle batterie.
Nel caso di assenza di rete la scheda fornisce alimentazione attraverso le batterie, il LED rosso si accende.
Un fusibile F10A protegge la centrale durante il funzionamento con batteria di emergenza.
In assenza di rete e con batterie scariche entrambi i LED sono spenti.
Per l'installazione delle batterie, procedere come segue:
- rimuovere temporaneamente la centrale di comando, fissata al trasformatore dalle 2 viti V evidenziate in Fig.3.
- facendo riferimento alla Fig. 4, fissare la piastra di supporto batterie P al motoriduttore con le viti V1, quindi posizionare le due batterie e bloccarle con staffa S e le viti V2.
- ripristinare la centrale di comando, in Fig.5 è rappresentato il motoriduttore con installate le batterie.
Per il collegamento delle batterie, fate riferimento alla Fig. 2.

EMERGENCY BATTERY

The BN.24V card must be inserted in the special rapid connector, as indicated in Fig.1.
During normal operation, the green LED is switched on and the card keeps the batteries charged.
In the event of power failure, the card powers the system through the batteries and the red LED switches on.
A F10A fuse protects the control unit during operation with the emergency battery.
If the mains power supply is cut off and batteries are down, both LED's are off.
To install batteries, proceed as follows:
- temporarily remove the control unit, fixed to the transformer by means of the two screws V, shown in Fig.3.
- by referring to Fig. 4, fix the battery support plate P to the gear motor by means of screws V1. Then position the two batteries and fix them with bracket S and screws V2.
- reset the control unit, in Fig.5 the gear motor is shown with batteries installed.
To connect the batteries, refer to Fig. 2.

NOTFALL-BATTERIE

Die Karte BN.24 muss in den Steckverbinder wie in Abb. 1 gezeigt, gesteckt werden.
Während des normalen Netzbetriebs leuchtet die grüne Leuchte und die Karte speist die Batterie.
Wenn die Stromversorgung ausbleibt, wird diese durch die Karte über die Batterien gewährleistet und die rote Leuchte leuchtet auf.
Eine Sicherung F10A schützt die Zentrale während des Betriebs mit der Reservebatterie.
Bei Stromausfall und erschöpften Batterien, leuchten beide LEDs nicht.
Die Batterien folgendermaßen installieren:
- vorübergehend die Steuerzentrale entfernen, die am Trafo mit 2 Schrauben V befestigt ist (siehe Abb. 3).
- Unter Bezugnahme auf Abb. 4, die Halterungsplatte P der Batterien an den Getriebemotor mit den Schrauben V1 befestigen und die beiden Batterien positionieren und mit dem Bügel S und den Schrauben V2 blockieren.
- Die Steuerzentrale wieder montieren. Die Abb. 5 zeigt den Getriebemotor mit den installierten Batterien.
Für den Anschluss der Batterien siehe Abb. 2.

BATTERIE DE SECOURS

La carte BN.24V doit être enfichée dans le connecteur rapide prévu à cet effet comme l'indique la Fig.1.
Durant le normal fonctionnement du secteur la LED verte est allumée et la carte pourvoit au maintien de la charge des batteries.
En cas de panne électrique la carte garantit l'alimentation à l'aide des batteries, la LED rouge s'allume.
Un plomb F10A protège la centrale durant le fonctionnement à l'aide des batteries d'urgence.
En cas de panne et avec les deux batteries à plat les deux LEDs sont éteints.
Pour l'installation des batteries procédez comme il suit:
- ôtez temporairement la centrale de commande, fixée au transformateur par les 2 vis V, mises en évidence dans la Fig.3.
- en se référant à la Fig. 4, fixez la plaque de support des batteries P au motoréducteur à l'aide des vis V1, après quoi positionnez les deux batteries et bloquez-les à l'aide de la bride S et des vis V2.
- rétablissez la centrale de commande, dans Fig.5 est illustré le motoréducteur avec les batteries installées.
Pour le branchement des batteries, référez-vous à la Fig. 2.

BATERÍA DE EMERGENCIA

La tarjeta BN.24V se debe enchufar en el idóneo conector rápido, tal y como indicador en la Fig.1.
Durante el funcionamiento normal con red el LED verde está encendido y la tarjeta se encarga de mantener cargadas las baterías.
Si se produce un apagón la tarjeta proporciona alimentación a través de las baterías, se enciende el LED rojo.
Un fusible F10A protege la central durante el funcionamiento con batería de emergencia.
Faltando la alimentación de red y con baterías agotadas ambos LEDs quedan apagados.
Para instalar las baterías, proceder como sigue:
- sacar temporalmente la central de mando, fijada al transformador con los 2 tornillos V destacados en la Fig.3.
- con referencia a la Fig. 4, fijar la placa de soporte de las baterías P al motorreductor utilizando los tornillos V1, seguidamente situar las dos baterías y bloquearla con el estribo S y los tornillos V2.
- poner de nuevo en su sitio la central de mando, en la Fig.5 se muestra el motorreductor con instaladas las baterías.
Para la conexión de las baterías, hágase referencia a la Fig. 2.

BATERIA AWARYJNA

Kartę BN.24V należy podłączyć do odpowiedniego szybkozłącza tak, jak wskazano na Rys. 1.
Podczas normalnego zasilania sieciowego LED zielony będzie się świecił, a karta zapewni utrzymanie naładowania baterii.
W przypadku braku zasilania sieciowego karta daje zasilanie przez baterie, zaświeci się LED czerwony.
Bezpiecznik topikowy F10A chroni centralkę podczas działania baterii awaryjnej.
W przypadku braku zasilania sieciowego i bateriach wyczerpanych obydwa LED będą zgaszone.
W celu zainstalowania baterii należy postępować tak, jak podano poniżej:
- odłączyć tymczasowo centralkę sterowniczą przymocowaną do transformatora przez 2 śruby V wskazane na Rys.3.
- Patrząc na Rys. 4, przymocować do motoreduktora płytę nośnikową baterii P przy pomocy śrub V1, a następnie umieścić dwie baterie i zablokować je przy pomocy zacisku S i śrub V2.
- ponownie przyłączyć centralkę sterowniczą, na Rys.5 przedstawiony jest motoreduktor z zamontowanymi bateriami.
Dla połączenia baterii postępować tak, patrząc na Rys. 4.

CE

UNIONE NAZIONALE COSTRUTTORI
AUTOMATISMI PER CANCELLI, PORTE
SERRANDE ED AFFINI

UNAC

1

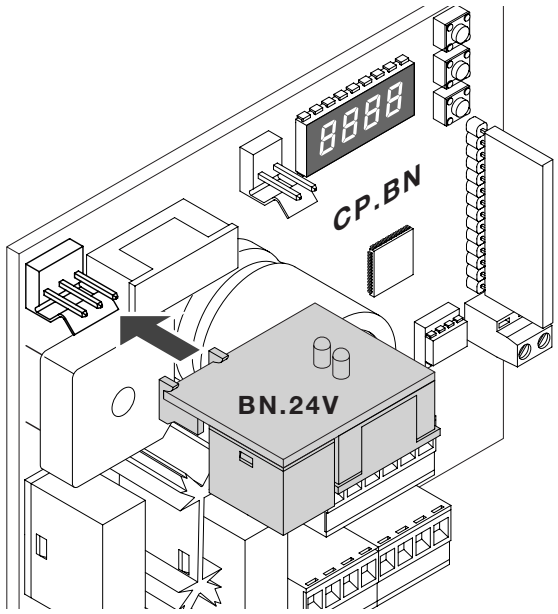

2

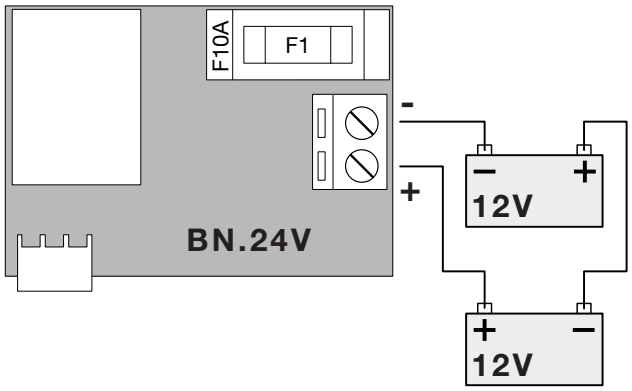

3

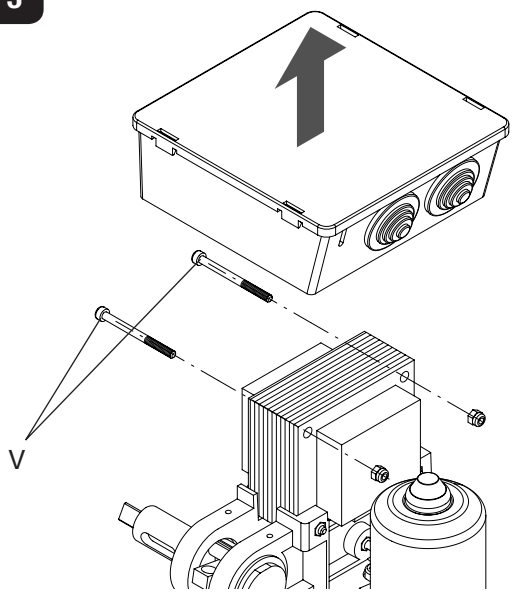

4

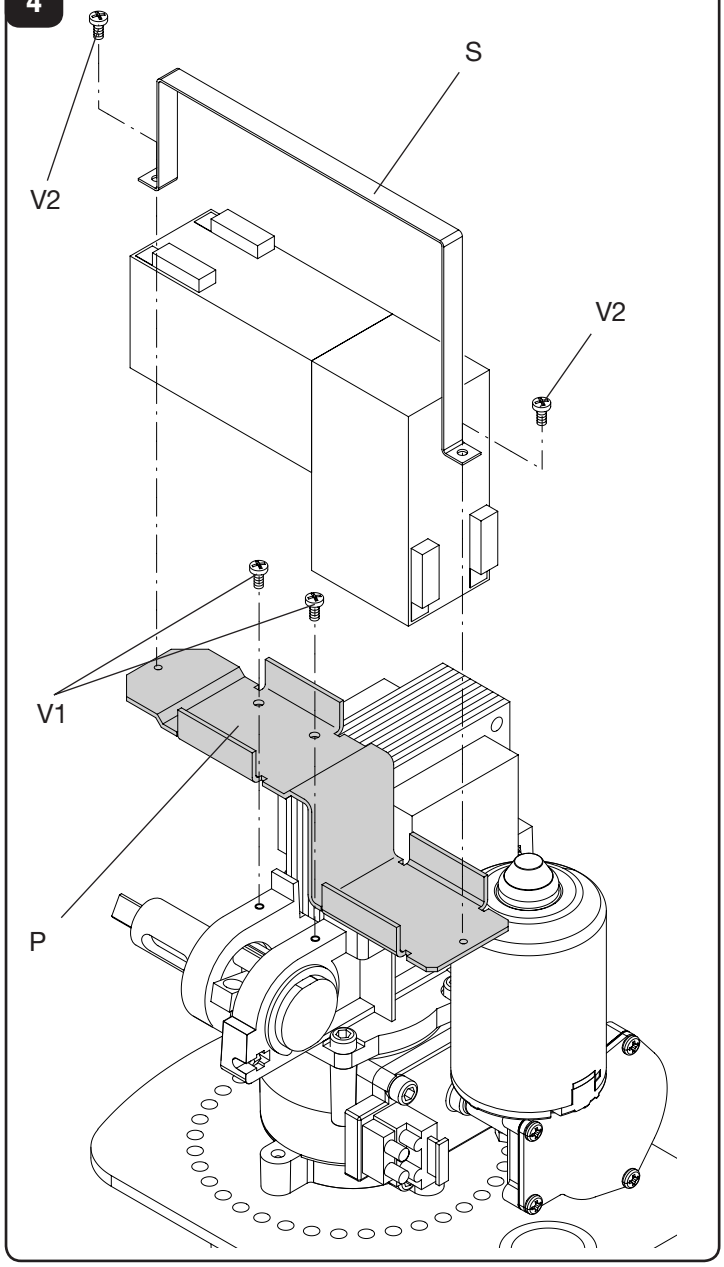

15

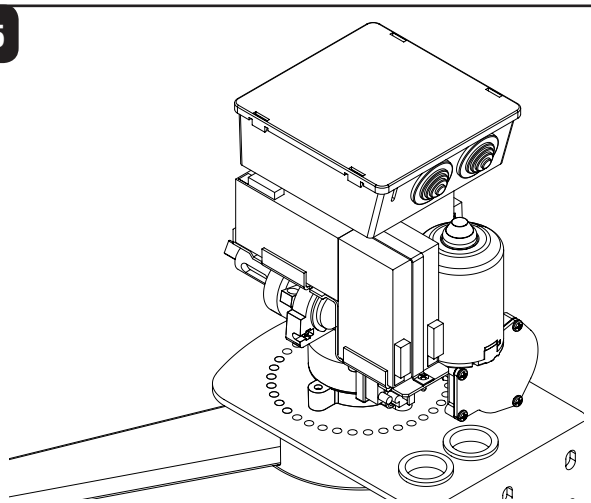

BENINCÀ®

AUTOMATISMI BENINCÀ SpA - Via Capitello, 45 - 36066 Sandrigo (VI) - Tel. 0444 751030 r.a. - Fax 0444 759728