# BILL40M / **BILL4024**

CENTRALES DE COMMANDE:

BILL40M — BRAINY, HEADY

**BILL4024** — **BRAINY24**, **HEADY24**

BENINCA® TECHNOLOGY TO OPEN

MADE IN ITALY

## OUVERTURES POUR PORTAILS BATTANTS LINÉAIRES TÉLÉSCOPIQUES

clé de déverrouillage personnalisée

**jusqu'à 3,5 m**



## DESCRIPTION

Motoréducteur électromécanique irréversible disponible à 230 Vac ou 24 Vdc. Idéel pour l'automatisation des aux portails en fer forge. Vis sans fin protégée par une bague racleur et une tige en acier inox, pour des endroits poussiéreux, sableux ou caractérisés par des agents atmosphériques agressifs. Disponible dans la version droite ou gauche.

## 230 Vac

- Motoréducteur électromécanique irréversible 230 Vac

## 24 Vdc | usage intensif

- Motoréducteur électromécanique irréversible 24 Vdc pour usage intensif.
- Dispositif anti-écrasement avec détection ampèremètrique
- Possibilité de fonctionnement par batteries

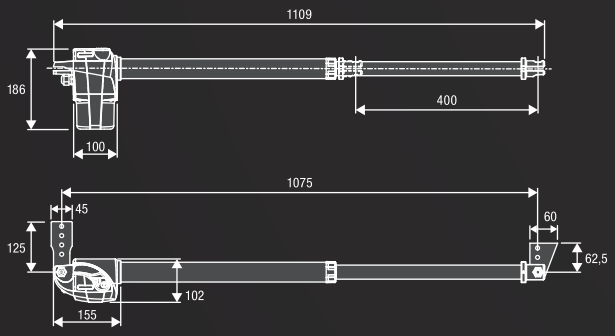


## DIMENSIONS MAXIMUMS

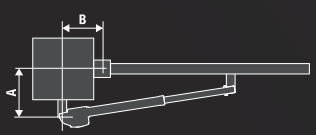


| | A | B |
|---|---|---|
| **BILL40M** | 100-200 | 100-200 |
| **BILL4024** | 100-200 | 100-200 |

## ENSEMBLES COMPLETS

(Disponible dans la version .FR)

### KBILL40M

- **2** **BILL40M** Motoréducteurs 230 Vac
- **1** **HEADY** Centrale 230 Vac avec récepteur intégré
- **1** **PUPILLA.R** Paire de photocellules
- **1** **LAMPI.LED** Clignotant 230 Vac à LED avec antenne intégrée
- **1** **TOKEY** Sélecteur à clé en métal
- **1** **TO.GO2VA** Emetteur 2 canaux 433,92 MHz

### KBILL4024

- **2** **BILL4024** Motoréducteurs 24 Vdc
- **1** **HEADY24** Centrale 24 Vdc avec récepteur intégré
- **1** **PUPILLA.R** Paire de photocellules
- **1** **LAMPI24.LED** Clignotant 24 Vdc à LED avec antenne intégrée
- **1** **TOKEY** Sélecteur à clé en métal
- **1** **TO.GO2VA** Emetteur 2 canaux 433,92 MHz

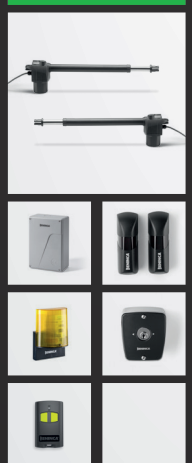



**B.SR**
**9819310**
Étriers multiposition à visser pour un motoréducteur BILL40M.

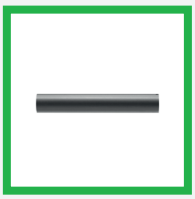

**BILL40.CO**
**9253003**
Accessoire couvre-tige téléscopique pour modèles BILL40M.



**DU.V96**
**9765035**
Serrure électrique 12 Vac/dc verticale fournie avec platine de butée et double cylindre. Permet le déblocage intérieur/extérieur.



**DU.V90**
**9765030**
Serrure électrique 12 Vac/dc horizontale fournie avec platine de butée et double cylindre. Permet le déblocage intérieur/extérieur.



**DU.9990**
**9623010**
Plaque auvent pour DU.V90.



**E.LOCK**
**9765001**
Serrure électrique 230 Vac verticale fournie avec platine de butée.



**E.LOCKSE**
**9765002**
Cylindre prolongé pour serrure électrique E.LOCK. Permet de débloquer de l'extérieur les portails d'une épaisseur de 55 mm max.




**ID.TA**
**9846019**
Tableau de signalisation.




**ESA BASIC**
**9176108**
Système qui permet de réduire la consommation d'énergie électrique.

**MADE IN ITALY**

AUTOMATISMI BENINCÀ SpA • via del Capitello, 45 • 36066 Sandrigo (VI) ITALY • T +39 0444 751030 • F +39 0444 759728 • sales@beninca.it

| DONNÉS TECHNIQUES | BILL40M | BILL4024 |
|---|---|---|
| Alimentation de réseau | 230 Vac (50-60Hz) | 230 Vac (50-60Hz) |
| Alimentation moteur | 230 Vac | 24 Vdc |
| Courant max. absorbée | 1,1 A | 5 A |
| Puissance maximum | 2800 N | 2000 N |
| Temps d'ouverture | 18" | 18" |
| Cycle de travail | 30% | usage intensif |
| Course standard | 400 mm | 400 mm |
| Course max. | 420 mm | 420 mm |
| Degré de protection | IP54 | IP54 |
| Temp. de fonctionnement | -20°C /+50°C | -20°C /+50°C |
| Longueur max vantail | 3,5 m | 3,5 m |
| Poids | 6,0 kg | 5,2 kg |
| **Nb pièces par palette** | **60** | **60** |
| **Nb ensembles par palette** | **21** | **21** |