L8542998 ITA/GB
12/2013 rev 0

ADAM
ADAM24

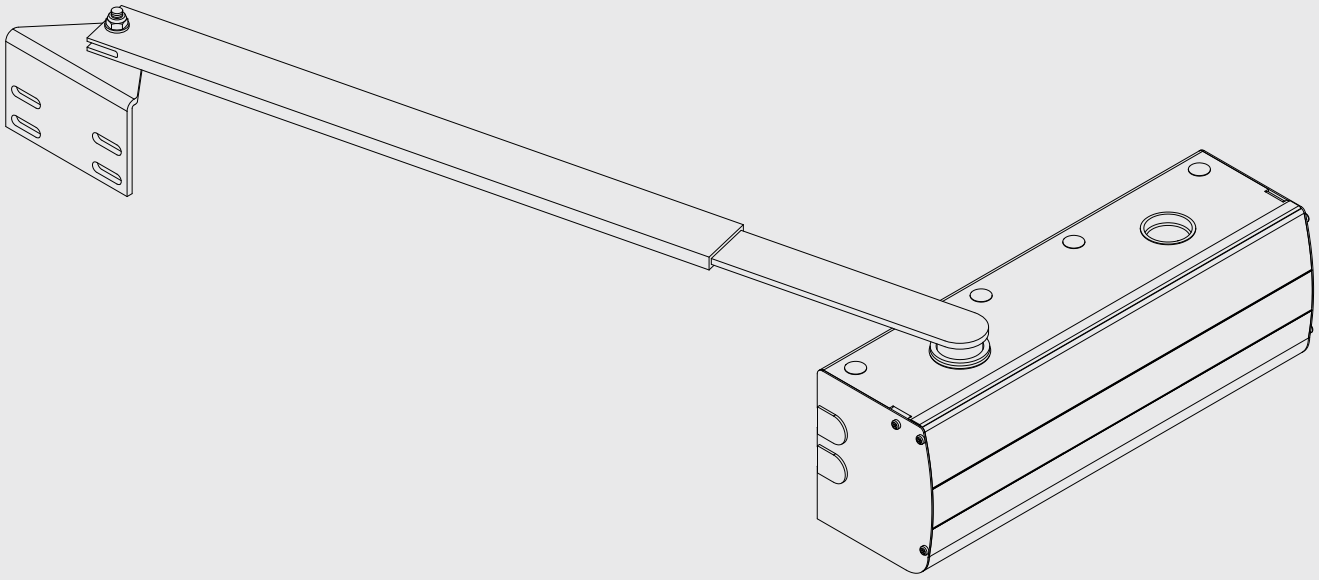

BENINCÀ®
TECHNOLOGY TO OPEN

CE

UNIONE NAZIONALE COSTRUTTORI
AUTOMATISMI PER CANCELLI, PORTE
SERRANDE ED AFFINI

UNAC

1

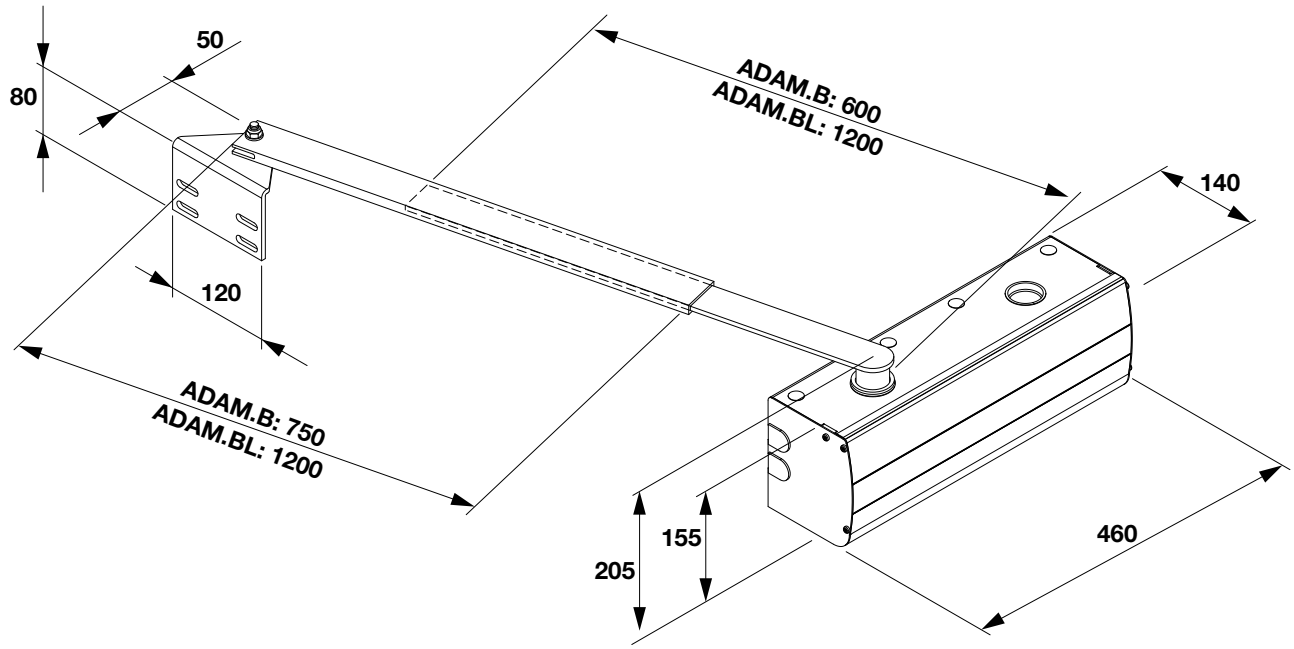
50
80
120
ADAM.B: 600
ADAM.BL: 1200
140
ADAM.B: 750
ADAM.BL: 1200
205
155
460

2

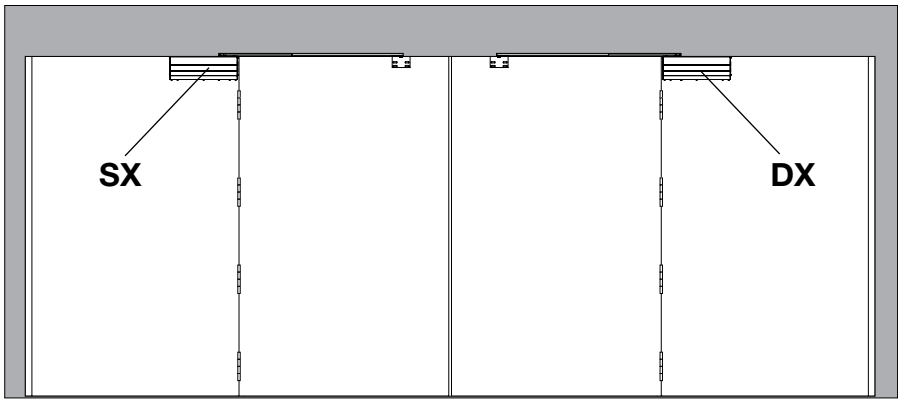
SX
DX

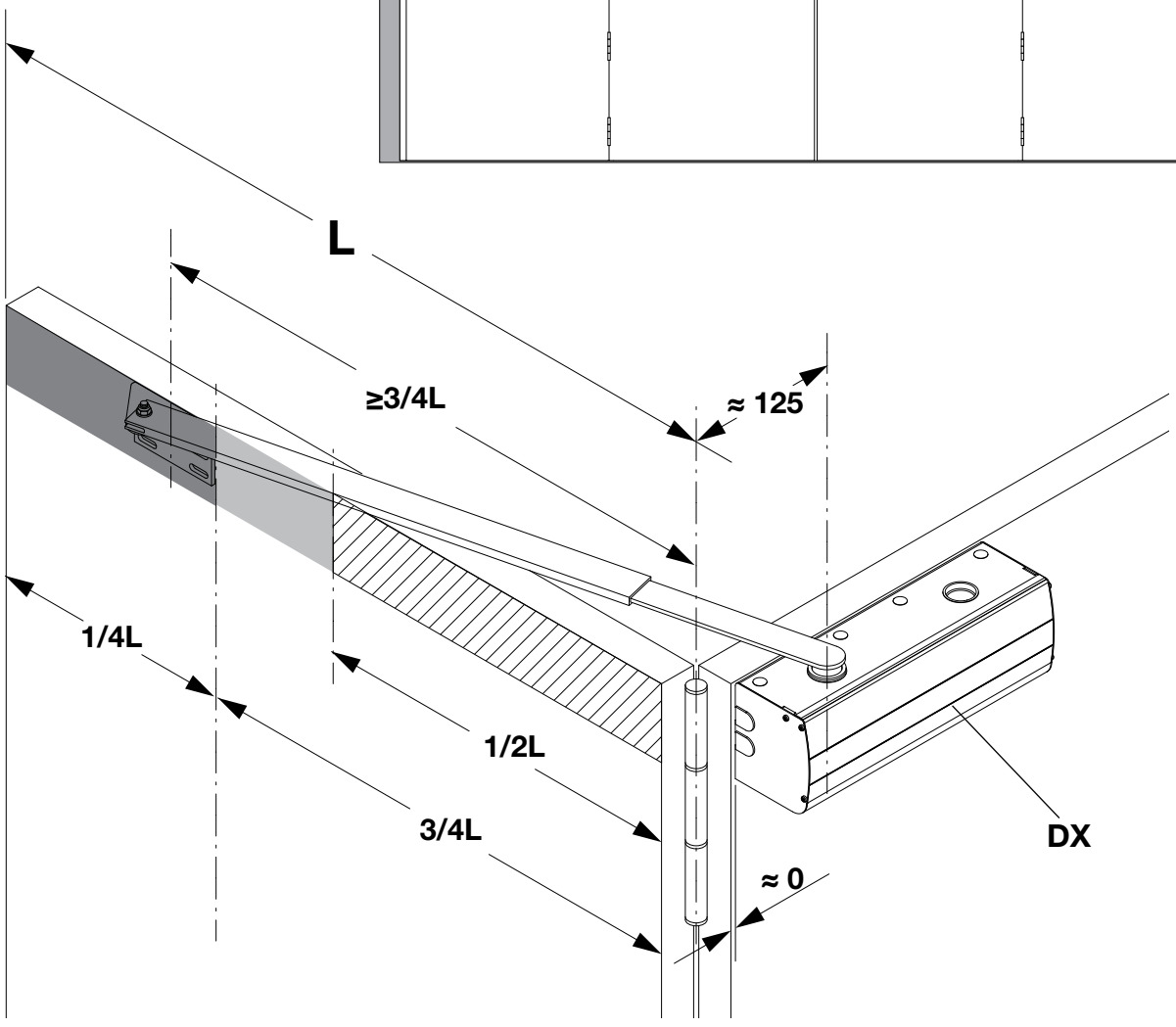
L
≥3/4L
≈ 125
1/4L
1/2L
3/4L
DX
≈ 0

3

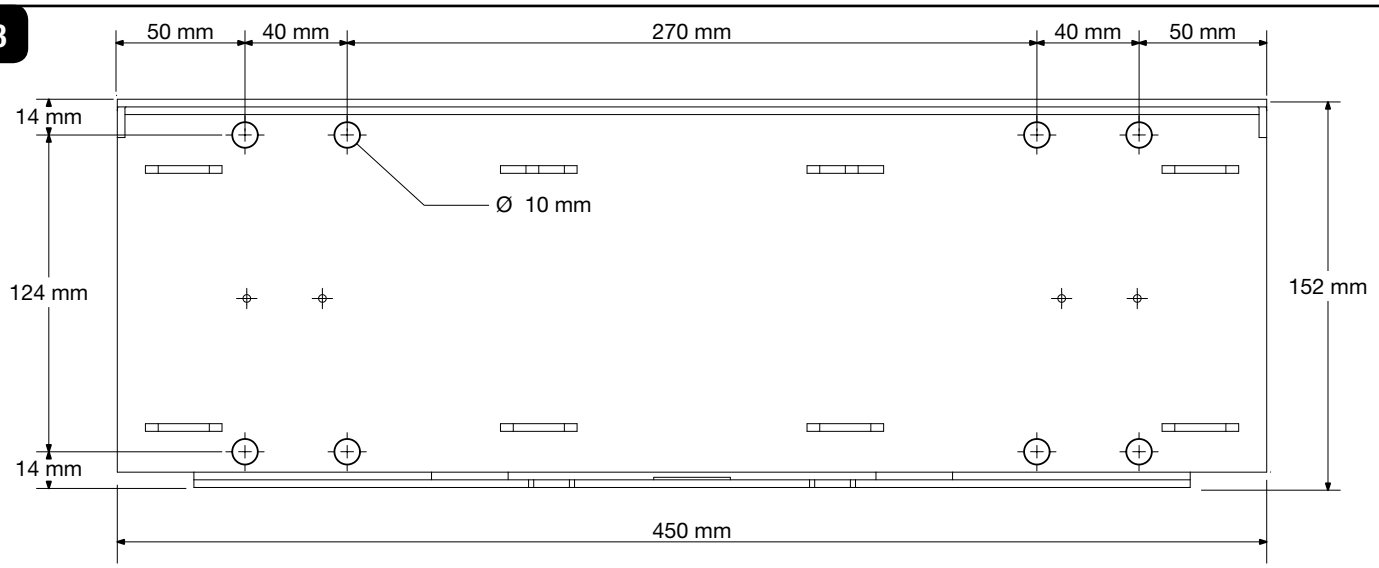
50 mm
40 mm
270 mm
40 mm
50 mm
14 mm
Ø 10 mm
124 mm
152 mm
14 mm
450 mm

4

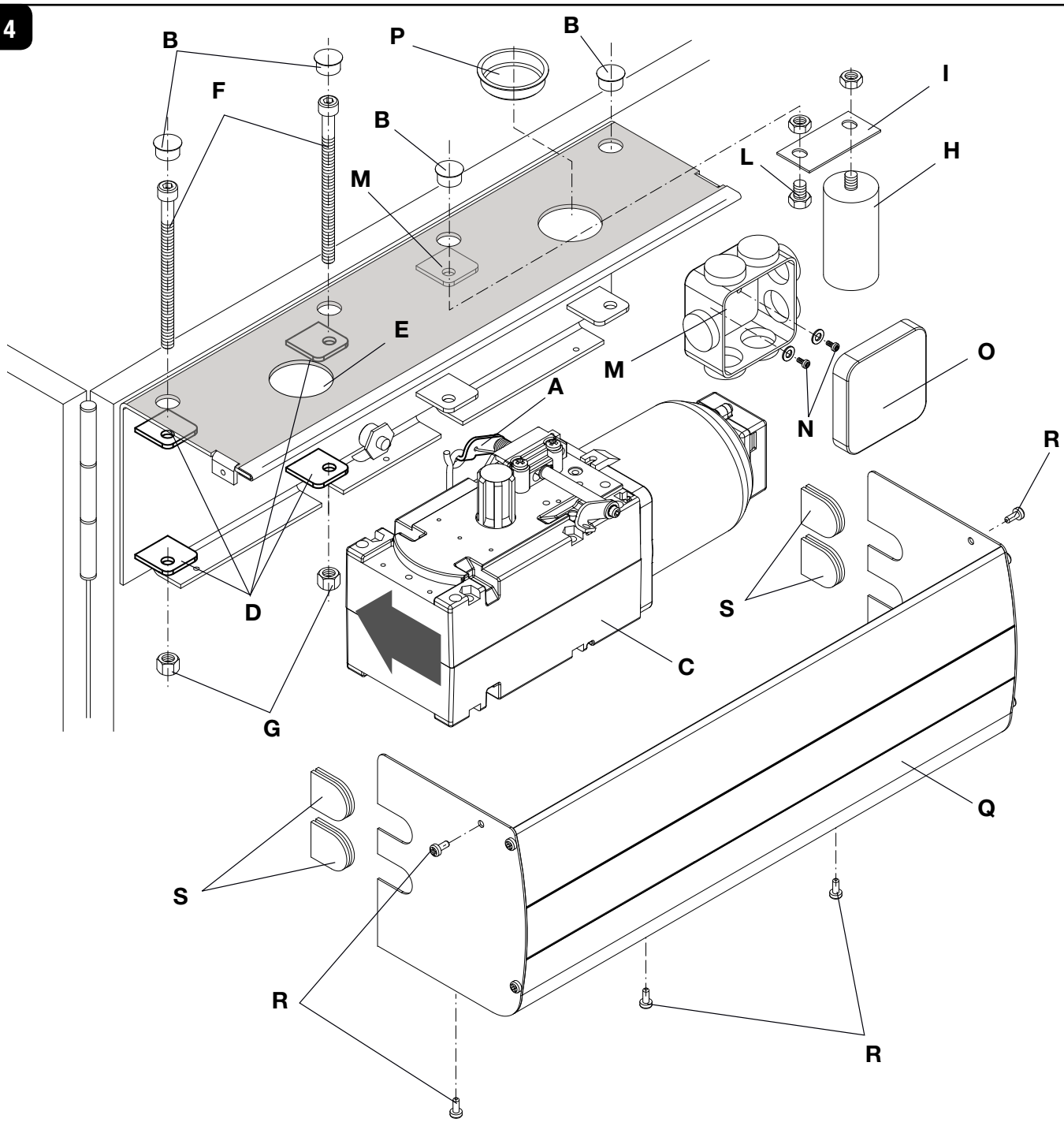
B
P
B
I
F
B
L
H
M
M
E
O
A
N
R
D
S
C
G
Q
S
R
R

5

DX

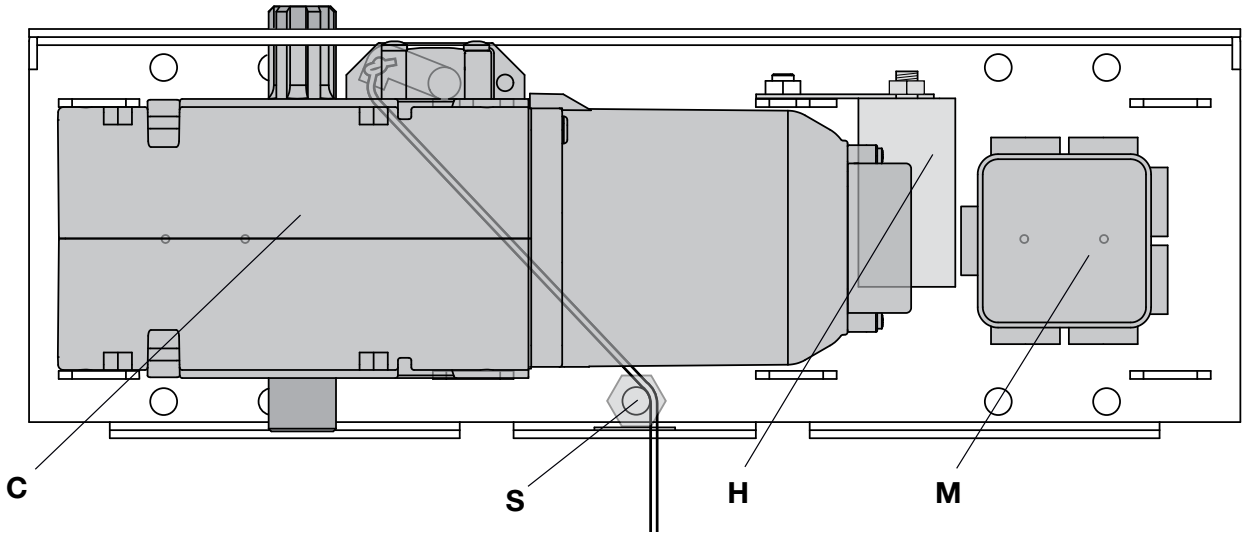

SX

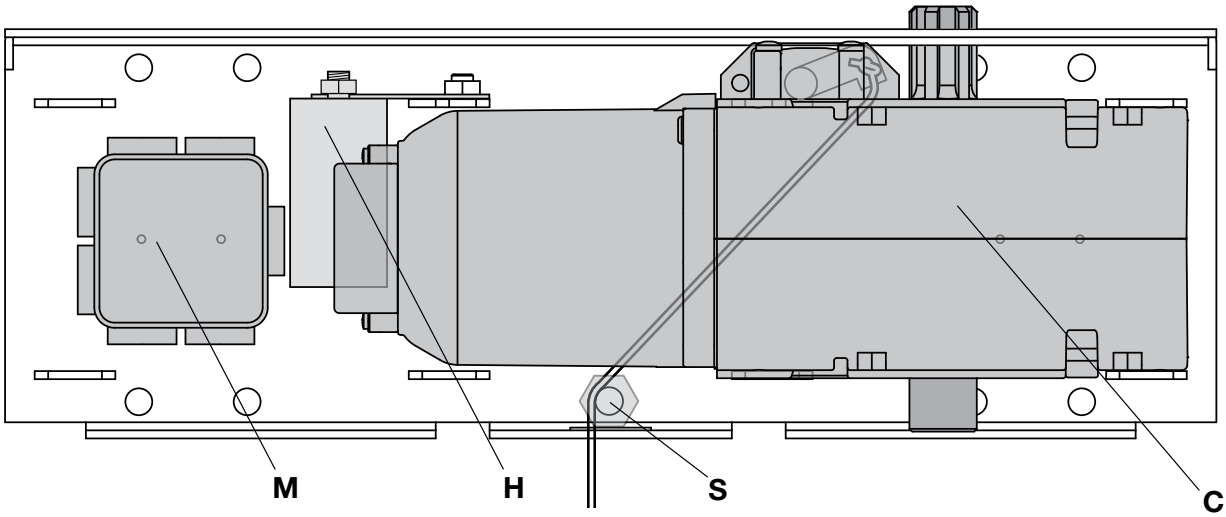

6

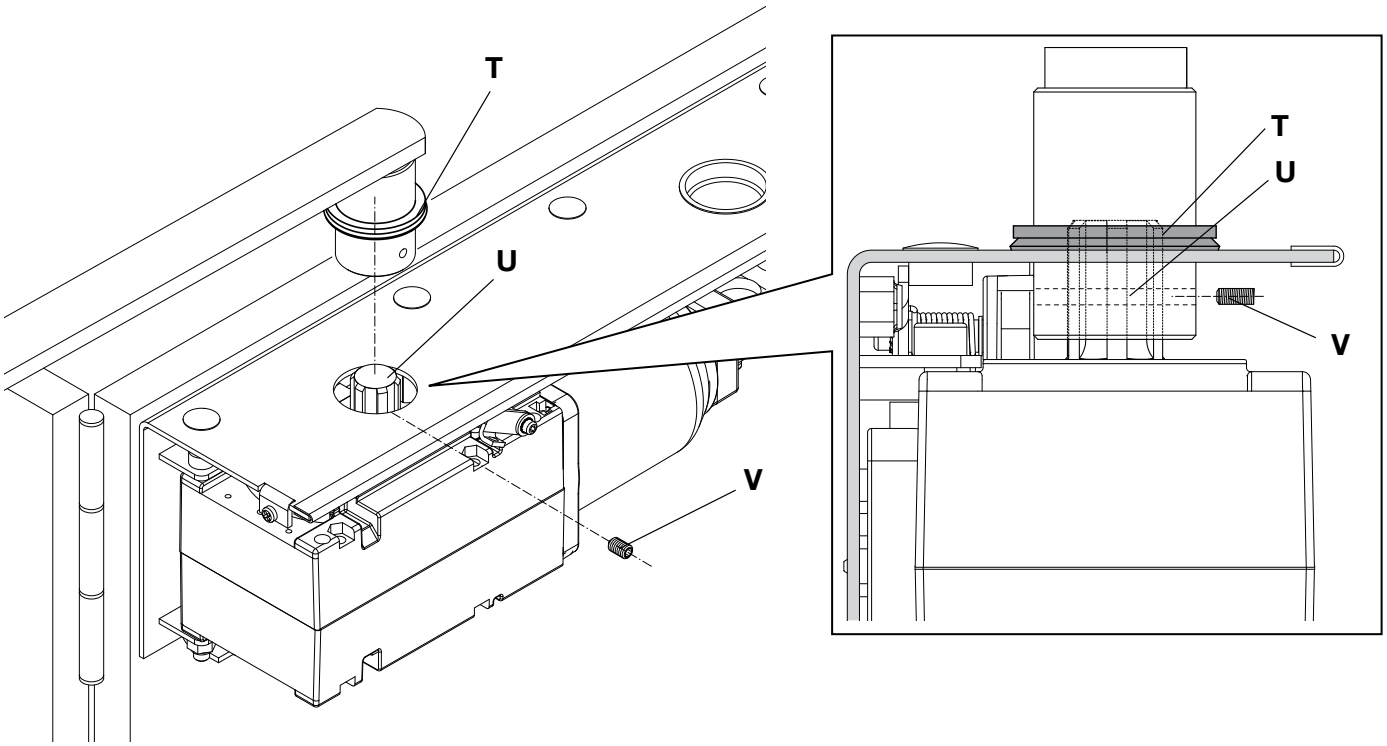

7

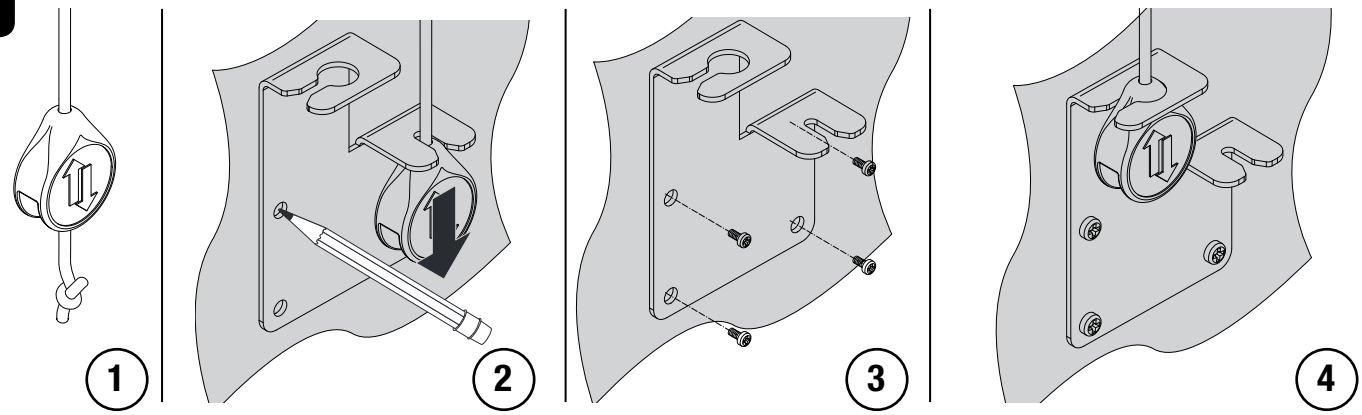

8

ADAM

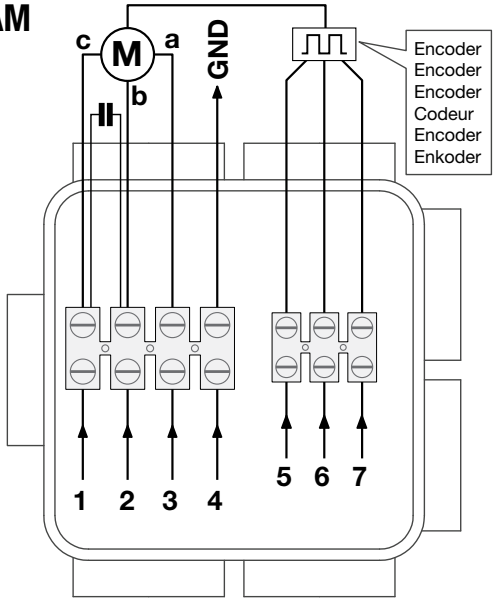

1	M1
2	M2
3	COM
4	GND
5	Signal ENCODER Filo Verde - **Green wire -** *Grün Leiter* ***Fil vert -*** Hilo verde - **Zielony przewód**
6	+ ENCODER Filo Marrone - **Brown wire -** *Braun Leiter* ***Fil brun -*** Hilo marrón - **Brązowy przewód**
7	- ENCODER Filo Bianco - **White wire** - *Weiß Leiter* ***Fil blanc*** - Hilo blanco - **Biały przewód**
a	Filo nero - **Black wire** - *Schwarzer Leiter* ***Fil noir*** - Hilo negro - **Czarny przewód**
b	Filo bianco - **White wire** - *Weißer Leiter* ***Fil blanc*** - Hilo blanco - **Biały przewód**
c	Filo rosso - **Red wire** - *Roter Leiter* ***Fil rouge*** - Hilo rojo - **Czerwony przewód**

ADAM24

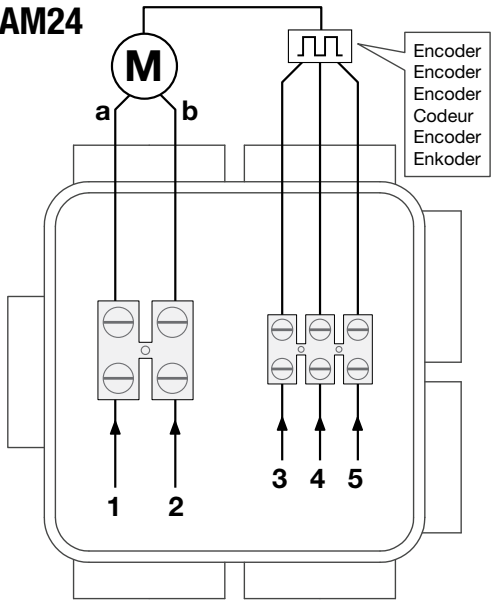

1	**M+**
2	**M-**
3	Signal ENCODER Filo Verde - **Green wire -** *Grün Leiter* ***Fil vert -*** Hilo verde - **Zielony przewód**
4	+ ENCODER Filo Marrone - **Brown wire -** *Braun Leiter* ***Fil brun -*** Hilo marrón - **Brązowy przewód**
5	- ENCODER Filo Bianco - **White wire** - *Weiß Leiter* ***Fil blanc*** - Hilo blanco - **Biały przewód**
a	Filo nero - **Black wire** - *Schwarzer Leiter* ***Fil noir*** - Hilo negro - **Czarny przewód**
b	Filo bianco - **White wire** - *Weißer Leiter* ***Fil blanc*** - Hilo blanco - **Biały przewód**

9

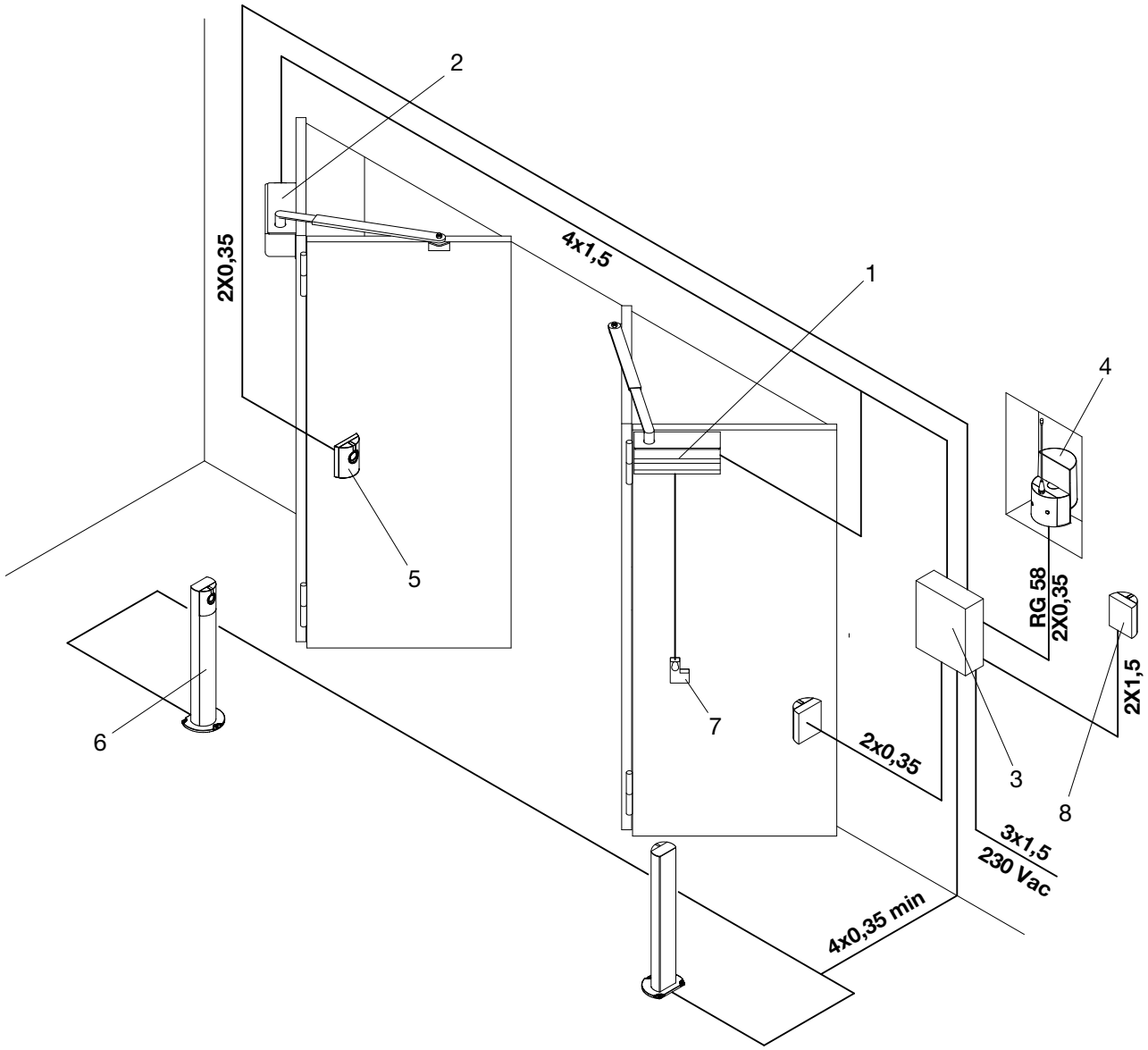
2
4x1,5
2X0,35
1
4
5
RG 58
2X0,35
2X1,5
6
7
2x0,35
3
8
3x1,5
230 Vac
4x0,35 min

Dichiarazione CE di Conformità

Dichiarazione in accordo alle Direttive 2004/108/CE(EMC); 2006/95/CE(LVD)

Fabbricante:
Automatismi Benincà SpA

Indirizzo:
Via Capitello, 45 - 36066 Sandrigo (VI) - Italia

Dichiara che il prodotto:
Attuatore elettromeccanico 230 Vac per porte industriali a libro:
ADAM
è conforme alle condizioni delle seguenti Direttive CE:

• **DIRETTIVA 2004/108/CE DEL PARLAMENTO EUROPEO E DEL CONSIGLIO** del 15 dicembre 2004 concernente il ravvicinamento delle legislazioni degli Stati membri relative alla compatibilità elettromagnetica e che abroga la direttiva 89/336/CEE, secondo le seguenti norme armonizzate: EN 61000-6-2:2005, EN 61000-6-3:2007.

• **DIRETTIVA 2006/95/CE DEL PARLAMENTO EUROPEO E DEL CONSIGLIO** del 12 dicembre 2006 concernente il ravvicinamento delle legislazioni degli Stati membri relative al materiale elettrico destinato ad essere adoperato entro taluni limiti di tensione, secondo le seguenti norme armonizzate: EN 60335-1:2002 + A1:2004 + A11:2004 + A12:2006 + A2:2006 + A13:2008; EN 60335-1-103:2003.

se applicabile:

• **DIRETTIVA 1999/5/CE DEL PARLAMENTO EUROPEO E DEL CONSIGLIO** del 9 marzo 1999 riguardante le apparecchiature radio e le apparecchiature terminali di telecomunicazione e il reciproco riconoscimento della loro conformità, secondo le seguenti norme armonizzate: ETSI EN 301 489-3 V1.4.1 (2002) + ETSI EN 301 489-1 V1.4.1 (2002) + ETSI EN 300 220-3 V1.1.1 (2000) + EN 60950-1 (2001)

Benincà Luigi, Responsabile legale.
Sandrigo, 02/05/2013.

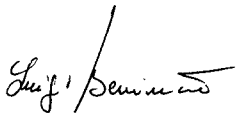

Dichiarazione CE di Conformità

Dichiarazione in accordo alle Direttive 2004/108/CE(EMC); 2006/95/CE(LVD)

Fabbricante:
Automatismi Benincà SpA

Indirizzo:
Via Capitello, 45 - 36066 Sandrigo (VI) - Italia

Dichiara che il prodotto:
Attuatore elettromeccanico 24 Vdc per porte industriali a libro:
ADAM24
è conforme alle condizioni delle seguenti Direttive CE:

• **DIRETTIVA 2004/108/CE DEL PARLAMENTO EUROPEO E DEL CONSIGLIO** del 15 dicembre 2004 concernente il ravvicinamento delle legislazioni degli Stati membri relative alla compatibilità elettromagnetica e che abroga la direttiva 89/336/CEE, secondo le seguenti norme armonizzate: EN 61000-6-2:2005, EN 61000-6-3:2007.

Benincà Luigi, Responsabile legale.
Sandrigo, 02/05/2013.

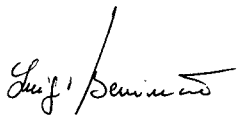

AVVERTENZE

E' vietato l'utilizzo del prodotto per scopi o con modalità non previste nel presente manuale. Usi non corretti possono essere causa di danni al prodotto e mettere in pericolo persone e cose.

Si declina ogni responsabilità dall'inosservanza della buona tecnica nella costruzione dei cancelli, nonché dalle deformazioni che potrebbero verificarsi durante l'uso.

Conservare questo manuale per futuri utilizzi.

L'installazione deve essere effettuata da personale qualificato nel pieno rispetto delle normative vigenti.

I materiali dell'imballaggio non devono essere lasciati alla portata dei bambini in quanto fonte di potenziale pericolo. Non disperdere nell'ambiente i materiali di imballo, ma separare le varie tipologie (es. cartone, polistirolo) e smaltirle secondo le normative locali.

L'installatore deve fornire tutte le informazioni relative al funzionamento automatico, manuale e di emergenza dell'automazione, e consegnare all'utilizzatore dell'impianto le istruzioni d'uso.

Prevedere sulla rete di alimentazione un interruttore/sezionatore onnipolare con distanza d'apertura dei contatti uguale o superiore a 3 mm. Verificare che a monte dell'impianto elettrico vi sia un interruttore differenziale e una protezione di sovracorrente adeguati. Alcune tipologie di installazione richiedono il collegamento dell'anta ad un impianto di messa a terra rispondente alle vigenti norme di sicurezza.
Durante gli interventi di installazione, manutenzione e riparazione, togliere l'alimentazione prima di accedere alle parti elettriche.

Le descrizioni e le illustrazioni presenti in questo manuale non sono impegnative. Lasciando inalterate le caratteristiche essenziali del prodotto il fabbricante si riserva il diritto di apportare qualsiasi modifica di carattere tecnico, costruttivo o commerciale senza impegnarsi ad aggiornare la presente pubblicazione.

INTRODUZIONE

Ci congratuliamo con Voi per aver scelto il motoriduttore **ADAM**.
Tutti gli articoli della vasta gamma Benincà sono il frutto di una ventennale esperienza nel settore degli automatismi e di una continua ricerca di nuovi materiali e di tecnologie all'avanguardia.
Proprio per questo, oggi siamo in grado di offrire dei prodotti estremamente affidabili che, grazie alla loro potenza, efficacia e durata, soddisfano pienamente le esigenze dell'utente finale.
Tutti i nostri prodotti sono coperti da garanzia.
Inoltre, una polizza R. C. prodotti stipulata con primaria compagnia assicurativa copre eventuali danni a cose o persone causati da difetti di fabbricazione.

NOTIZIE GENERALI

Automazione per porte a libro a 2 ante ad uso industriale disponibile in 2 versioni:
ADAM con alimentazione di rete 230 Vac
ADAM24 con alimentazione 24Vdc
Entrambe le versioni sono dotate di Encoder elettronico con funzione di sensore anti schiacciamento e finecorsa.

DATI TECNICI	ADAM	ADAM24
Alimentazione di rete	**230 Vac 50/60Hz**	
Alimentazione motore	**230 Vac**	**24 Vdc**
Assorbimento	**1,75 A**	**8,0 A**
Coppia	**350 Nm**	**260 Nm**
Intermittenza di lavoro	**30%**	**Intensivo**
Grado di protezione	**IP44**	
Temp. funzionamento	**-20°C / +50°C**	
Velocità apertura* (90°)	**12-16s**	**12-16s**
Rumorosità	**<70 dB**	
Lubrificazione	**Grasso**	
Peso	**12.2 kg**	**11 kg**

** tempo indicativo, dipendente dalla dimensione porta e quote di installazione.*

VERIFICHE PRELIMINARI

Per un buon funzionamento dell'automazione, la porta da automatizzare, dovrà rispondere alle seguenti caratteristiche:
- la struttura deve essere sufficientemente rigida e robusta
- le cerniere devono essere in buone condizioni e presentare giochi minimi
- le porte manovrate manualmente devono aprirsi con facilità senza presentare punti di attrito ed altre anomalie.

Queste verifiche preliminari sono OBBLIGATORIE, è espressamente VIETATO utilizzare l'automazione ADAM su porte in cattive condizioni o non correttamente manutenzionate.

INSTALLAZIONE

DIMENSIONI

In figura 1 sono evidenziate le dimensioni di ingombro del motoriduttore e del braccio espresse in mm.

LIMITI DI IMPIEGO

ADAM può essere utilizzato solo su ante a libro per uso industriale che rispettino i seguenti limiti di dimensione/peso delle ante:

ADAM
Massimo 120Kg di peso per 150+150cm di lunghezza

ADAM24
Massimo 100Kg di peso per 130+130cm di lunghezza

A seconda della lunghezza della porta da automatizzare, sono disponibili 2 tipologie di braccio telescopico:

ADAM.B per ante da 120+120 cm max.

ADAM.BL per ante da 150+150 cm max.

POSIZIONAMENTO DEL MOTORIDUTTORE

Nota: si intende motore destro (DX) quello installato sull'anta destra guardando la porta dall'interno del locale. Per semplicità nel presente manuale si descrive l'installazione di un motore destro (DX).

In figura 2 sono indicate le quote per il posizionamento del motoriduttore sull'anta; prima di procedere con il fissaggio del motore è importante verificare quanto segue:
1) Il motoriduttore deve essere posizionato quanto più vicino possibile alla cerniera centrale, come indicato in figura dalla quota ideale "zero", in questa condizione, l'asse di rotazione del perno motore si trova indicativamente a 125mm dalla cerniera centrale.
2) La staffa di fissaggio del braccio telescopico deve trovarsi indicativamente oltre i 3/4 della lunghezza L della porta (area grigia scura) e comunque sempre oltre la metà della lunghezza dell'anta (area grigia chiara). **Non fissare mai la staffa nella prima metà della porta** (area barrata).

A titolo esemplificativo si può indicare la quota L 3/4 nel caso di utilizzo di braccio ADAM.B su porte da circa 100/120cm e L4/4 (fine anta) nel caso di utilizzo di ADAM.BL su porte da 120/150cm.

INSTALLAZIONE DELLA PIASTRA SULL'ANTA

In figura 3 sono evidenziate le dimensioni e le 8 forature da 10 mm della piastra di supporto motore.
La piastra di supporto del motoriduttore ADAM è perfettamente simmetrica, e può pertanto essere utilizzata indifferentemente sia sulla porta destra, sia sulla porta sinistra.
In base alla tipologia costruttiva della porta, utilizzare un sistema idoneo per il fissaggio.

ASSEMBLAGGIO DELL'ATTUATORE

Una volta fissata la piastra di supporto all'anta è possibile procedere con il fissaggio del motoriduttore.
Di seguito vengono descritte le fasi per un operatore per anta destra DX (Fig.4):

1) Annodare il cordino dello sblocco alla leva (A). Il cordino va applicato alla leva che si troverà più vicina alla piastra di supporto.
2) Posizionare il gruppo motoriduttore (C) all'interno dei 4 supporti motori (D), infilando il perno motore nel foro (E)
3) Infilare le viti M8x120 (F) attraverso i fori della piastra di supporto come indicato in figura, utilizzando i due dadi (G) fissare il motoriduttore alla piastra.
4) Nei modelli 230V applicare il condensatore (H) al distanziale (I) e quindi al supporto (M), utilizzando la vite (L) ed il relativo dado.
5) Fissare la scatola cablaggi (M) alla base utilizzando le due viti autofilettanti (N) e le relative rondelle, quindi chiudere il coperchio (O)
6) Applicare il tappo (P) a chiusura del foro non utilizzato e i 4 tappi (B) a chiusura dei fori di passaggio viti.
6) Applicare i 4 passacavi (S) alle apposite sedi nella copertura Q.
7) Ad installazione terminata, applicare la copertura (Q) utilizzando le 5 viti (R).

VERSIONE DESTRA (DX) E SINISTRA (SX)

L'installazione del motore SX è identica ma speculare a quella sopra descritta, in Figura 5 sono rappresentate le disposizioni dei componenti all'interno del carter nelle due versioni.

Notare la differente posizione del gruppo motoriduttore (C), del condensatore (H - solo nei modelli ADAM) e della scatola cablaggi (M).

Il cordino di sblocco deve passare attorno al perno cilindrico (S) come evidenziato nelle figura.

FISSAGGIO DEL BRACCIO ADAM.B E ADAM.BL

Per applicare il braccio al motoriduttore, procedere come segue:

- Inserire sulla bussola la guarnizione (T) come indicato in Fig.6, quindi infilare la bussola sull'albero motore (U)

- Bloccare il braccio utilizzando il grano di fissaggio (V).

Una volta inserita la bussola, il foro per il grano di fissaggio viene a trovarsi tra motore e piastra di fissaggio, come evidenziato nel dettaglio di Fig.6. Verificare inoltre che la guarnizione (T) aderisca su tutto il foro della piastra di fissaggio.

PIASTRA DI SBLOCCO

Il motoriduttore dispone di un semplice e efficace sistema di sblocco a filo. Dopo aver fatto fuoriuscire il filo dal motoriduttore come indicato in precedenza, procedere come segue (Fig.7):
1) Infilare la manopola di sblocco all'estremità del filo e effettuare un nodo all'altezza da terra in cui si desidera si trovi lo sblocco (indicativamente 150 cm) .
2) Tirare verso il basso la manopola in modo da effettuare lo sblocco e agganciarla alla staffa più bassa, mantenendo in tensione il filo, posare la staffa alla porta e segnare i 4 punti da forare.
3) Fissare la staffa alla porta utilizzando 4 viti autofilettanti o altro sistema adeguato alla tipologia della porta.
4) Portare la maniglia in posizione di lavoro (manovra automatica).

COLLEGAMENTI ELETTRICI

I motoriduttori ADAM sono dotati di una scatola di derivazione che contiene tutti i collegamenti da effettuare alla centrale di comando.
In figura 8 sono riportate le tabelle con i colori dei cavi ed il loro collegamento.
Nei modelli 230V (ADAM) la connessione di terra (GND) è OBBLIGATORIA e va eseguita nel rispetto delle normative vigenti.
La figura 9 riporta i cablaggi da predisporre per l'installazione del motoriduttore e dei principali accessori.
Per il collegamento elettrico dell'automazione e per la regolazione delle modalità di funzionamento, consultate il manuale istruzioni della centrale di comando.
In particolare, la taratura della sensibilità del dispositivo antischiacciamento (encoder) deve essere effettuata nel rispetto delle normative vigenti.
Prima di procedere con il passaggio dei cavi verificate il tipo di cablaggio richiesto per gli accessori effettivamente utilizzati.
Legenda componenti:
1 Motoriduttore ADAM (DX)
2 Motoriduttore ADAM (SX)
3 Centrale di comando
4 Lampeggiante con antenna incorporata
5 Coppia fotocellule installate a parete
6 Coppia fotocellule installate su colonnina
7 Sblocco a filo con maniglia
8 Pulsantiera digitale

ATTENZIONE

La polizza RC prodotti, che risponde di eventuali danni a cose o persone causati da difetti di fabbricazione, richiede l'utilizzo di accessori originali Benincà.

EC Declaration of Conformity

Directive 2004/108/EC(EMC); 2006/95/EC (LVD)

Manufacturer:
Automatismi Benincà SpA.

Address:
Via Capitello, 45 - 36066 Sandrigo (VI) – Italy

It is hereby stated that the product
automatic system 230 Vac for folding industrial doors:
ADAM
is compliant with provisions set forth in the following EC Directives:

- **DIRECTIVE 2004/108/EC OF THE EUROPEAN PARLIAMENT AND OF THE COUNCIL** of 15 December 2004, on the harmonisation of the laws of Member States relating to electromagnetic compatibility and which cancels Directive 89/336/EEC, according to the following harmonised regulations: EN 61000-6-2:2005, EN 61000-6-3:2007.

- **DIRECTIVE 2006/95/EC OF THE EUROPEAN PARLIAMENT AND OF THE COUNCIL** of 12 December 2006, on the harmonisation of the laws of Member States relating to electrical equipment designed for use with certain voltage limits, according to the following harmonised regulations: EN 60335-1:2002 + A1:2004 + A11:2004 + A12:2006 + A2:2006 + A13:2008; EN 60335-2-103:2003.

as applicable:

• **DIRECTIVE 1999/5/CE OF THE EUROPEAN PARLIAMENT AND COUNCIL**, 9 March 1999 in relation to radio equipment and telecommunications terminals and the mutual recognition of their conformity, per the following harmonised standards:
ETSI EN 301 489-3 V1.4.1 (2002) + ETSI EN 301 489-1 V1.4.1 (2002) + ETSI EN 300 220-3 V1.1.1 (2000) + EN 60950-1 (2001)

Benincà Luigi, Legal Officer.
Sandrigo, 02/05/2013..

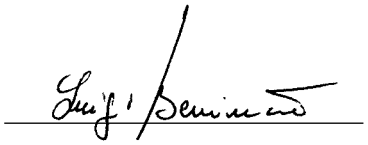

EC Declaration of Conformity

Directive 2004/108/EC(EMC); 2006/95/EC (LVD)

Manufacturer:
Automatismi Benincà SpA.

Address:
Via Capitello, 45 - 36066 Sandrigo (VI) – Italy

It is hereby stated that the product
automatic system 24 Vdc for folding industrial doors:
ADAM24
is compliant with provisions set forth in the following EC Directives:

- **DIRECTIVE 2004/108/EC OF THE EUROPEAN PARLIAMENT AND OF THE COUNCIL** of 15 December 2004, on the harmonisation of the laws of Member States relating to electromagnetic compatibility and which cancels Directive 89/336/EEC, according to the following harmonised regulations: EN 61000-6-2:2005, EN 61000-6-3:2007.

Benincà Luigi, Legal Officer.
Sandrigo, 02/05/2013.

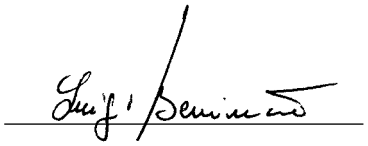

WARNING

The product shall not be used for purposes or in ways other than those for which the product is intended for and as described in this manual. Incorrect uses can damage the product and cause injuries and damages.

The company shall not be deemed responsible for the non-compliance with a good manufacture technique of gates as well as for any deformation, which might occur during use.

Keep this manual for further use.

Qualified personnel, in compliance with regulations in force, shall install the system.

Packaging must be kept out of reach of children, as it can be hazardous. For disposal, packaging must be divided the various types of waste (e.g. carton board, polystyrene) in compliance with regulations in force.

The installer must supply all information on the automatic, manual and emergency operation of the automatic system and supply the end user with instructions for use.

An omnipolar switch/section switch with remote contact opening equal to, or higher than 3mm must be provided on the power supply mains.. Make sure that before wiring an adequate differential switch and an overcurrent protection is provided.

Pursuant to safety regulations in force, some types of installation require that the gate connection be earthed.

During installation, maintenance and repair, cut off power supply before accessing to live parts.

Descriptions and figures in this manual are not binding. While leaving the essential characteristics of the product unchanged, the manufacturer reserves the right to modify the same under the technical, design or commercial point of view without necessarily update this manual.

INTRODUCTION

Congratulations on your choice of a **ADAM** gear motor.
All items included in Benincà's wide product range stem from twenty year of our experience in the sector of automatic systems, always striving to find new materials and advanced technologies.
For this reason, nowadays we are able to offer you extremely reliable products that, thanks to their power, efficiency and long-lasting features, entirely meet the end user's requirements.
All our products are covered by a guarantee.
Furthermore, an R.C. insurance policy signed with a primary insurance company, covers any injuries or damages caused by manufacturing faults.

GENERAL INFORMATION

Automation suitable for 2 wings folding doors for industrial use available in 2 versions:
ADAM: motor supply 230V
ADAM24: motor supply 24V
Each version is provided with Electronic Encoder for anti-crushing system and stroke control.

SPECIFICATIONS

DATI TECNICI	ADAM	ADAM24
Power supply	**230 Vac 50/60Hz**	
Motor supply	**230 Vac**	**24 Vdc**
Absorbed current	**1,75 A**	**8,0 A**
Torque	**350 Nm**	**260 Nm**
Duty cycle	**30%**	**Intensivo**
Protection code	**IP44**	
Operating temperature	**-20°C / +50°C**	
Opening time* (90°)	**12-16s**	**12-16s**
Noise	**<70 dB**	
Lubrification	**Grease**	
Weight	**12.2 kg**	**11 kg**

**approximate time, depending on door dimensions and installation geometry.*

PRELIMINARY CHECKS

For a correct functioning of the automation, the door must satisfy the following characteristics:
- the structure must be sufficiently strong and rigid
- the hinges must be in good conditions and not loose
- the door must be easy to open manually and it does not have friction points

All the previous preliminary checks are compulsory, it is forbidden to use ADAM for the automation of doors in bad conditions and not serviced.

INSTALLATION

DIMENTIONS

In picture number 1 are shown the dimensions of the operator and the drive arm in millimeters.

OPERATING LIMITS

ADAM can be used for industrial folding doors which stay within the following dimension and weight limits:

ADAM
Maximum 120 Kg of weight and 150+150 cm of length

ADAM24
100 Kg of weight and 130+130 cm of length

Depending on the length of the door, 2 different types of telescopic drive arm are available:

ADAM.B for wings 120+120 cm of length.

ADAM.BL for wings 150+150 cm of length.

POSITIONING OF THE GEARMOTOR

Note: for right motor it is meant the one installed on the right wing looking the door from inside. For practical reasons in this manual it is described the installation of a right motor (DX).

In the picture number 2 is shown the installation geometry. Before to proceed with the installation it is important to do some preliminary checks:
1)the gear motor has to be positioned as much close as possible to the central hinge, as shown in the picture from the ideal measure "zero". In this condition the rotation axis of the output shaft is at about 125 mm from the central hinge.
2)The fixing bracket of the telescopic drive arm must be positioned at about 3/4 of the length (L) of the door (dark grey area) and always after the half length of the wing (light grey area). **Never install the bracket on the first half length of the wing** (ticked area)**.**

For example it is possible indicate the measure L 3/4 if arm ADAM.B is installed on doors of 100/120 cm and L 4/4 (end of wing) if arm ADAM.BL is installed on doors of 120/150 cm.

INSTALLATION OF THE MOTOR PLATE ON THE WING

In picture number 3 are highlighted the dimensions and the 8 drillings by 8mm each of the motor plate.
The motor plate for ADAM is perfectly symmetrical, therefore it can be used indifferently for both wings, left and right.
Depending on the type of door, use a suitable fixing system.

OPERATOR ASSEMBLY PROCEDURE

Once that the motor plate has been fixed to the wing it is possible to proceed with the installation of the gear motor.
Here below are described the assembly steps for a right gear motor (Fig. 4)

1 Tie up the release lanyard to the lever (A).The lanyard must be applied to the lever closest to the motor plate.
2) Position the gear motor (C) within the 4 motor supports (D), then insert the motor pivot into the hole (E).
3) Insert the screws M8x120 (F) into the holes of the motor plate as shown in the picture and fix the gear motor to the plate by means of 2 nuts (G).
4) For 230V versions, apply the capacitor (H) to the spacer (I) and then fix it to the support (M),by means of the screw (L) and related nut.
5) Fix the junction box (M) on the motor plate by means of the 2 self-threading screws (N) and related washers, then close the lid (O).
6) Close the not used hole with the cap (P) and the 4 holes for screw with the caps (B).
7) Apply the cable glands (S) to the cover (Q).
8) When the installation is complete close the cover (Q) using the 5 screws (R).

RIGHT (R) AND LEFT (L) VERSION

The installation procedure for the left motor is the same as the one described above but symmetrical. In picture number 5 it is shown the position of all components inside the carter for both versions.
Note the different positioning of the gear motor (C), the capacitor (H-only for ADAM) and the junction box (M).
The release lanyard must pass around the cylindrical pivot (S) as shown in the picture.

INSTALLATION OF ADAM.B AND ADAM.BL ARM

To install the arm on the gear motor, proceed as follow:
-Insert the gasket (T) into the bush as shown in picture number 6 and then insert the bush on the engine shaft (U)
-Fix the arm by means of the grub screw (V).

Once that the bush has been inserted, the hole for the grub screw must be between the motor and the fixing plate as highlighted in picture number 6.Check that the gasket (T) adheres perfectly to the hole of the fixing plate.

RELEASE PLATE

The gear motor is provided with a wire release system. Once that the wire has been brought out from the motor, as previously explained, proceed as follow (Fig. 7):

1) Insert the release knob into the wire and do a node at the height in which you want position it. (approximately 150 cm from the ground)
2) Pull down the knob so as to unlock the system and hook it to the lowest bracket keeping the wire tensioned then place the bracket to the door and mark the 4 holes to do.
3) Fix the bracket to the door by using 4 self-threading screws or any other system suitable to the type of door.
4) Bring the knob to released position (automatic maneuver)

WIRING DIAGRAM

ADAM gear motor is provided with a junction box which contains all the connections which have to be made on the control unit.
In picture number 8 are the tables which show the colors of the cables and their connections.
For 230V version (ADAM) the ground connection (GND) is compulsory and it has to be made with respect of the regulations in force.
Figure 9 shows the cables to the preset for the installation of the gear motor and the main accessories.
As regards the wire connection of the automatic system and the adjustment of the operating modes, see the instruction manual of the control unit.
Namely, the calibration of the anti-crash device sensitivity (encoder) should be carried out in compliance with regulations in force.
Before introducing the cables, check the type of cabling required for the accessories actually used.

COMPONENT LIST:
1 Gear motor ADAM (R)
2 Gear motor ADAM (L)
3 Control unit
4 Blinker with built in antenna
5 Pair of photocells for wall mounting
6 Pair of photocells for column mounting
7 Wire release with knob
8 Digital keypad

WARNING

The RC product insurance policy, which covers any injuries or damages to objects caused by manufacturing defects, requires the use of Benincà's original accessories.

ITALIANO

NORME DI SICUREZZA

- Non sostare nella zona di movimento dell'anta.
- Non lasciare che i bambini giochino con i comandi o in prossimità dell'anta.
- In caso di anomalie di funzionamento non tentare di riparare il guasto ma avvertire un tecnico specializzato.

MANOVRA MANUALE

In caso di mancanza dell'energia elettrica o di guasto, per azionare manualmente l'anta procedere come segue facendo riferimento alla Figura 1:

- Portare la manopola dalla posizione di normale funzionamento "A" alla posizione di sblocco "B".
- Il motoriduttore è così sbloccato ed è possibile movimentare manualmente l'anta.
- Per ristabilire il normale funzionamento è sufficiente riportare la manopola nella posizione "A".

MANUTENZIONE

- Controllare periodicamente l'efficienza dello sblocco manuale di emergenza.
- Astenersi assolutamente dal tentativo di effettuare riparazioni, potreste incorrere in incidenti; per queste operazioni contattare un tecnico specializzato.
- L'attuatore non richiede manutenzioni ordinarie, tuttavia è necessario verificare periodicamente l'efficienza dei dispositivi di sicurezza e le altre parti dell'impianto che potrebbero creare pericoli in seguito ad usura.

SMALTIMENTO



Come indicato dal simbolo a lato, è vietato gettare questo prodotto nei rifiuti domestici in quanto alcune parti che lo compongono potrebbero risultare nocive per l'ambiente e la salute umana, se smaltite scorrettamente.
L'apparecchiatura, pertanto, dovrà essere consegnata in adeguati centri di raccolta differenziata, oppure riconsegnata al rivenditore al momento dell'acquisto di una nuova apparecchiatura equivalente. Lo smaltimento abusivo del prodotto da parte dell'utente comporta l'applicazione delle sanzioni amministrative previste dalla normativa vigente.

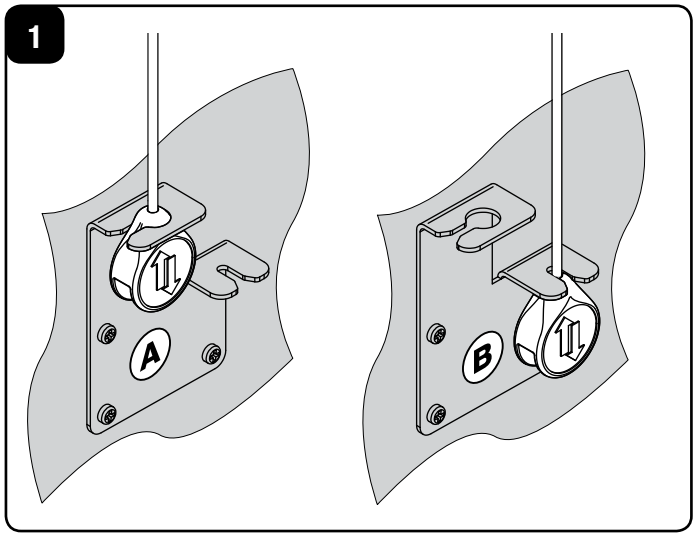

ATTENZIONE

Tutti i prodotti Benincà sono coperti da polizza assicurativa che risponde di eventuali danni a cose o persone causati da difetti di fabbricazione, richiede però la marcatura CE della "macchina" e l'utilizzo di componenti originali Benincà.

ENGLISH

SAFETY MEASURES

- Do not stand within the gate movement area.
- Children must not play with controls and near the gate.
- In the event of malfunctions, do not attempt to repair the failure but contact the specialised personnel.

MANUAL OPERATION

In the event of power failure or faults, the gate can be manually operated as follows (Fig.1):

- Bring the knob from position "A" (automatic functioning) to position "B" (released position).
- The gear motor is now released and so it is possible to move the leaf manually.
- To restore the automatic functioning it is sufficient to bring back the knob to position A.

MAINTENANCE

- Every month check the good operation of the emergency manual release.
- It is mandatory not to carry out extraordinary maintenance or repairs as accidents may be caused.These operations must be carried out by qualified personnel only.
- The operator is maintenance free but it is necessary to check periodically if the safety devices and the other components of the automation system work properly. Wear and tear of some components could cause dangers.

WASTE DISPOSAL



As indicated by the symbol shown, it is forbidden to dispose this product as normal urban waste as some parts might be harmful for environment and human health, if they are disposed of incorrectly.
Therefore, the device should be disposed in special collection platforms or given back to the reseller if a new and similar device is purchased. An incorrect disposal of the device will result in fines applied to the user, as provided for by regulations in force.

WARNING

All Benincá products are covered by insurance policy for any possible damages to objects and persons caused by construction faults under condition that the entire system be marked CE and only Benincá parts be used.

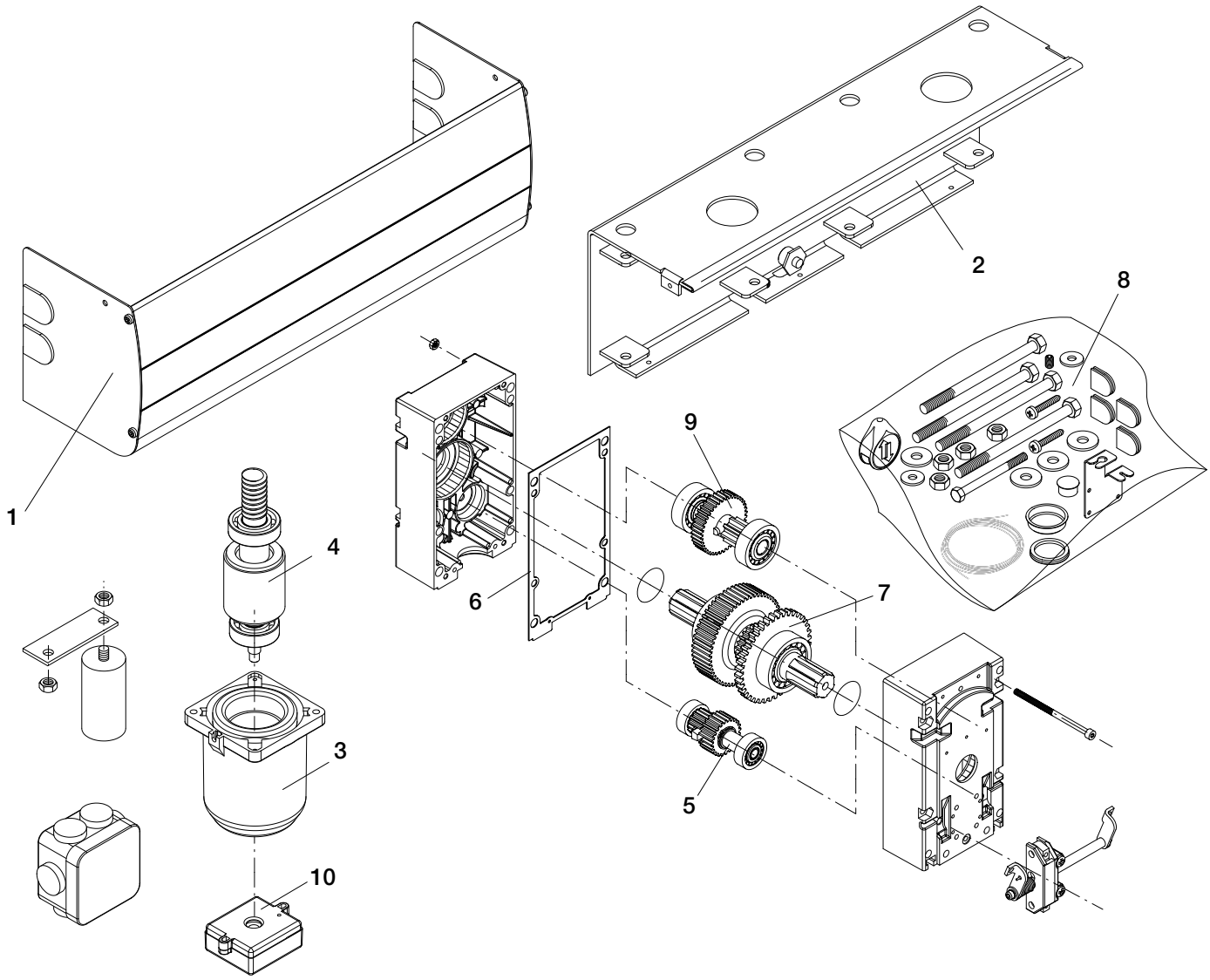

ADAM		
Ref.	**Code**	**Note**
1	9688160	
2	9688161	
3	9686524	
4	9686522	
5	9686170	
6	9686153	
7	9688162	
8	9688163	
9	9686011	
10	9760021	MAG.E

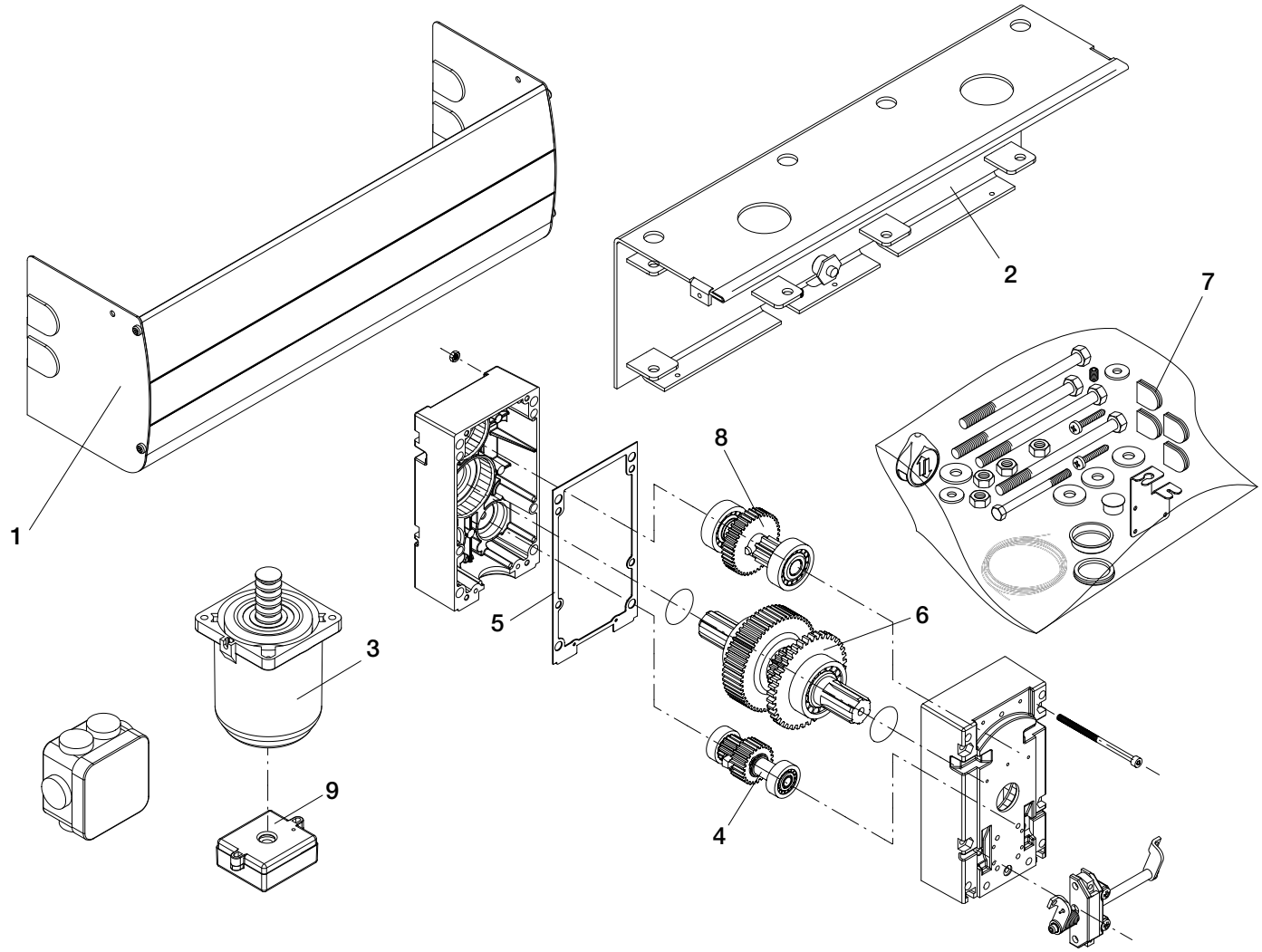

ADAM24		
Ref.	**Code**	**Note**
1	9688160	
2	9688161	
3	9686250	
4	9686012	
5	9686153	
6	9688162	
7	9688163	
8	9686011	
9	9760021	MAG.E

BENINCÀ®

AUTOMATISMI BENINCÀ SpA - Via Capitello, 45 - 36066 Sandrigo (VI) - Tel. 0444 751030 r.a. - Fax 0444 759728