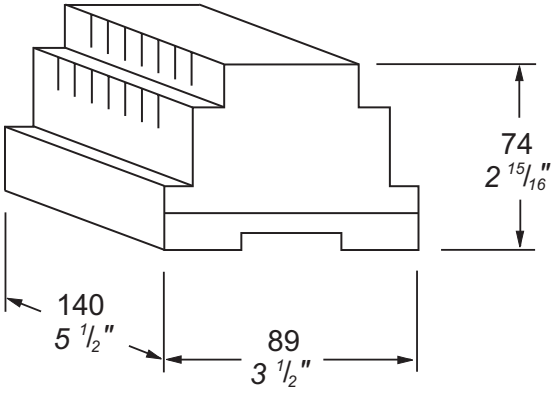

FARFISA INTERCOMS

Italiano
English
Français

Mi 2442

Art. 2221ML

I ALIMENTATORE DI LINEA PER SISTEMA DUO

L'alimentatore è in grado di alimentare tutti i dispositivi di un impianto domotico DUO garantendo un'impedenza audio, video e dati appropriata.

Dati tecnici

Alimentazione di rete:	(**0 / 127**)	127Vca
	(**0 / 230**)	220-230Vca
Frequenza:		50 ÷ 60 Hz
Potenza:		60VA
Corrente massima d'uscita:		0,5A
Protezione in uscita:		PTC
Sicurezza:		conforme EN60065
Temperatura di funzionamento:		0° ÷+40°C
Massima umidità ammissibile:		90% RH
Contenitore:		DIN 8 moduli A

Fissabile su guida DIN o a muro con 2 tasselli ad espansione

Morsetti d'uscita
LP/LP Collegamento alla linea

Ponticello di chiusura / apertura della linea
J1 ponticello inserito = chiusura linea su 100Ω
ponticello tolto = linea aperta

Nota
L'alimentatore è protetto contro sovraccarichi o cortocircuiti da un sensore di temperatura (Termoprotettore). Per il ripristino occorre togliere la tensione di rete per circa 1 minuto e ridare tensione dopo aver eliminato il difetto.

Attenzione
- L'apparecchio non deve essere esposto a pioggia o spruzzi d'acqua.
- Un interruttore di rete bipolare, con una separazione dei contatti di almeno 3mm in ciascun polo, deve essere incorporato nell'installazione elettrica dell'edificio.

GB *LINE POWER SUPPLY FOR DUO SYSTEM*

The power supply can power all devices with a proper audio, video and data impedance for the correct operation of the DUO home automation system.

Technical data

Mains voltage:	(***0 / 127***)	*127VAC*
	(***0 / 230***)	*220-230VAC*
Frequency:		*50 ÷ 60 Hz*
Power:		*60VA*
Maximum load:		*0.5A*
Output protection:		*PTC*
Approved by:		*according to the safety standard EN60065*
Operating temperature:		*0° ÷+40°C*
Maximum admissible humidity:		*90% RH*
Housing:		*8 module A DIN*

Fits on DIN bar or with 2 expansion plugs

Output terminals
LP/LP *Line output*

Jumper for closer or open line
J1 *jumper inserted = closing line on 100Ω*
jumper removed = open line

Note
The power supplies are protected against overloads or short-circuiting by a sensor (Thermoprotector), to restore power, it is necessary to cut off the mains voltage for about one minute. Reconnect power after having repaired the fault.

Warnings
- *The apparatus shall not be exposed to dripping or splashing.*
- *An all-pole mains switch, with a contact separation of at least 3mm in each pole, shall be incorporated in the electrical installation of the buildings.*

F ALIMENTATION DE LIGNE PAR SYSTÈME DUO.

L'alimentation est apte à alimenter tous les dispositifs d'une installation domotique DUO en garantissant une impédance audio, vidéo et données appropriée.

Données techniques

Tension de secteur:	(**0 / 127**)	127Vca
	(**0 / 230**)	220-230Vca
Fréquence:		50 ÷ 60 Hz
Puissance:		60VA
Maxime courante de sortie:		0,5A
Protection en sortie:		PTC
Sécurité:		conforme EN60065
Température de fonctionnement:		0° ÷+40°C
Humidité maximale admissible:		90% HR
Boîtier:		DIN 8 modules A

Fixation sur rail DIN ou dans coffret mural avec 2 tasseaux à expansion.

Bornes de sortie
LP/LP Branchement à la ligne

Pontet pour fermeture / ouverture de la ligne
J1 pontet inséré = fermeture ligne sur 100Ω
pontet enlevé = ligne ouverte

Note
Les alimentations sont protégées contre les surcharges ou les court-circuits par un détecteur de température (protection-thermique). Pour le réarmer, il faut débrancher la tension du réseau pendant environ 1 minute, et la rétablir après avoir éliminé le défaut.

Attention
- L'appareil ne doit pas être exposé au ruissellement, ni aux projections d'eau.
- Un interrupteur de réseau bipolaire, avec une séparation des contacts d'au moins 3 mm sur chaque pôle doit être incorporé dans l'installation électrique du bâtiment.

Collegamento dell'alimentatore di linea art.2221ML al distributore di linea DV2420
Connection of the line power supply art.2221ML to the line distributor DV2420
Liaison de l'alimenteur de ligne art.2221ML au distributeur de ligne DV2420

Per gli schemi installativi fare riferimento al manuale tecnico 13 e ai manuali di istruzione presenti nelle confezioni di alcuni prodotti della linea DUO.

For the installed schemes to make you reference to the technical manual 13 and to the present instruction manuals in the package of some products of the line Duo.

Pour les schémas installés vous faire référence au technicien manuel 13 et aux manuels d'instruction tu présentes dans les emballages de quelques produits de la ligne DUO.

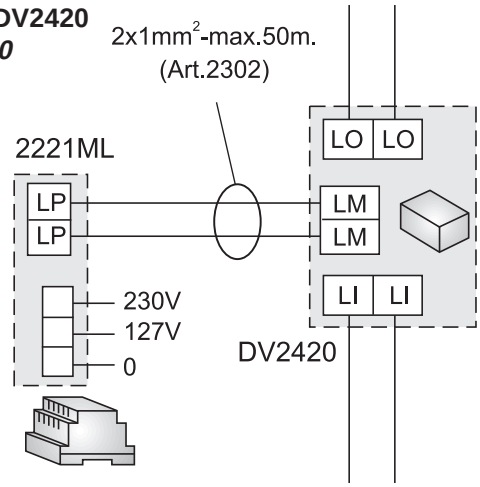

Smaltire il dispositivo secondo quanto prescritto dalle norme per la tutela dell'ambiente.
Dispose of the device in accordance with environmental regulations.
Écouler le dispositif selon tout ce qu'a été prescrit par les règles pour la tutelle du milieu.

ACI srl Farfisa Intercoms
Via E. Vanoni, 3 • 60027 Osimo (AN) • Italy
Tel: +39 071 7202038 (r.a.) • Fax: +39 071 7202037
e-mail: info@acifarfisa.it • www.acifarfisa.it

Cod.52704710

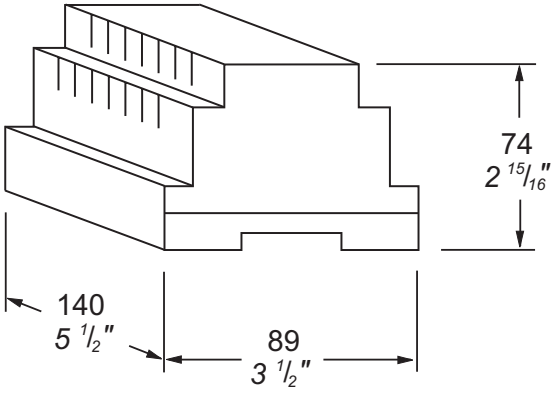

FARFISA INTERCOMS

Mi 2442

Art. 2221ML

(E) *ALIMENTADOR DE LÍNEA PARA SISTEMA DUO*

El alimentador está capaz de alimentar todos los aparatos de una instalación domótica DUO asegurando una impedancia acústica, vídeo y datos adecuada.

Datos técnicos

Tensión de red:	***(0 / 127)***	*127Vca*
	(0 / 230)	*220-230Vca*
Frecuencia:		*50 ÷ 60 Hz*
Potencia:		*60VA*
Corriente máxima en salida:		*0,5A*
Protección en salida:		*PTC*
Seguridad*:*		*conforme EN60065*
Temperatura de funcionamiento:		*0° ÷+40°C*
Máxima humedad admisible:		*90% RH*
Contenedor:		*DIN 8 módulos A*

Fijación en carril DIN o 2 tacos a expansión

Bornes de salida

LP/LP *Conexión a la línea*

Puente de cierre / apertura de la línea

J1 *puente colocado = cierre línea sobre 100Ω*
puente retrado= línea abierta

Nota

El alimentador está protegido contra sobrecargas o cortocircuitos con un sensor de temperatura (Termoprotector). Para el restable-cimiento serà necesario quitar la tensión de la red aproximadamente por 1 minuto y darla nuevamente después de haber eliminado el defecto.

Atención

- *El aparato no debe ser expuesto a la lluvia o a chorros de agua.*
- *Un interruptor bipolar, con una separación por lo menos de 3 mm, en cada polo, tiene que incorporarse en la instalación eléctrica del edificio.*

(P) ALIMENTADOR DE LINHA PARA SISTEMA DUO

O alimentador é capaz de alimentar todos os dispositivos de um sistema domótico DUO garantindo uma impedância áudio, vídeo e dados apropriada.

Dados técnicos

Tensão de rede:	**(0 / 127)**	127Vca
	(0 / 230)	220-230Vca
Frequência:		50 ÷ 60 Hz
Potência:		60VA
Corrente máxima em saída:		0,5A
Protecção em saída:		PTC
Segurança:		conforme EN60065
Temperatura do funcionamento:		0° ÷ +40°C
Máxima umidade admissivel:		90% HR
Recipiente:		DIN 8 modulós A

Fixável em barra DIN ou com dois parafusos a expansão

Terminais de saída

LP/LP Ligação à linha

Pontinho de abertura / fechamento da linha

J1 pontinho inserido = fechada linha em 100Ω
pontinho retirado = linha aperta

Nota

Os alimentadores são protegidos contra sobrecargas ou curto-circuitos para um sensor de temperatura (termoprotector). Para ligar de novo é necessário desligar a tensão eléctrica por mais ou menos 1 minuto e ligar de novo a tensão depois de ter corrigido o defeito.

Atenção

- O aparelho não deve ficar exposto a pingos ou salpicos.
- A instalação eléctrica do edifício deve ter um interruptor geral com separação dos contactos em pelo menos 3 mm em cada polo.

(D) *LEITUNGSVERSORGUNG FÜR DUO-SYSTEM*

Das Netzteil ist in der Lage alle Geräte einer DUO-Systems Anlage problemlos zu versorgen und gewährleistet dabei den angemessen Scheinwiderstand für Audio, Video und Daten.

Technische Daten

Versorgung:	***(0 / 127)***	*127Vac*
	(0 / 230)	*220-230Vac*
Frequenz:		*50 ÷ 60 Hz*
Leistung:		*60VA*
Ausgangsstrom:		*0,5A max.*
Schutz in der Ausgang:		*PTC*
Zulassungen:		*gemäß EN60065*
Betriebstemperatur:		*0° bis +40°C*
Max. zulässige Feuchtigkeit:		*90% RH*
Gehäuse:		*8 DIN A Module*

Befestigung auf DIN-Schiene oder an der Mauer mittels 2 Spreizdübeln

Ausgangsklemmen

LP/LP *Verbindung zur Leitung*

Brückenstecker Öffnen / Schließen Linie

J1 *Brückenstecker steckt = Schließung Linie auf 100Ω*
Brückenstecker steckt nicht = offene Linie

Anmerkung

Alle Netzteile enthalten keine Sicherungen, alle Ausgänge sind aber gegen Überlastung oder Kurzschluß durch Temperatursensoren (Temperaturschutzschalter) geschützt. Um nach einem Ausfall das Gerät wieder einzuschalten, reicht es die Netzspannung für ca.1 Minute abzuschalten und diese nach dem Beheben des verursachenden Defektes wieder einzuschalten.

Bitte Beachten

- *Das Gerät darf nicht Tropf- und Spritzwasser ausgesetzt werden.*
- *Ein allpoliger Netzschalter mit min. 3 mm Entfernung zwischen den beiden Polen muss in der Elektroinstallation des Gebäudes vorhanden sein.*

Enlace del alimentador de línea art.2221ML al distribuidor de línea DV2420
Conexão do alimentador de linha art.2221ML ao distribuidor de linha DV2420
Verbindung vom Zubringer von Linie art.2221ML zur Tankstelle von Linie DV2420

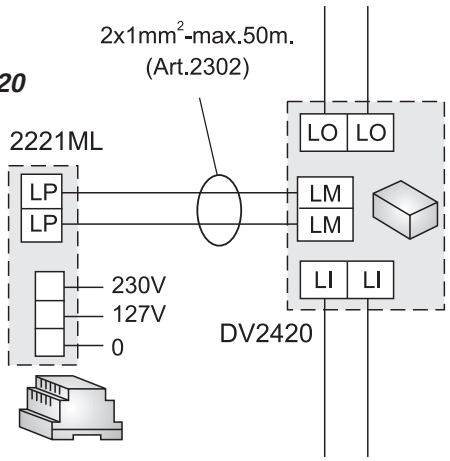

Por los esquemas instalados hacervos referencia al manual técnico 13 y a los manuales de instrucción presente en las confecciones de algunos productos de la línea DÚO.

Para os esquemas instalados lhe fazer referência para o manual 13 técnico e para os manuais de instrução presentes no imbalagem de alguns produtos de linha DUO.

Für die installierten Schemen euch zum technischen Handbuch 13 und zu den Handbüchern von Ausbildung anwesend in die Verpackungen von einigen Produkten der Linie DUO.

CE

Eliminar el aparato según cuánto prescrito por las normas por la tutela del entorno.
Disponha do dispositivo conforme regulamentos ambientais.
Werden Sie das Gerät in Übereinstimmung mit Umweltregulierungen los.

ACI srl Farfisa Intercoms
Via E. Vanoni, 3 • 60027 Osimo (AN) • Italy
Tel: +39 071 7202038 (r.a.) • Fax: +39 071 7202037
e-mail: info@acifarfisa.it • www.acifarfisa.it

Cod.52704710