

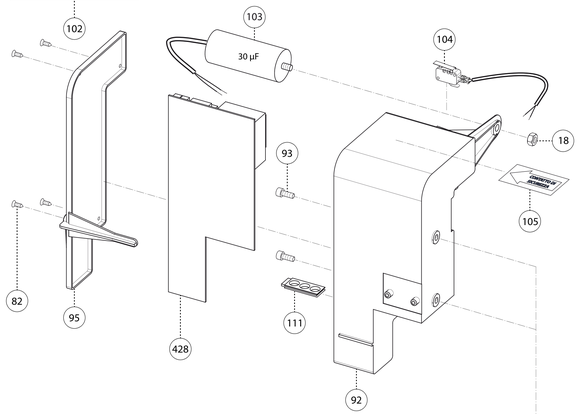

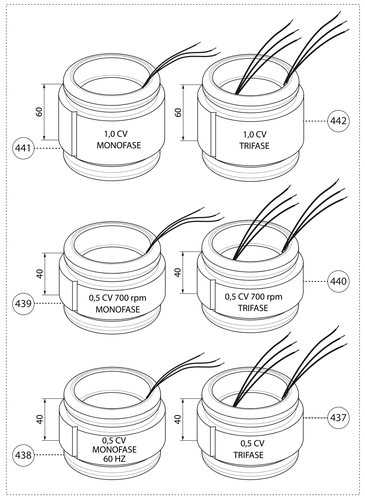

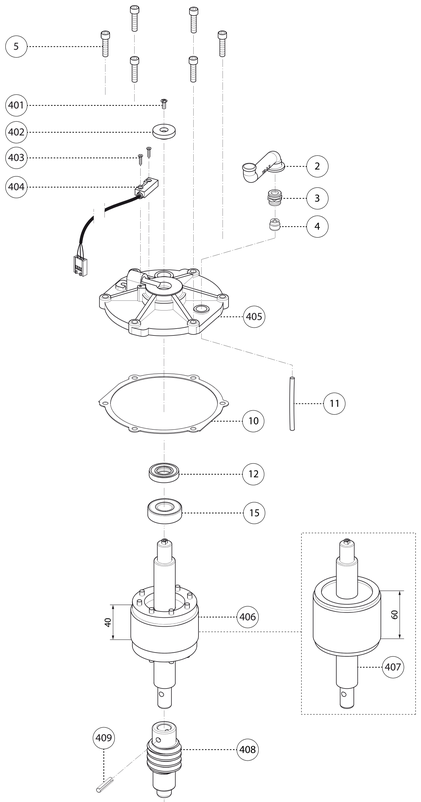

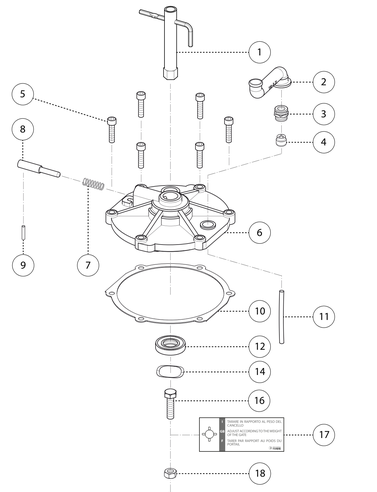

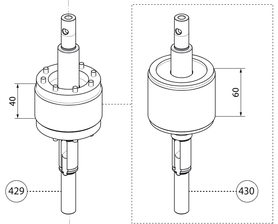

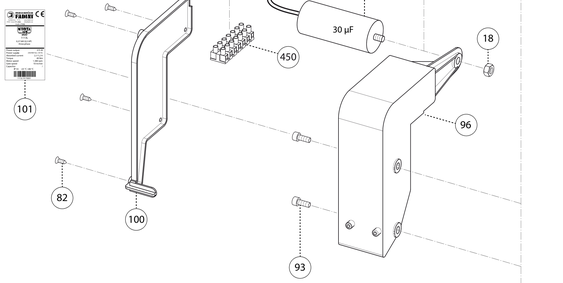

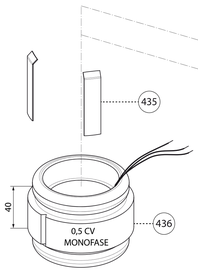

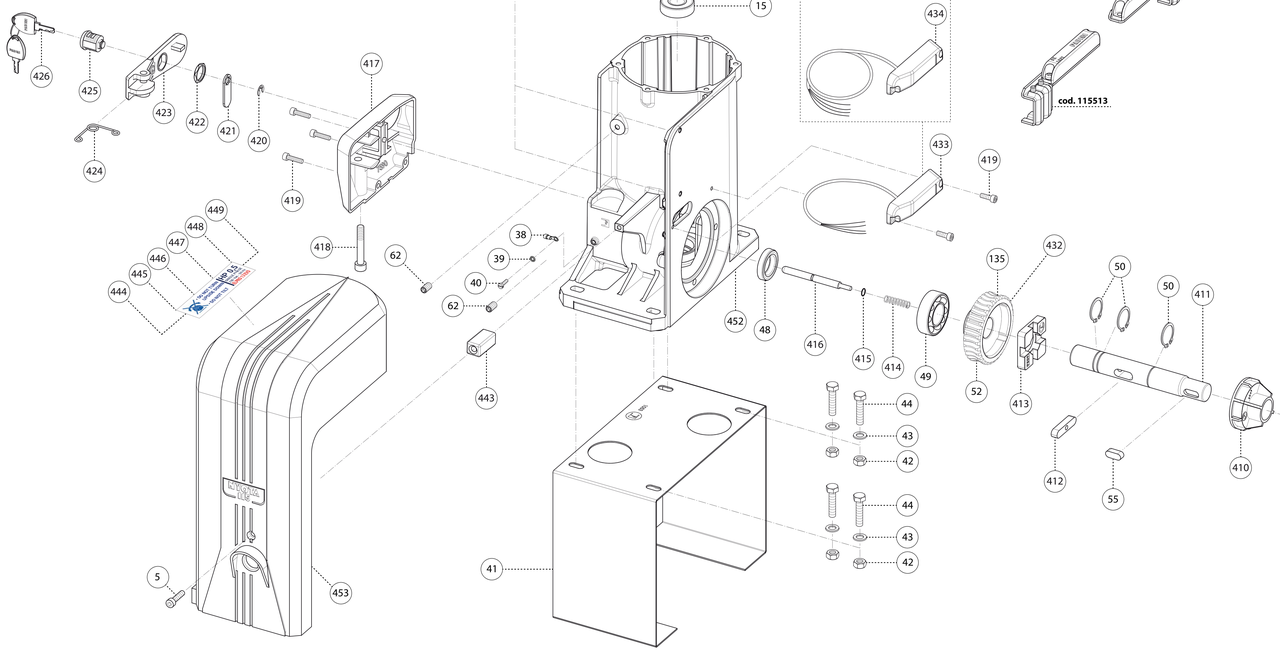

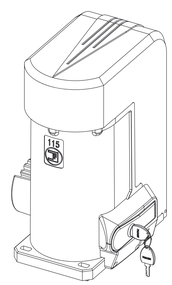

401 - VITE M4 TSC	1 - CHIAVE REGISTRO FRIZIONE mod. 1
402 - MAGNETE A 12 POLARITA'	2 - CONDOTTO PASSA CAVI ELETTRICI
403 - VITE 2,9x22 AUTOFILETTANTE	3 - GHIERA DI BLOCCO CAVI ELETTRICI
404 - RILEVATORE MAGNETICO ENCODER	4 - COLLARE PER CAVI ELETTRICI
405 - COPERCHIO MOTORE ELETTRICO CON ENCODER	5 - VITE M6x25 TEI
406 - ROTORE MOTORE ELETTRICO CV 0,5 - H40	6 - COPERCHIO MOTORE ELETTRICO CON FRIZIONE MECCANICA
407 - ROTORE MOTORE ELETTRICO CV 1,0 - H60	7 - MOLLA A COMPRESSIONE 0,7x8x24 SPINOTTO DI FERMO
408 - VITE SENZA FINE - MODULO 2,5	8 - SPINOTTO DI FERMO
409 - SPINA ELASTICA Ø 6x30	9 - SPINA ELASTICA Ø 3,5x18 ZINCATA
410 - CAMPANA PROTEZIONE CHIAVETTA	10 - GUARNIZIONE GUARNITAL COPERCHIO MOTORE ELETTRICO
411 - ALBERO DI TRASCINAMENTO	11 - GUAINA Ø5x90 PASSA FILI ELETTRICI
412 - CHIAVETTA 10x45 DI SBLOCCO	12 - GUARNIZIONE DI TENUTA 35-17-7
413 - PIASTRINA SAGOMATA DELLO SBLOCCO	
414 - MOLLA DELLO SBLOCCO Ø1x8,3x30,5	14 - ANELLO ESPANSIBILE Ø 40
415 - GUARNIZIONE OR 2018	15 - CUSCINETTO RADIALE 6203 - 2RS
416 - SPINA DELLO SBLOCCO MANUALE	16 - VITE M8x30 TE
417 - SUPPORTO MANIGLIA DI SBLOCCO	17 - CARTELLINO DI TARATURA FRIZIONE
418 - VITE M8x50 TEI	18 - DADO M8x6
419 - VITE M5x16 TEI	19 - SPINOTTO DISTANZIALE Ø6x151
420 - SEEGER DA 7	
421 - LEVETTA DA 35 mm	24 - COLLARE SPINGI MOLLE FRIZIONE MECCANICA
422 - DADO STRETTO M19 x p1,2	25 - MOLLA A COMPRESSIONE 0,8x7,2x15 COLLARE FRIZIONE
423 - MANIGLIA DI SBLOCCO MANUALE	26 - SEEGER E50
424 - MOLLA INOX DI AIUTO MANIGLIA ALLO SBLOCCO	27 - DISCO DI TRASCINAMENTO FRIZIONE mod. 28
425 - SERRATURA WA7001 CON CILINDRO E CASSA	28 - DISCO DENTATO FRIZIONE IN OTTONE mod. 29
426 - CHIAVI CIFRATE WA7001	29 - FERMO FORCELLA mod. 31
	30 - MOLLA A TAZZA DI COMPENSAZIONE Ø27,6x17,3x0,5
428 - SCHEDA PROGRAMMATORE ELETTRONICO ELPRO 12 EVO	31 - BOCCOLA IN BRONZO PER VITE SENZA FINE
429 - ROTORE MOTORE ELETTRICO 0,5 CV - H40 FRIZIONE MECCANICA	32 - VITE SENZA FINE mod.33
430 - ROTORE MOTORE ELETTRICO 1,0 CV - H60 FRIZIONE MECCANICA	
431 - VITE SENZA FINE MODULO 2 - 60 Hz	38 - CAPOCORDA AD OCCHIO
432 - CORONA DENTATA Z=38 MODULO 2 IN BRONZO	39 - RONDELLA Ø 5 DENTELLATA
433 - FINECORSA MAGNETICO CAVO CORTO	40 - VITE M5x10 TCC
434 - FINECORSA MAGNETICO CAVO LUNGO	41 - BASAMENTO DI ANCORAGGIO mod. 37
435 - LAMA FERMO STATORE	42 - DADO M8x8 BASAMENTO DI ANCORAGGIO
436 - STATORE MOTORE ELETTRICO MONOFASE 0,5 CV - H 40	43 - RONDELLA Ø 8
437 - STATORE MOTORE ELETTRICO TRIFASE 0,5 CV - H 40	44 - VITE M8x35 TE DI FISSAGGIO BASAMENTO
438 - STATORE MOTORE ELETTRICO MONOFASE 0,5 CV - H 40 - 60 Hz	
439 - STATORE MOTORE ELETTRICO MONOFASE 0,5 CV - H 40 - 700 rpm	48 - GUARNIZIONE DI TENUTA 38-25-8
440 - STATORE MOTORE ELETTRICO TRIFASE 0,5 CV - H 40 - 700 rpm	49 - CUSCINETTO RADIALE 6205
441 - STATORE MOTORE ELETTRICO MONOFASE 1,0 CV - H 60	50 - SEEGER E25
442 - STATORE MOTORE ELETTRICO TRIFASE 1,0 CV - H 60	
443 - DISTANZIALE FISSAGGIO COFANO	52 - CORONA DENTATA Z = 32 MODULO 2,5 IN BRONZO
444 - ADESIVO IDENTIFICATIVO NYOTA MONOFASE ELPRO 12 EVO - 0,5 CV	
445 - ADESIVO IDENTIFICATIVO NYOTA MONOFASE ELPRO 12 EVO - 1,0 CV	55 - CHIAVETTA 7x8x20
446 - ADESIVO IDENTIFICATIVO NYOTA TRIFASE 0,5 CV	56 - ANELLO ESPANSIBILE Ø 52 ESTERNO
447 - ADESIVO IDENTIFICATIVO NYOTA TRIFASE 1,0 CV	
448 - ADESIVO IDENTIFICATIVO NYOTA MONOFASE 0,5 CV	59 - FLANGIA SUPPORTO ALBERO INGRANAGGIO mod. 50
449 - ADESIVO IDENTIFICATIVO NYOTA MONOFASE 1,0 CV	60 - VITE M8x20 TEI PER FLANGIA DI SUPPORTO
450 - MORSETTIERA A 7 POSTI	61 - INGRANAGGIO Z18 M4
451 - CARTELLINO COLLEGAMENTI ELETTRICI	62 - GRANO DI FERMO M8x16 A PUNTA
452 - CASSA RIDUTTORE	
453 - COFANO	82 - VITE AUTOFILETTANTE 4,2x13 TS
	92 - CONTENITORE SCHEDA PROGRAMMATORE mod. 92
	93 - VITE M6x14 TEI
	95 - COPERCHIO CONTENITORE SCHEDA mod. 94
	96 - CONTENITORE CAVI ELETTRICI mod.33
	100 - COPERCHIO CONTENITORE CAVI ELETTRICI mod.86
	101 - CARTELLINO ADESIVO DATI TECNICI MOTORE ELETTRICO
	102 - LIBRETTO D'ISTRUZIONE MULTILINGUA SCHEMA ELETTRICO ELPRO 12 PLUS / ELPRO 12 EVO
	103 - CONDENSATORE DA 30 µF
	104 - MICROINTERRUTTORE CON CAVO ELETTRICO
	105 - CARTELLINO ADESIVO "CONTATTO DI SICUREZZA"
	111 - PASSACAVO A 3 FORI PER SCATOLA PROGRAMMATORE
	114 - COPRI INGRANAGGIO
	116 - GUARNIZIONE OR 2300
	117 - SFERA Ø 8,73 PER VITE SENZA FINE
	134 - VITE SENZA FINE A 3 PRINCIPI CON SEDE "DISCO DENTATO FRIZIONE"
	135 - CORONA DENTATA A 3 PRINCIPI Z = 42 IN BRONZO

Dis.N° 8298	Scala A0	Materiale	Note
Data 06-09-2018	Complessivo	Tolleranze non indicate	Raccordi non indicati
Disegnato Simone B.	Denominazione ESPLOSO NYOTA 115 EVO		
Visto			meccanica FADINI ufficiotecnico@fadini.net

A termini di legge la Meccanica Fadini vieta la comunicazione e/o riproduzione a terzi del contenuto di questo disegno senza ufficiale autorizzazione