

MAD Fermetures

Motorisations - Automatismes
Distribution - Fermetures

CATALOGUE TARIF 2026

www.madfermetures.com

Motorisations Automatismes Distribution Fermetures Distributeur officiel des marques:

MF
MAD Fermetures

GIBIDI - Automatismes - Barrières - Bornes - Moteurs VR

G:B:D:
CREATIVE AUTOMATIONS

Spécialisé dans les motorisations à bain d'huile et vérins hydrauliques GIBIDI est le spécialiste pour motoriser les portails intensifs. Gibidi propose aussi tout une gamme de motorisation pour l'habitat avec facilité de progamation.

BENINCA - Automatismes - Barrières

BENINCA
TECHNOLOGY TO OPEN

Bénéficiant d'une expérience de 40 ans, BENINCA propose une large gamme de produits en constante innovation au fil des ans. Beninca a développé la technologie ESA+ qui réduit les consommations lors des phases de veille.

SOMFY - Moteurs Volets Roulants - Maison Connectée

somfy

Retrouvez toute la gamme de moteurs tubulaires pour votre SAV. Connectez vous à la TAHOMA et pilotez les volets, l'éclairage, les caméras, l'alarme et le chauffage de votre maison.

FARFISA - Interphonie Habitat et Collectif

FARFISA
INTERCOMS SINCE 1967

Retrouvez toute la gamme d'interphones audio, vidéo, pour l'habitat, le collectif et l'industriel. En technologie 2 fils (DUO) IP (IP EVO) et sans fil (MYCOM). La gamme SEE EASY pour l'habitat est équipé du WIFI.

INTRATONE - Interphonie - Contrôle d'accès

intratone

Acteur incontournable de l'interponie, INTRATONE propose toute une gamme d'interphones et de systèmes de contrôle d'accès pilotable en tepms réél grâce à sa technologie en GSM et sa gestion depuis son interface.

SOMMAIRE

AUTOMATISMES P4

BATTANTS P5

COULISSANTS P21

PORTES DE GARAGE P31

BARRIERES BORNES P36

COMMANDES P46

ORGANES DE COMMANDES P47

SECURITES ET SIGNALISATIONS P59

VEROUILLAGES P65

MOTORISATION DE RIDEAUX ET VOLETS ROULANTS P70

INTERPHONES P81

Retrouvez tous les produits notices, documentations sur
www.madfermetures.com
nous contacter: contact@madfermetures.com

AUTOMATISMES DE PORTAILS BATTANTS

VIS SANS FIN P5

BRAS ARTICULES P9

MOTEURS ENTERRES P15

VERINS HYDRAULIQUES P19

ACCESSOIRES et pièces détachées
sur www.madfermetures.com



AGO / KUDA

G:B:D: CREATIVE AUTOMATIONS

Opérateur électromécanique
Usage résidentiel



AGO 424E : 24V - 4m
AGO 400 : 230V - 4m

AGO 624E : 24V - 5m
AGO 600 : 230V - 5m

KUDA 150 : 24V - 2m
KUDA 200 : 24V - 2,5m



K160/BF: Kit AGO 400
965 € HT
K164/BF: Kit AGO 424E
1135 € HT
17000SX/DX: AGO 600
605 € HT
17024SX/DX: AGO 624E
605 € HT
K155BF: Kit KUDA 150
783 € HT
K205BF: Kit KUDA 200
947 € HT

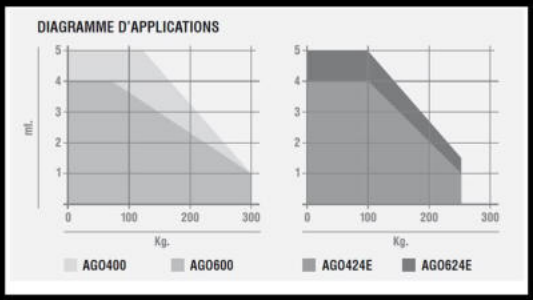

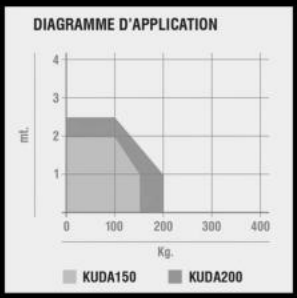

Légende:
E = encodeur; B = récepteur + 2 télécommandes
F = Photocellules; L = Lampe clignotante

CÔTES D'INSTALLATION

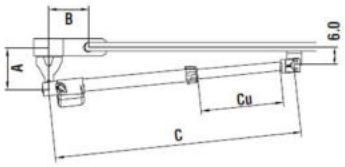

	A	B	C	Cu
	OUVERTURE 95°			
AGO400	145	145	1122	478
AGO600	280	280	1532	678
	OUVERTURE 120°			
	A	B	C	Cu
AGO400	170	110	1122	478
AGO600	310	120	1532	678

SERRA 321/330

G:B:D: CREATIVE AUTOMATIONS

Opérateur électromécanique
Usage résidentiel



K327BF: Kit SERRA 330
1081 € HT

K326BF: Kit SERRA 321
1349 € HT

SERRA 330 230V - 3,50 m - Brides à visser
SERRA 321 24V - 3,50 m - Brides à visser

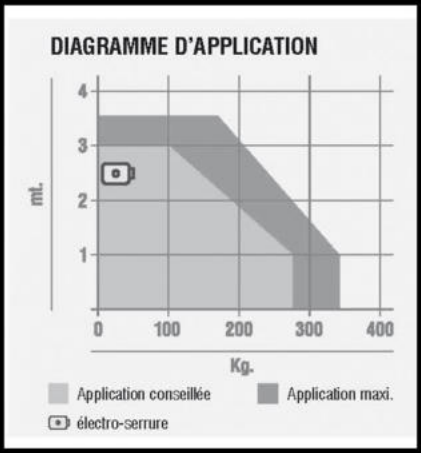

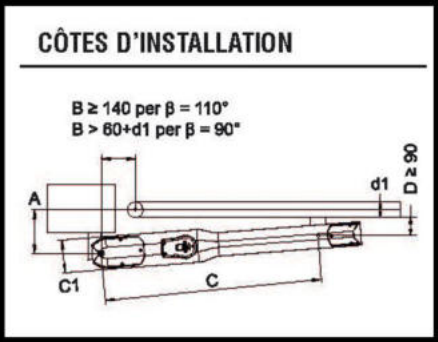

	ß	A	B	C	D	C1
SERRA320	90°	140	125	725	100	109x151
SERRA320	90°	150	150	731	100	109x151
SERRA320	100°	140	140	730	90	109x151
SERRA320	110°	120	140	730	90	109x151

Légende:
E = encodeur; B = récepteur + 2 télécommandes
F = Photocellules; L = Lampe clignotante

BOB 21 / 50

BENINCA
TECHNOLOGY TO OPEN

Opérateur linéaire à vis sans fin



BOB 21 230V 2,10m
BOB 2124 24V 2,10m

BOB 50 230V 5m
BOB 5024 24V 5m

KBOB21M.FR: Kit BOB 230V
1279 € HT
KBOB2124E: Kit BOB 24V
1575 € HT

KBOB50M: Kit BOB 230V
2035 € HT
KBOB5024E: Kit BOB 24V
2347 € HT

KBOB2124SOLAIRE:
Kit BOB 24V + Kit KSUN
3879 € HT

les prix indiqués sont donnés à titre indicatif et sont susceptibles d'être modifiés sans préavis.

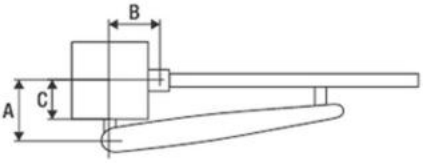

BOB 21

A (mm)	B (mm)	C (mm)
105-135	115-135	50-80

BOB 50

A (mm)	B (mm)	C (mm)
150-225	150-225	90-155





KBOB2124SOLAIRE: Kit BOB 24V + Kit KSUN
Solution complète pour automatiser un portail battant alimenté par énergie solaire.

TOM 4024E

BENINCÀ
TECHNOLOGY TO OPEN

Opérateur Téléscopique à vis sans fin



BTOM4024E: TOM 4024E 24V, 4m: 969 € HT
BTOM4024E REVERSE: TOM 4024E REVERSIBLE 24V, 4m: 753 € HT

TOM 4024E 24V 4m

les prix indiqués sont donnés à titre indicatif et sont susceptibles d'être modifiés sans préavis.

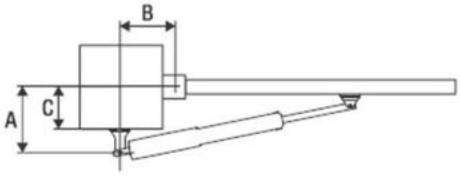

A (mm)	B (mm)	C (mm)
100-272,5	150-250	25-200



TOM.SR
Patte arrière réglable à fixer (option)



BRAINY24.CB-SW
Kit batteries 24V (option)

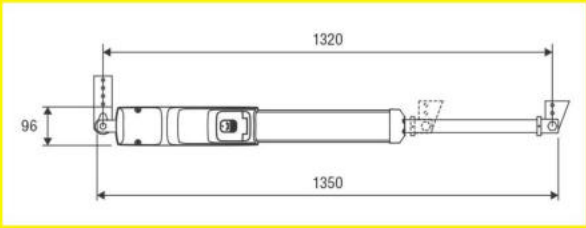

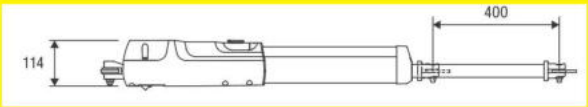

SNAPPER

Bras articulé
Usage résidentiel



SNAPPER - 24V - 2,50m

K454BF: Kit SNAPPER
1277 € HT

les prix indiqués sont donnés à titre indicatif et sont susceptibles d'être modifiés sans préavis.

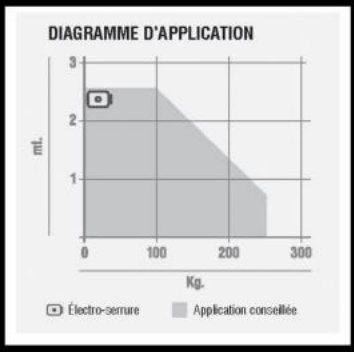

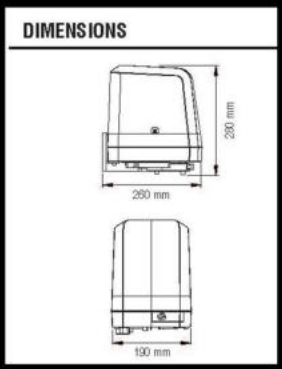

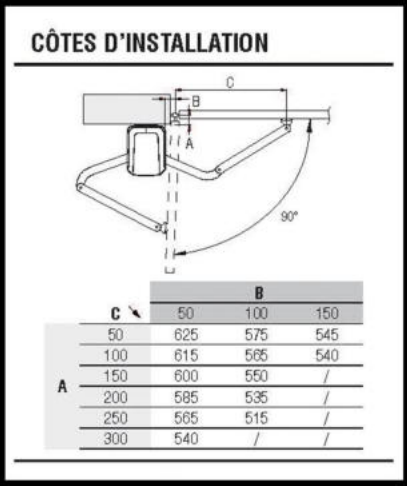

A \ C	B 50	100	150
50	625	575	545
100	615	565	540
150	600	550	/
200	585	535	/
250	565	515	/
300	540	/	/

Légende:
E = encodeur; B = récepteur + 2 télécommandes
F = Photocellules; L = Lampe clignotante

ART5000/5024

Bras articulé Usage résidentiel

G:B:D: CREATIVE AUTOMATIONS



K351/BF: Kit ART 5000
1887 € HT
K354/BF: Kit ART 5024
2135 € HT

ART 351 - 230V - 3m
ART 324 - 24V - 3m

les prix indiqués sont donnés à titre indicatif et sont susceptibles d'être modifiés sans préavis.

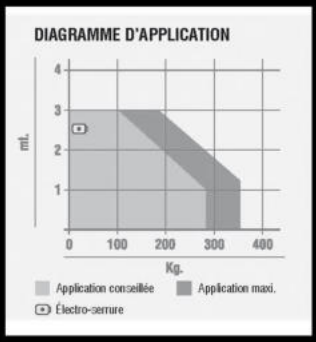

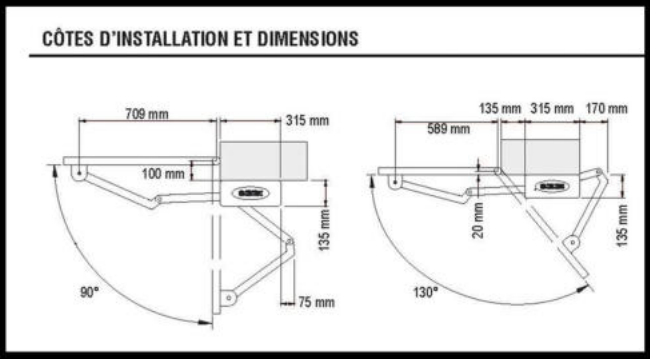

Légende:
B = récepteur + 2 télécommandes; F = Photocellules; L = Lampe clignotante



AJ00311
Déverouillage à clé
pour ART
155 € HT

SAM

Bras articulé



BKSAM: Kit SAM
1213 € HT

Options: Bras à glissière, bras pour vantail incliné, déverouillage extérieur

SAM - 24V - 2,50m

les prix indiqués sont donnés à titre indicatif et sont susceptibles d'être modifiés sans préavis.

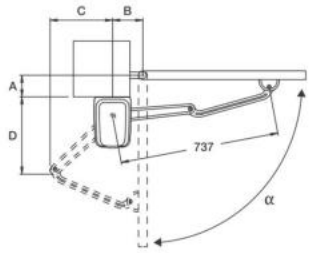

α	A (mm)	B (mm)	C (mm)	D (mm)
90°	20	140	260	390
90°	50	140	270	380
90°	120	140	300	350
90°	200	140	315	330
90°	**280**	**150**	**300**	**345**
100°	50	160	330	305
105°	100	200	360	255
110°	50	210	365	240
120°	20	250	380	180

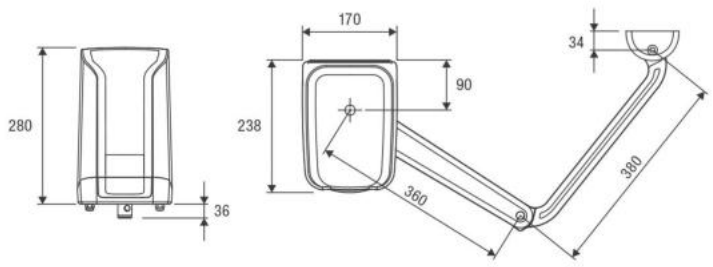

SAM PLUS

Bras articulé usage résidentiel

BENINCA
TECHNOLOGY TO OPEN



BKSAM PLUS:
Kit SAM PLUS
1393 € HT

SAM PLUS - 24V - 6m

les prix indiqués sont donnés à titre indicatif et sont susceptibles d'être modifiés sans préavis.

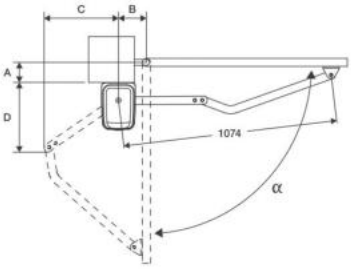

α	A (mm)	B (mm)	C (mm)	D (mm)
90°	50	145	435	385
90°	100	145	460	350
90°	150	145	480	315
90°	200	145	500	270
90°	250	145	515	220
90°	300	145	525	170
90°	**350**	**145**	**530**	**105**
100°	50	150	500	400
105°	100	190	570	290
110°	50	200	595	280
120°	20	250	660	175

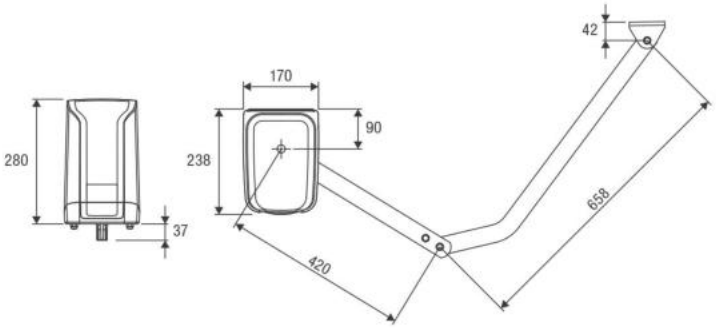

PREMIER

Bras articulé usage résidentiel

BENINCÀ
TECHNOLOGY TO OPEN





BKPR: Kit PREMIER
1963 € HT
BKPR.24: Kit PREMIER24
2195 € HT

PREMIER - 230V - 4m
PREMIER24 - 24V - 4m

les prix indiqués sont donnés à titre indicatif et sont susceptibles d'être modifiés sans préavis.

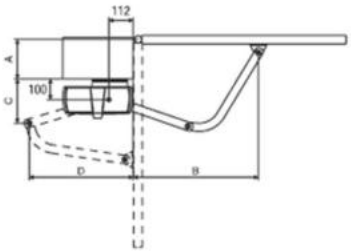

A (mm)	B (mm)	C (mm)	D (mm)
50	883	277	429
150	851	181	466
200	828	117	475
250	800	32	469
300	846	28	468

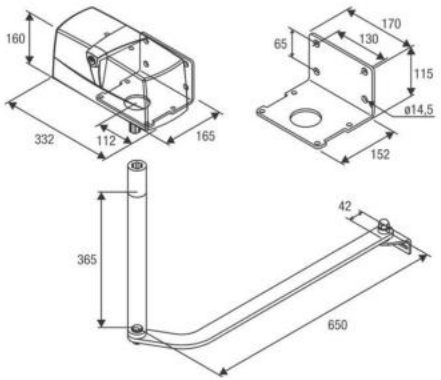

DU350FX

Bras articulé usage intensif

BENINCA
TECHNOLOGY TO OPEN



BDU350FX:
Moteur seul DU350FX
1977 € HT

DU350FX
4m - 230V

les prix indiqués sont donnés à titre indicatif et sont susceptibles d'être modifiés sans préavis.

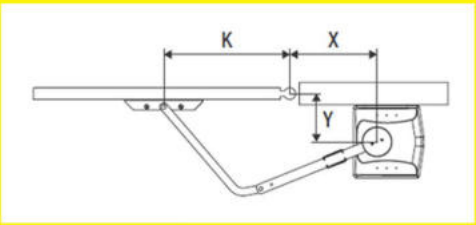

X (mm)	Y (mm)	K (mm)	Degrés Ouverture	Temps d'ouverture
180	300	950	90°	17"
180	590	850	90°	20"
450	450	650	110°	16"
450	250	700	120°	20"

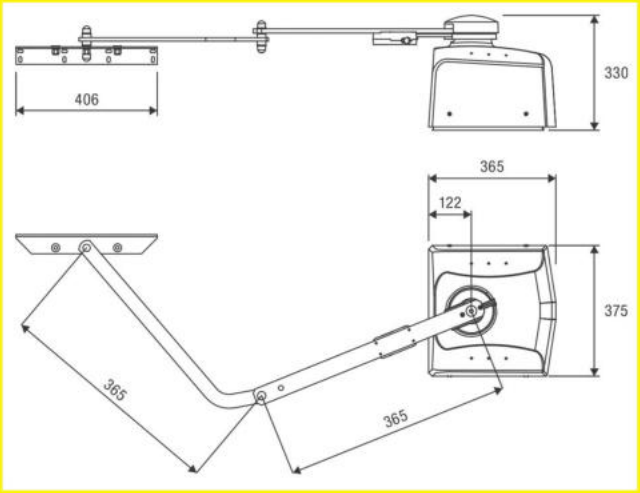

GROUND

Opérateur électromécanique enterré

G:B:D:
CREATIVE AUTOMATIONS



K608/BF: Kit GROUND 610
2375 € HT
K640/BF: Kit GROUND 634
2569 € HT

GROUND 610 - 230V - 3,50m
GROUND 634 - 24V - 3,50m Encodeur

les prix indiqués sont donnés à titre indicatif et sont susceptibles d'être modifiés sans préavis.

DIAGRAMME D'APPLICATION

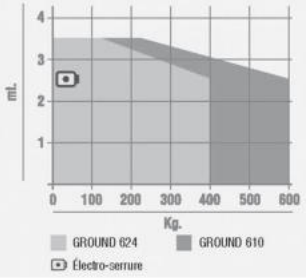

CÔTES D'INSTALLATION

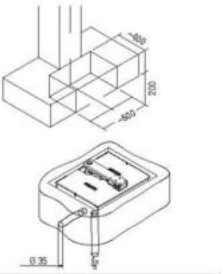

DIMENSIONS

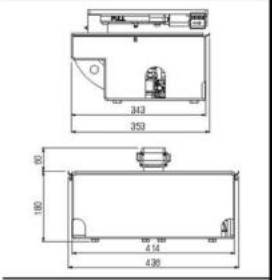



AS06270
Platine BE24G
pour GROUND 634



AJ00920
Levier de déverouillage
avec clés profil européen



FLOOR

Opérateur hydraulique enterré



FLOOR 850 230V 3,50m - 150°
FLOOR 880 230V 3,50m - 180°

FLOOR 854 24V 3,50m - 150°
FLOOR 884 24V 3,50m - 180°

K870/BF: Kit FLOOR 850
3881 € HT
K875/BF: Kit FLOOR 854
4269 € HT

K880/BF: Kit FLOOR 880
3845 € HT
K884/BF: Kit FLOOR 844
4445 € HT

les prix indiqués sont donnés à titre indicatif et sont susceptibles d'être modifiés sans préavis.

Légende: B = récepteur + 2 télécommandes; F = Photocellules; L = Lampe clignotante

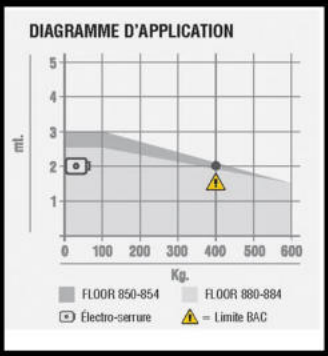

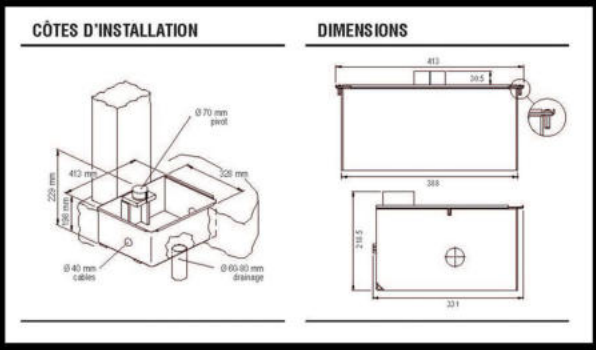



A90750P



A90564P



AW51570





DU.IT14N
DU.IT24NVE

Opérateur électromécanique enterré



KITDUIT14N:
Kit DUIT14N 3291 € HT

KITDUIT24NVE:
Kit DUIT24NVE 3739 € HT

DU.IT14N - 230V - 3,50m
DU.IT24NVE - 24V - 3,50m

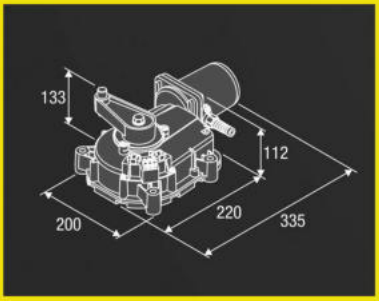

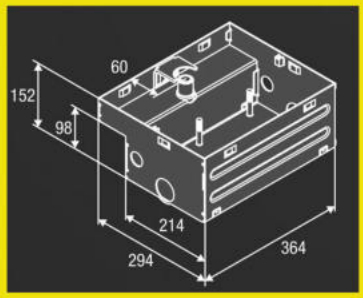

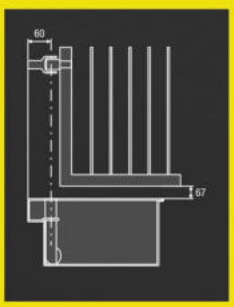



SB.DU180.L
Débrayage à 180° avec clé 6 pans



595.03
Adaptateurs pour installation de moteurs compatibles



DU.350N

Opérateur électromécanique enterré

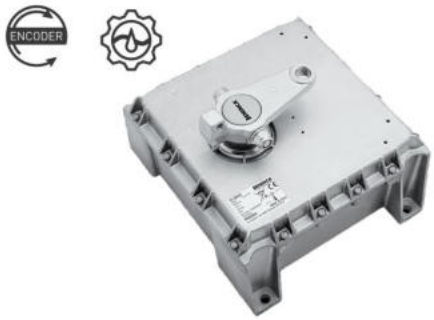

BKITDU350NV:
Kit DU350NV
4037 € HT

DU.350N - 230V - 4m

les prix indiqués sont donnés à titre indicatif et sont susceptibles d'être modifiés sans préavis.

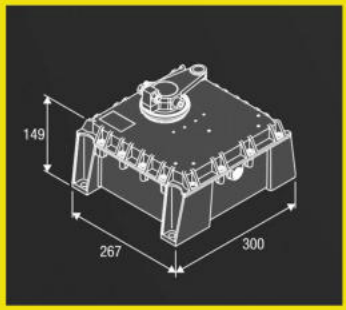

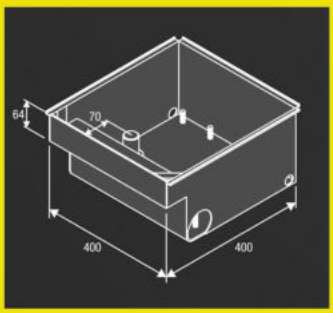

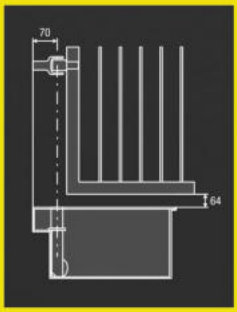



BRAINY
Platine de gestion
2 moteurs - enc



HEADY
Platine de gestion
2 moteurs

TOP EVO

Opérateur hydraulique libre / bloquant

G:B:D: CREATIVE AUTOMATIONS



29200E: TOP 291 EVO
39200E: TOP 391 EVO
44200E: TOP 441 EVO

29200ERS: TOP 291 EVO RALENTISSEMENTS RAPIDE
39200ERS: TOP 391 EVO RALENTISSEMENTS RAPIDE
44200ERS: TOP 441 EVO RALENTISSEMENTS RAPIDE

29200ER: TOP 291 EVO RALENTISSEMENTS
39200ER: TOP 391 EVO RALENTISSEMENTS
44200ER: TOP 441 EVO RALENTISSEMENTS

les prix indiqués sont donnés à titre indicatif et sont susceptibles d'être modifiés sans préavis.

Variantes des modèles disponibles: EVO = Moteur libre et/ou bloquant
R = Ralentissements . S = Speed, version rapide

29200E : 819 € HT
29200ER: 857 € HT
29200ERS: 1063 € HT

39200E : 1079 € HT
39200ER: 1117 € HT
39200ERS: 1369 € HT

44200E: 1119 € HT
44200ER: 1199 € HT
44200ERS: 1451 € HT

K291ERSBF: 1989 € HT

TOP EVO

Opérateur hydraulique libre / bloquant



K291ERSBF:
Kit TOP 291 EVO RS
1989 € HT

K391ERBF:
Kit TOP 391 EVO R
2117 € HT

TOP 291 - 230V -3,50m
TOP 391 - 230V - 4,50m
TOP 441 - 230V - 6m

les prix indiqués sont donnés à titre indicatif et sont susceptibles d'être modifiés sans préavis.

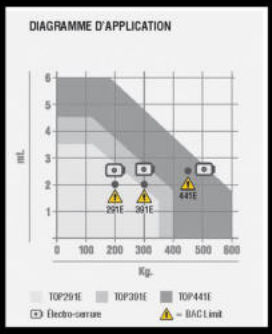

Variantes des modèles disponibles:
EVO = Moteur libre et/ou bloquant
R = Ralentissements
S = Speed, version rapide

CÔTES D'INSTALLATION

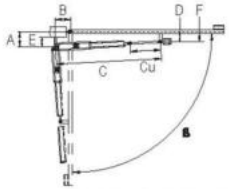

TOP	β	A	B	C	D	Cu	E	F
291E	90°	130	130	900	100	260		
291E	110°	110	120	900	95	265		
291ER-ER/S	90°	125	125	885	95	250		
291ER-ER/S	105°	110	110	885	95	245	>55	>80
391E	90°	130	130	950	100	260		
391E	110°	110	120	950	95	260		
391ER-ER/S	90°	125	125	940	100	250		
391ER-ER/S	105°	110	115	940	95	250		
441E	90°	205	205	1243	125	410		
441E	110°	175	175	1243	120	410	>65	>100
441ER-ER/S	90°	200	200	1243	120	400		
441ER-ER/S	110°	175	175	1243	120	400		

DIMENSIONS

TOP291E - 291ER - 291ER/S

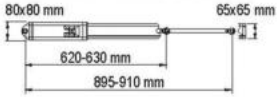

TOP391E - 391ER - 391ER/S

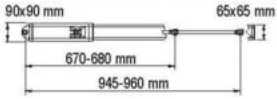

TOP441E - 441ER - 441ER/S

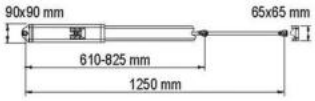

AUTOMATISMES DE PORTAILS COULISSANTS

RESIDENTIEL GIBIDI	P22
INDUSTRIEL GIBIDI	P24
RESIDENTIEL BENINCA	P27
INDUSTRIEL BENINCA	P28

ACCESSOIRES sur
www.madfermetures.com

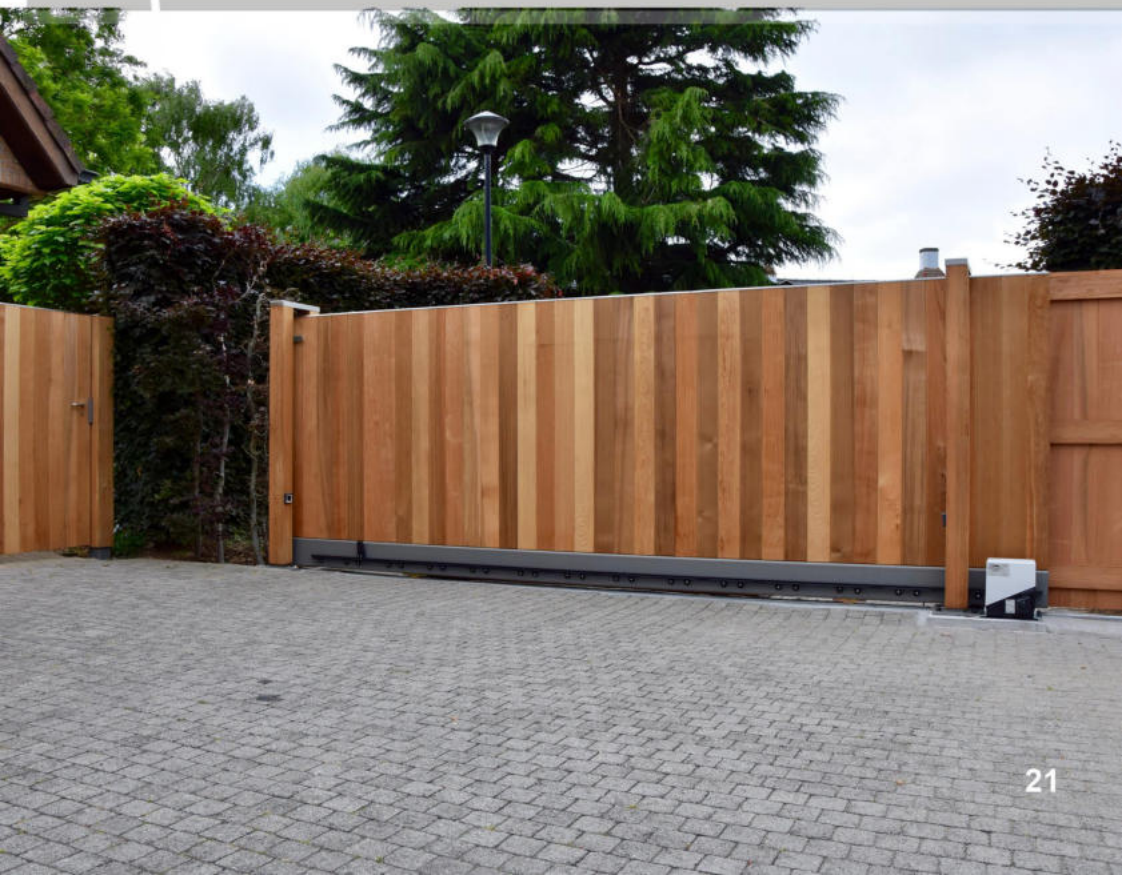

SL530/SL830

Moteur coulissant utilisation résidentielle

G:B:D:
CREATIVE AUTOMATIONS

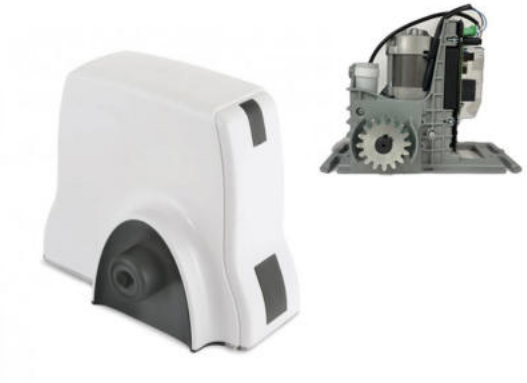

K530BF: Kit SL530
559 € HT
K830BF: Kit SL830
605 € HT

SL530 - 230V - 500 Kg
SL830 - 230V - 800 Kg

Légende:
B = récepteur + 2 télécommandes
F = Photocellules; L = Lampe clignotante
4M: 4m de crémaillères

les prix indiqués sont donnés à titre indicatif et sont susceptibles d'être modifiés sans préavis.

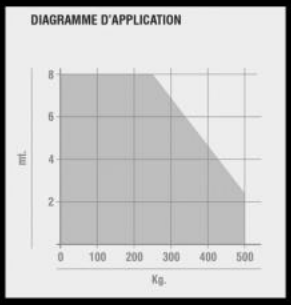

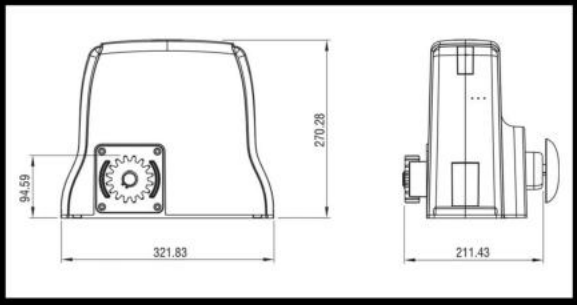



A90692P
Capot SL
57 € HT



A90702P
Clé triangle
16 € HT



AJ00600
Déverouillage
47 € HT

SL 544

Moteur coulissant utilisation résidentiel, petit collectif.

G:B:D:
CREATIVE AUTOMATIONS







K544/BF: Kit SL544
650 € HT
K544/BFL: Kit SL544
715 € HT
K544/BFL4M : Kit SL544 + 4m de crémaillères
799 € HT

SL 544 - 24V - 500 Kg

Légende:
B = récepteur + 2 télécommandes
F = Photocellules; L = Lampe clignotante
4M: 4m de crémaillères

les prix indiqués sont donnés à titre indicatif et sont susceptibles d'être modifiés sans préavis.

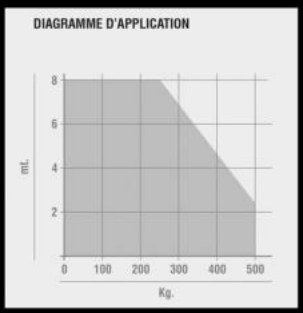

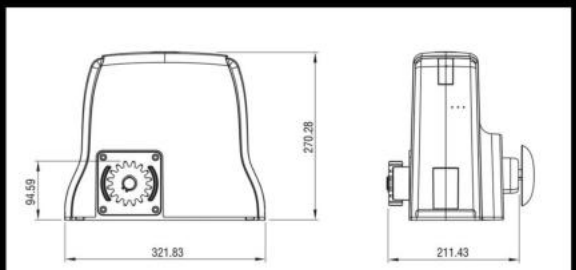



KITBATSL544
Kit Batterie
183 € HT



AS05860/M
Platine SE24
291 € HT



AJ00910
Equerre pour faimants
21 € HT

PASS 800

Moteur coulissant à bain d'huile pour portail de dimension moyenne





PASS 800 - 230V - 800 Kg

927708A9LN:
PASS 841E (avec platine)
965 € HT

9270089LN:
PASS 821 (sans platine)
779 € HT

K8256LNBF:
Kit PASS 841E
1059 € HT

les prix indiqués sont donnés à titre indicatif et sont susceptibles d'être modifiés sans préavis.

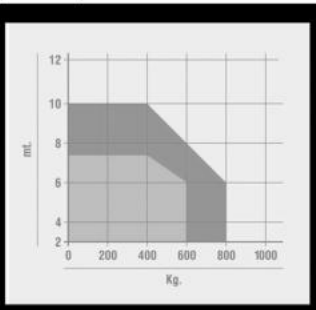

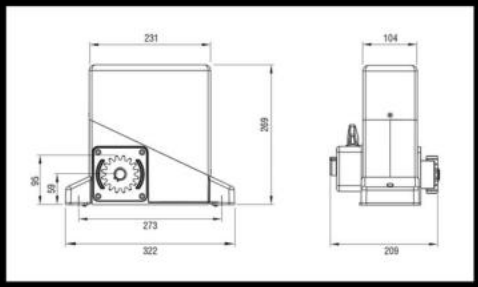

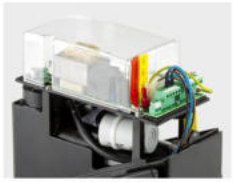

A90984P
SC230E Pour PASS
369 € HT



A90922P
Carte fin de courses
103 € HT



A90378P
déverouillage
129 € HT

PASS 1200 PASS 1800 PASS 2500

Moteur coulissant à bain d'huile pour portail de grande dimension et lourd







939812A9LN: PASS 1241E
1511 € HT

939818A9LN: PASS 1841E
1555 € HT

939025AN: PASS 2500E
1613 € HT

PASS 1200 - 1200 Kg 230V
PASS 1800 - 1800 Kg 230V
PASS 2500 - 2500 Kg 400V

les prix indiqués sont donnés à titre indicatif et sont susceptibles d'être modifiés sans préavis.

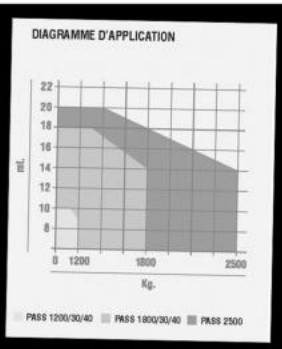

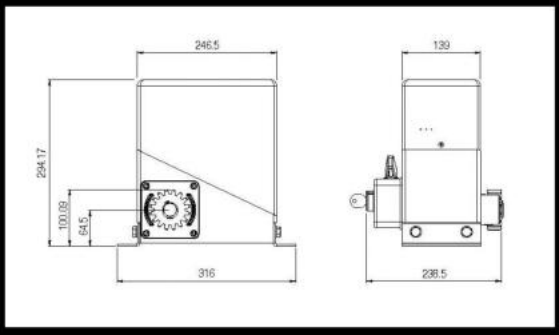



A90984P
SC230E Pour PASS
369 € HT



A90923P
Carte Fdc pour PASS
107 € HT



A90181P
Capot PASS
65 € HT

SOLUTIONS INDUS CE

Kits d'automatismes pour installations conformes norme 13241.1

Pour portail coulissant: BENINCA

TECHNOLOGY TO OPEN



BKBULL1524-13241:
Kit d'automatisme pour portail coulissant jusqu'à 1500 Kg avec BULL 1524 BENINCA en 24V pour usage collectif
Dossier d'ouvrage exécuté

1921 € HT

les prix indiqués sont donnés à titre indicatif et sont susceptibles d'être modifiés sans préavis.

Pour portail battant:

FADINI Tapricancello

KITHINDI280-13241:
Kit d'automatisme pour portail battant avec HINDI 280 FADINI en 230V pour usage intensif
course 280 mm
Dossier d'ouvrage exécuté
3621 € HT

KITHINDI400-13241:
Kit d'automatisme pour portail battant avec HINDI 400 FADINI en 230V pour usage intensif
course 400 mm
Dossier d'ouvrage exécuté
4265 € HT



BULL 424 SW BULL 624 SW BULL 624 TURBO

Moteur coulissant utilisation résidentielle, petit collectif.





KBULL424SW:
Kit BULL 424
689 € HT
KBULL624ESA:
Kit BULL 624
839 € HT
KBULL624TURBO:
Kit BULL 624 TURBO
967 € HT

BUL424SW - 400 Kg -24V
BULL624SW - 600 Kg - 24V / TURBO: rapide

les prix indiqués sont donnés à titre indicatif et sont susceptibles d'être modifiés sans préavis.

BULL 600 TURBO:
Vitesse = 25,5 m/mn

Kit constitué de 1 moteur avec platine de gestion, 1 récepteur, 2 télécommandes, 1 jeu de cellules, 1 lampe clignotante

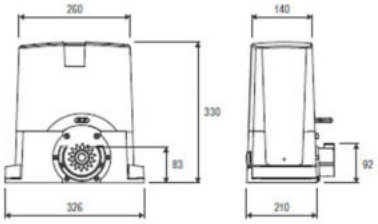



SB.BULL8.F
Déverouillage extérieur pour BULL



BT2.BAT
Kit Batterie 2.1 Ah

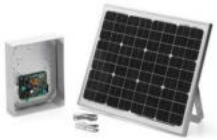

KBULLSOLAIRE
Kit BULL 624 + Kit Solaire KSUN

BULL 15M - 1524
BULL 1224 TURBO

BENINCA
TECHNOLOGY TO OPEN

Moteur coulissant à bain d'huile pour usage collectif





BBULL15M: BULL 15M
1559 € HT
BBULL1524: BULL 1524
1075 € HT
BBULL1224TURBO:
BULL 1224 TURBO
1389 € HT

les prix indiqués sont donnés à titre indicatif et sont susceptibles d'être modifiés sans préavis.

BULL15M - 1500 Kg - 230V
BULL 1524 - 1500 Kg - 24V
BULL 1224 TURBO - 1200 Kg - 24V

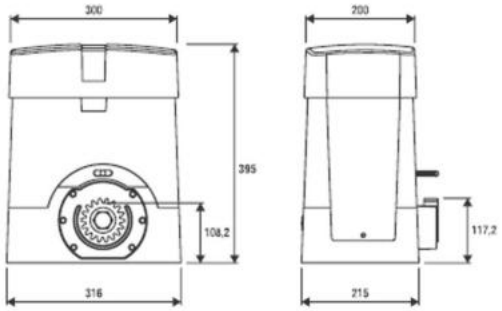



BULL.CA
Coiffe antivandale pour BULL

BULL 20HE
BULL HE REVERSE

Moteur coulissant à bain d'huile pour usage collectif



BBULL20HE: BULL 20HE
1191 € HT
BBULL HE REVERSE:
BULL HE REVERSE
1485 € HT
BBULL20T: 1451 € HT

les prix indiqués sont donnés à titre indicatif et sont susceptibles d'être modifiés sans préavis.

BULL 20 HE - 2000 Kg - 230V
BULL HE REVERSE - 1400 Kg - REVERSIBLE

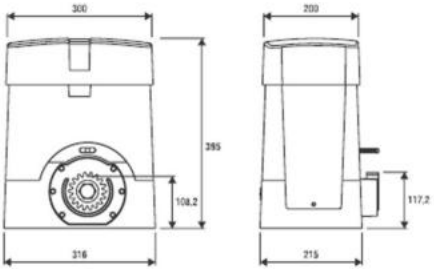



BULL20T
Opérateur triphasé
400V avec centrale

YAK 25 OTI

Moteur coulissant à bain d'huile pour usage industriel



BYAK25OTI: YAK 25 OTI
2417 € HT

YAK 25 OTI - 2500 Kg - 230V

les prix indiqués sont donnés à titre indicatif et sont susceptibles d'être modifiés sans préavis.

BISON

Moteur coulissant à bain d'huile pour usage industriel



BBISON35OTI: BISON 35 OTI
5987 € HT
BBISON35OTIL: BISON 35 OTIL
4579 € HT
BBISON45OTI: BISON 45 OTI
7830 € HT

BISON 35 OTI - 3500 Kg - 400V
BISON 35 OTI I - 3500 Kg - 230V
BISON 45 OTI - 4500 Kg - 400V

AUTOMATISMES DE PORTES DE GARAGES

KITS DE MOTORISATION
PORTES SECTIONNELLES
ET PORTES NON DEBORDANTES
OU A CONTRE-POIDS P32

MOTEURS LATERAUX POUR
PORTES INDUSTRIELLES P34

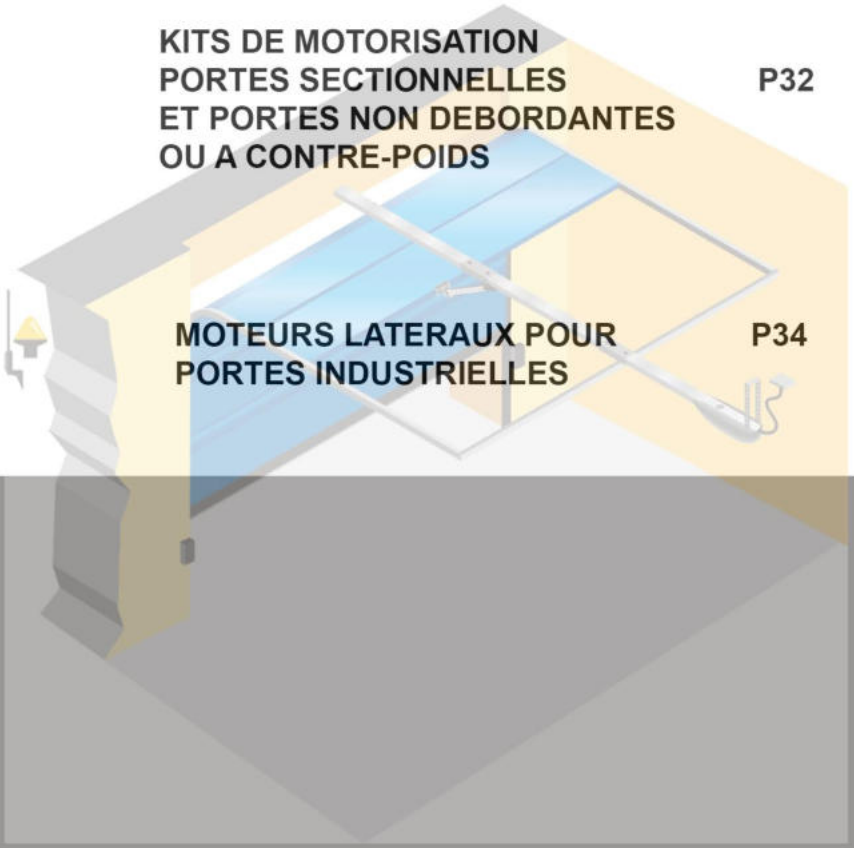



Bras courbe
AJ00303
175 € HT



AJ01460
Déverouillage
34 € HT



AJ01470
Kit extension,cable
pour déporter tête
80 € HT

TAIMEN

Motorisation Tirant-Poussant

G:B:D: CREATIVE AUTOMATIONS



K026/B: Kit TAIMEN 600N
397 € HT
K036/B: Kit TAIMEN 1200N
433 € HT

TAIMEN T6 10m²
TAIMEN T12 15m²

les prix indiqués sont donnés à titre indicatif et sont susceptibles d'être modifiés sans préavis.

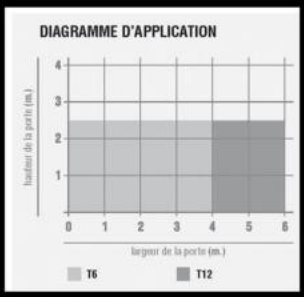

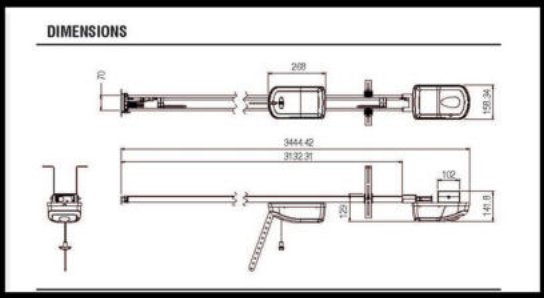



AJ01450
Rallonge 1m rail
83 € HT



AJ01455
Equerres de fixation additionnelles
35 € HT



AJ01510
Batterie de secours pour TAIMEN
250 € HT

JIM

Motorisation Tirant-Poussant

BENINCÀ
TECHNOLOGY TO OPEN



BKJM.3: Kit JIM.3 600N rail à courroie (2x1.50m)
509 € HT

JM3 10m²

les prix indiqués sont donnés à titre indicatif et sont susceptibles d'être modifiés sans préavis.

☐ **AVEC TRACTION À COURROIE**

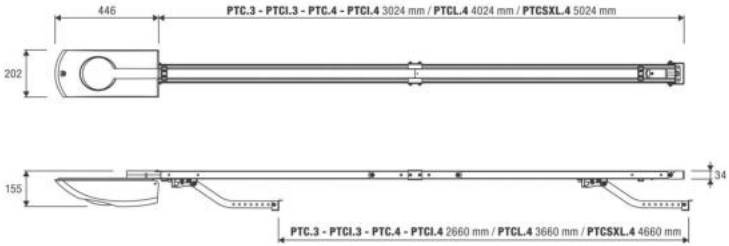

☐ **AVEC TRACTION À CHAÎNE**

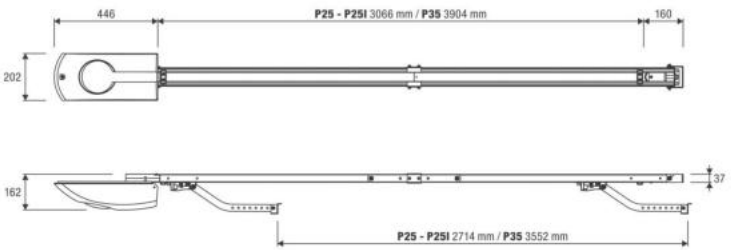

JACK 24

Motorisation pour portes sectionnelles. Usage Collectif/ Industriel



ENCODER

arc only

KNX

BeUP

512

BJACK24.80:
JACK 24
1233 € HT

JACK 24
35m² - 24V

les prix indiqués sont donnés à titre indicatif et sont susceptibles d'être modifiés sans préavis.

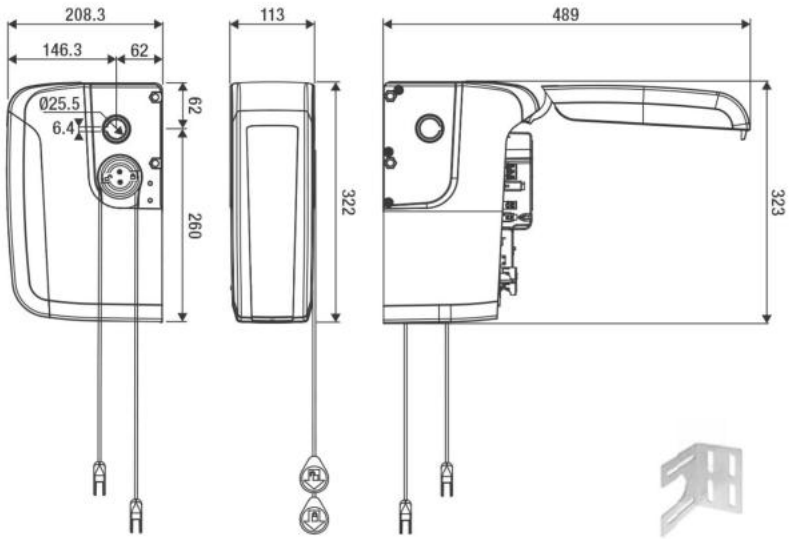

Plaque de fixation incluse

VN.M40 VN.MT40 VN.MT40V

Pour portes sectionnelles et portes roulantes. Usage Industriel

VN.M
40m²



BVN.M40: VNM40 230V à chaines
969 € HT
BVN.MT40: VNM40 400V à chaines
999 € HT
BVN.MT40V: VNM40 400V à chaines - intensif
2625 € HT

VN.S40 VN.ST40

Pour portes sectionnelles et portes roulantes. Usage Industriel

VN.S
40m²



BVN.S40: VNM40 230V dév rapide
967 € HT
BVN.ST40: VNM40 400V dév rapide
1145 € HT

BARR 544

Barrière électro-mécanique

G:B:D: CREATIVE AUTOMATIONS



Accessoires en commun

AJ01060: Lampe clignotante 125 € HT
AJ01482: Kit Batterie 243 € HT
AJ01020: Lyre de repos 117 € HT
AJ01021: Rallonge lyre AJ01020 77 € HT

Accessoires Lisse 80 x 40

AJ01010: Manchon de lisse 80x40 129 €HT
AJ01260: Support pendulaire 95 € HT
AB130..: Lisse 2m, 3m, 4m, 6m

les prix indiqués sont donnés à titre indicatif et sont susceptibles d'être modifiés sans préavis.





Accessoires Lisse 100 x 66

AJ01310: Manchon de lisse 100x66 123€ HT
AJ01130: Kit pour lisse articulé 325 € HT
AJ01140: Carter de lisse 47 € HT
AJ01050: Support articulé 115 € HT
AB130..: lisse 2m, 3m, 4m, 5m, 6m
AJ702..: Kit led ROUGE et VERT pour lisse de 2m, 3m, 4m, 5m, 6m
AJ012..: Kit Palpeur 8K2 pour lisse de 2m, 3m, 4m, 5m, 6m

BAYT 980

Barrière hydraulique intensive

FADINI
l'apricancello

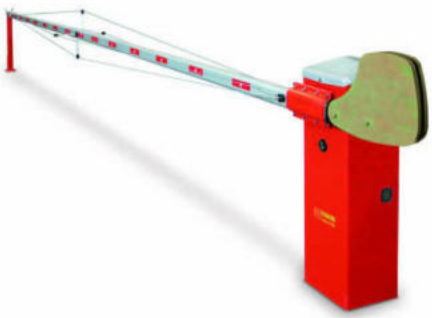

F9803DXL:
Barrière BAYT 980
version DROITE 8s
3987 € HT

BAYT 980 de 3 à 8m

les prix indiqués sont donnés à titre indicatif et sont susceptibles d'être modifiés sans préavis.

BENINCA
TECHNOLOGY TO OPEN

DIVA

Barrière Brushless Haute Vitesse

BKITDIVA5:
Kit barrière levante automatique électromécanique
BRUSHLESS 24V
BENINCA DIVA.5,
4793 € HT



3m en 0,8s

DIVA 5 jusqu'à 5m - 24V

EVA

Barrière levante

BENINCA
TECHNOLOGY TO OPEN



ENCODER

64

BEVA.5: Barrière LEVANTE 24Vdc BENINCA EVA5 passage maximum L5000mm
2541 € HT

EVA jusqu'à 8m - 24V

les prix indiqués sont donnés à titre indicatif et sont susceptibles d'être modifiés sans préavis.

BENINCA
TECHNOLOGY TO OPEN

LADY

Barrière hydraulique intensive

64



BKITLADY:
Kit barrière I ELECTROMECANIQUE 24V BENINCA LADY
2855 € HT

LADY jusqu'à 6m - 24V

LIMIT 4

Barrière manuelle



Avantages:

- Fût de barrière levante MANUELLE HIMOTIONS LIMIT4, acier THERMOLAQUE coloris RAL7021, fourni avec porte lisse, dimensions 280x220mm, hauteur 935mm, 4 trous de fixation entraxe 250x190mm - Longueur de lisse maximale L6500mm (non fournie)

Lisse maxi 6500 (non fournie)

Accessoires Portails sur commande



Portail Autoportant coulissant



Portail Télescopique

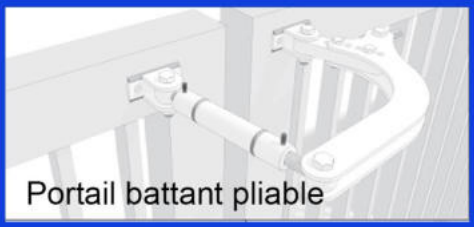

Portail battant pliable

VE.SOR - VE.SOM

Arceaux de Parking



BVE.SOR:
Arceau AUTOMATIQUE
801 € HT
BVE.SOM:
Arceau MANUEL
477 € HT

Automatique ou Manuelle



DA.SO4
Centrale de commande
pour 4 VE.SOR



DA.E
Module d'extension
pour DA.SO4



ONE.2WI
Recepteur embrochable
433 Mhz

CORAL

Borne hydraulique Ø100
H500/600/800 mm - ép 5mm

FADINI
l'apricancello



F1080L:
CORAL H800 mm
4305 € HT

Borne escamotable hydraulique

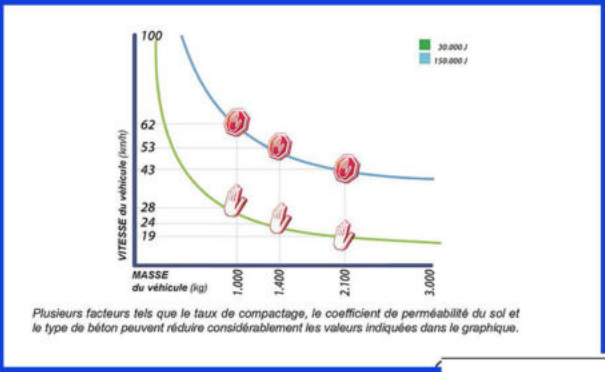

Plusieurs facteurs tels que le taux de compactage, le coefficient de perméabilité du sol et le type de béton peuvent réduire considérablement les valeurs indiquées dans le graphique.

Résistance au choc:
Suite à un impact avec un véhicule le fonctionnement n'est pas compromis

Résistance au défoncement:
Suite à un impact avec un véhicule le fonctionnement est compromis

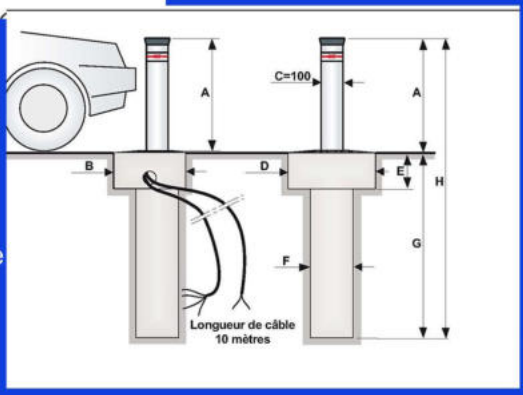

VIGILO

Borne hydraulique Ø200
h500/600/800 mm ép 4mm

FADINI
l'apricancello



F2250L:
VIGILO H500 mm
4132 € HT

Borne escamotable hydraulique

les prix indiqués sont donnés à titre indicatif et sont susceptibles d'être modifiés sans préavis.

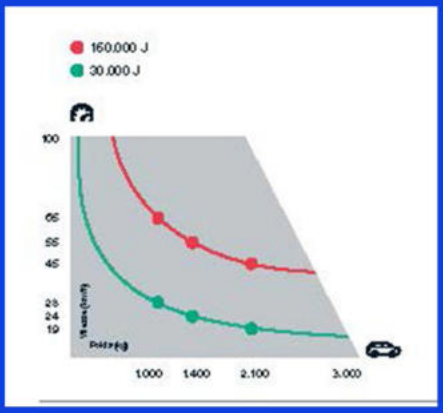

Résistance au choc:
Suite à un impact avec un véhicule le fonctionnement n'est pas compromis

Résistance au défoncement:
Suite à un impact avec un véhicule le fonctionnement est compromis

DIMENSIONS

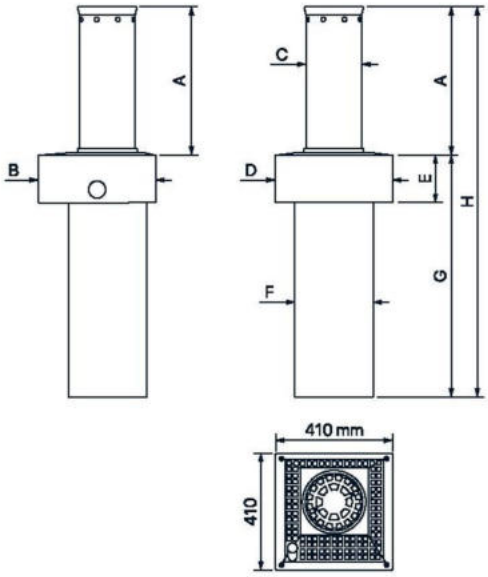

TALOS

Borne hydraulique Ø275
h500/600/700/800 mm
ép 4,12,20 mm

FADINI
l'apricancello



F9450L:
TALOS H500 mm
6889 € HT

Borne escamotable hydraulique

les prix indiqués sont donnés à titre indicatif et sont susceptibles d'être modifiés sans préavis.

DIMENSIONS

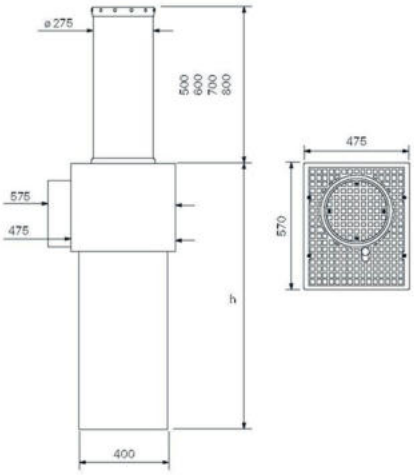

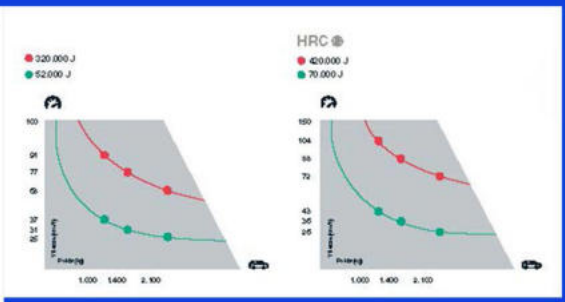

Résistance au choc:
Suite à un impact avec un véhicule le fonctionnement n'est pas compromis

Résistance au défoncement:
Suite à un impact avec un véhicule le fonctionnement est compromis

COMMANDES

ORGANES DE COMMANDE P47

SECURITES ET SIGNALISATIONS P59

VEROUILLAGE P64





ORGANES DE COMMANDES

PLATINES DE GESTION	P48
CONTROLE D'ACCES	P51
CLAVIERS CODES BADGES, CLES	P52
BOUTONS POUSSOIRS	P53
RADIO	P54
MAISON CONNECTEE	P56

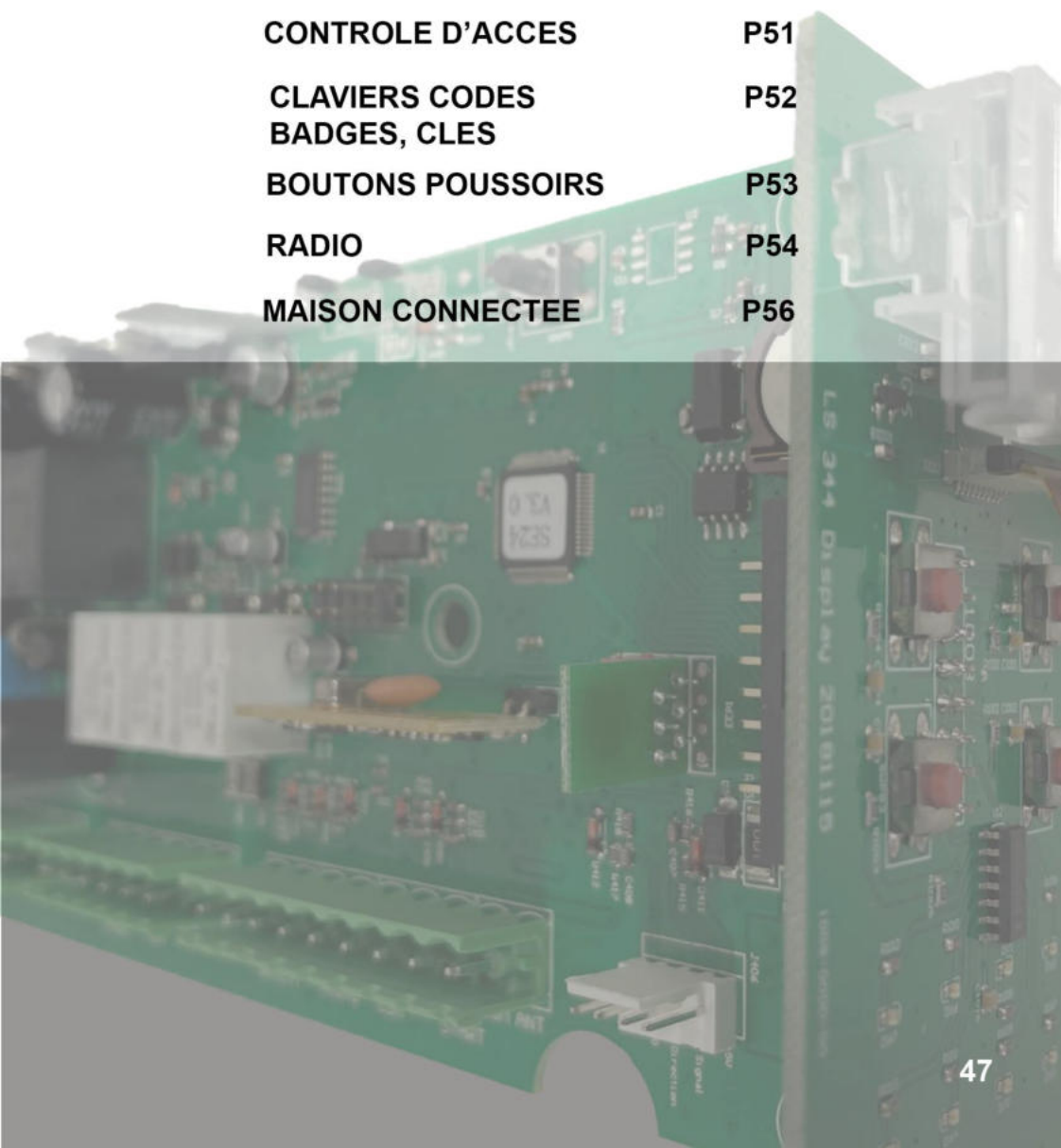

Platines de Gestion

G:B:D:
CREATIVE AUTOMATIONS



F4
230 Vac - AS06320
265 € HT



BA230
230 Vac - AS05581
325 € HT



BA24
24 V - AS06300
425 € HT

les prix indiqués sont donnés à titre indicatif et sont susceptibles d'être modifiés sans préavis.



BE24
24 V - AS06250
325 € HT



SE24
24 V - AS05860
291 € HT



SC230E
230 Vac - A90984P
369 € HT

BE24G pour GROUND 634



TAIMEN
24 V - AS06070
157 € HT



CL100
AS05200
93 € HT



FDC PASS
A90923P
107 € HT

KIT BATT SL544
KITBATSL544
183 € HT

KIT BATT BE24
pourAGO - SERRA
AJ01483
164 € HT

BATT SNAPPER
2 Batteires
AJ01600
119 € HT

Platines de Gestion

BENINCA
TECHNOLOGY TO OPEN



BRAINY
2 moteurs 230 Vac
467 € HT



HEADY
2 moteurs 230 Vac
309 € HT



THINKY
1 moteur 230 Vac
659 € HT

les prix indiqués sont donnés à titre indicatif et sont susceptibles d'être modifiés sans préavis.



BRAINY 24 PLUS
2 moteurs 24V
717 € HT



BRAINY 24
2 moteurs 24V
534 € HT



TRUST 24
2 moteurs 24V
529 € HT



THINKY.P
1 moteur 230 Vac
775 € HT



SUNNY
Centrale de commande pour panneaux solaires





KSUN
Kit pour le fonctionnement par panneau solaire
1013 € HT

SUN.PANNEL
Panneau photo voltaique 30W
605 € HT

Platines de Gestion



ELPRO 27
2 moteurs 230 Vac
451 € HT



ELPRO 37
1 moteur 230 Vac
439 € HT



ELPRO 37FN
1 moteur 230V Frein
583 € HT

les prix indiqués sont donnés à titre indicatif et sont susceptibles d'être modifiés sans préavis.



ELPRO 62
Pour JUNIOR 624
24 V



ELPRO 63
Pour JUNIOR 633 -
645 - 230 Vac



ELPRO 12 EVO
Pour NYOTA 115
EVO - 230 Vac



ELPRO S20
Pour 2 bornes
230Vac



ELPRO S40
Pour 4 bornes
230 Vac



F7282L
Pour la gestion
de feux de
signalisation

Intrabox

intratone



Récepteur HF
Data illimitées
10 ans
06-0129



Rx HF + Clavier
Data illimitées
10 ans
06-0130



Récepteur Eco HF
Data illimitées
10 ans
06-0101



Lecteur de Prox
Data illimitées
10 ans
06-0132



Lecteur Vigik
Data illimitées
10 ans
06-0102-PLUS



Lecteur Vigik ML
Data illimitées
10 ans
06-0180-PLUS



ROZOH BOX
Clavier codé
Data 10 ans
R501-0001



ROZOH BOX
Platine Audio
Data 10 ans
R501-0003



ROZOH BOX
Vidéo 1 Bt + lecteur
badge-Data 10 ans
R501-0005 *

* Disponible de 1 à 3 boutons



ROZOH

CLAVIERS CODES BADGES, CLES



Badges INTRATONE MiFare



Badges INTRATONE Mains-libres



KIBOLT
1 clé pour toutes les portes



DCD300 BLACK
AU02201
145 € HT



CLAVIER CODE SLIM ROZOH



AU03072
DCD300
12 € HT



AWK201RFEM
Clavier codé radio
235 € HT

les prix indiqués sont donnés à titre indicatif et sont susceptibles d'être modifiés sans préavis.

* Large gamme de boutons poussoirs (plaque étroite ou plaque carré, avec ou sans led, plusieurs coloris possibles. avec ou sans buzzer, avec ou sans contact)

Large gamme de claviers en Intrabox

BOUTONS POUSSOIRS



SS19
Bouton poussoir
Ø19



SS19P101
55 € HT



SSH100
48 € HT

les prix indiqués sont donnés à titre indicatif et sont susceptibles d'être modifiés sans préavis.



IRS38
Capteur infrarouge
Ø38



IRS38P231
135 € HT



SSH200
65 € HT



IM1
41 € HT



BS1
45 € HT



BPBA42
Bouton poussoir
industriel Ø22

* Large gamme de boutons poussoirs (plaque étroite ou plaque carré, avec ou sans led, plusieurs coloris possibles. avec ou sans buzzer, avec ou sans contact)

RADIO

G:B:D:
CREATIVE AUTOMATIONS

433 Mhz



DRS 4331
1 canal - 433 Mhz
AU02540
76 € HT



DRS 4335
2 canaux - 433 Mhz
AU02570
81 € HT



MAKO
4 boutons - 433 Mhz
AU03100
39 € HT

les prix indiqués sont donnés à titre indicatif et sont susceptibles d'être modifiés sans préavis.

868 Mhz



DRS 8681
1 canal - 868 Mhz
AU02530
69 € HT



DRS 8685
2 canaux - 868 Mhz
AU02960
99 € HT



MAKO
4 boutons - 868 Mhz
AU03200
43 € HT



VINCI
2 boutons - 433 Mhz
AU03300
34 € HT



10 MAKO
4 boutons - 433 Mhz
KMN-10
343 € HT



10 VINCI
2 boutons - 433 Mhz
KV-10
300 € HT

DRS 4332
Boitier pour DRS4334



DRS 4332
Récepteur embroch.
2 canaux- 433 Mhz
AU02910
97 € HT

DRS 4334
Récepteur
4 canaux- 433 Mhz
AU02810
138 € HT

RADIO

BENINCA
TECHNOLOGY TO OPEN



TO.GO2VA
2 canaux 433 Mhz
32 € HT



TO.GO4VA
4 canaux 433 Mhz
46 € HT



TO.GO2AK
2 cx 433 Mhz Clonable
41 € HT

les prix indiqués sont donnés à titre indicatif et sont susceptibles d'être modifiés sans préavis.



TO.GO4AK
4 cx 433 Mhz Clonable
56 € HT



HAPPY.2AK
Emetteur 2 canaux
433 Mhz Clonable



HAPPY.2VA
Emetteur 2 canaux
433 Mhz



HAPPY.4AK
Emetteur 4 canaux
433 Mhz Clonable



HAPPY.4VA
Emetteur 4 canaux
433 Mhz



IRI.TX4AK
Emetteur 4 canaux
433 Mhz Clonable



KEYGO
Emetteur 4 canaux
RTS SOMFY

somfy.

MAISON CONNECTEE



TAHOMA
Récepteur embr.
2 canaux 433 Mhz



MICRO RECEPTEUR IZYMO Pour VR - io
1822660



MICRO RECEPTEUR ECLAIRAGE ON/OFF
1822649



CAMERA OUTDOOR
2nd génération
1875327



CAMERA OUTDOOR
2nd génération
1875328



CAMERA INDOOR
2nd génération
1870345



GAMME RS100
Moteur pour volet roulant



RS100 SOLAR IO
Moteur pour volet roulant solaire



SONESSE IO
Moteur pour store

MAISON CONNECTEE



Objectifs :
Contrôler les portes depuis votre smartphone
. Contrôler l'état du portail depuis votre smartphone.
.Ajouter un point de commande sans câblage
Produits :
. Unité de commande Plano-1224/ONE
. Télécommande murale Opt-2G
. Application smartphone OneSmart





Objectifs :
. Commande de volet roulant électrique par bouton -poussoir filaire et télécommande
. Utilisation de deux boutons-poussoirs muraux existants pour créer une commande centralisée
. Commande à distance par smartphone
Produits : Application smartphone OneSmart
. Unité de commande Mcu-M/ONE
. Télécommande portable HB80-30D
. Module émetteur radio encastré Mcu-TX4







CAM 100
Caméra intérieur
Wifi Full HD

CAM 200
Caméra extérieur
Wifi Full HD

MAISON CONNECTEE

Confort, contrôle par radiotransmetteurs

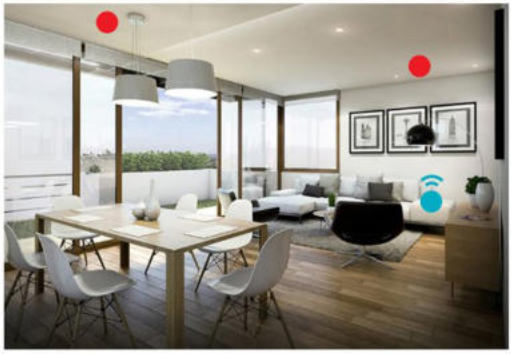

Objectifs :
Contrôle de l'éclairage et des volets roulants avec télécommande. Variateur d'intensité pour spot led. Interrupteur M/A pour éclairage 230V.
Produits:
1 Tx HB80-30D, 1 variateur TOP-0110
1 Rx MCU-M500, 1 M/A MCU-L2



Commande multipoint et contrôle CCT

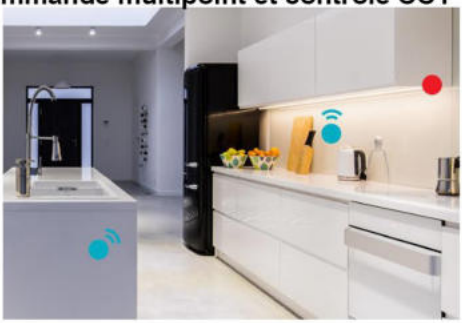

Objectifs :Contrôlez l'éclairage depuis deux points différents. Variez et gérez la température de la lumière
Produits:
1Télécommande miniaturisée Touch-1CCT. Unité de contrôle pour LED CCT Mcu-V4/CCT



Éclairage du miroir Allumage automatique

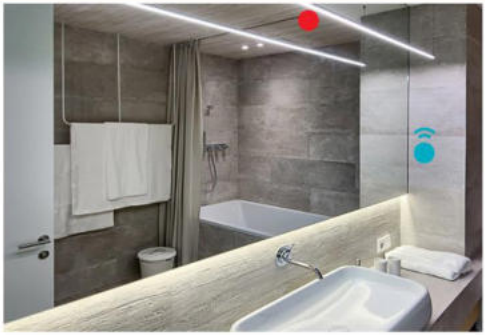

Objectifs :
Allumage par détection de mouvement. Contrôle et variation manuels de l'intensité lumineuse. Positionnement indépendant du capteur et sans câblage supplémentaire
Produits:
Détecteur de mouvement sans fil Touch-1SP
Variateur PlanoV5



SECURITES ET SIGNALISATIONS

JEUX DE CELLULES P60

BARRES PALPEUSES P62

RADARS DE PRESENCE P63

DETECTEUR DE MOUVEMENTS P64



JEUX DE CELLULES

G:B:D:
CREATIVE AUTOMATIONS



DCF 180
AU02300
73 € HT



DGF 200
AU02270
87 € HT



DGF 100
AU02260
87 € HT

les prix indiqués sont donnés à titre indicatif et sont susceptibles d'être modifiés sans préavis.



DCF 180 + cligno
JAU02330
87 € HT



DGA110-1
H110 cm 70300
163 € HT
DGA110-2
2 DGx 70310
163 € HT
DGA055
H55 cm 70320
113 € HT



DCA055
H55 cm 70420
109 € HT



DCA110-1
H110 cm 70400
175 € HT

DCA110-2
2 DCx 70410
163 € HT



PUPILLA.T
68 € HT



PUPILLA.B
TX alimenté par panneau solaire
235 € HT



COL.P
Paire de colonettes pour PUPILLA

les prix indiqués sont donnés à titre indicatif et sont susceptibles d'être modifiés sans préavis.



F140L
Jeu de cellules saillie FADINI ZERO PH



F141L
Jeu de cellules encas FADINI ZERO PH



F153L
Paire de colonettes pour ZERO - FIT55



PC1
Jeu de cellule, Tx sur Batterie ou filaire



FT30AV
Jeu de cellule ANTI VANDALE 30m
179 € HT



Feu Bicolore
Rouge et Vert Led

FADINI
l'apricancello

BARRES PALPEUSES

G:B:D:
CREATIVE AUTOMATIONS



CM200M
Mécanique 2m
CM200M
91 € HT



CM200K8
Résistive 2m
CM200K8
111 € HT



Kit Radio Band
KITRB3868
203 € HT

les prix indiqués sont donnés à titre indicatif et sont susceptibles d'être modifiés sans préavis.



SAFE 2
Carte 2 palpeurs
83 € HT



SAFE 4
Carte 4 palpeurs
97 € HT



NO TOUCH
Paire d'aimants
détection 50cm
AX11290



Détecteur de masse
monocanal24 Vac/dc
AS05900
225 € HT

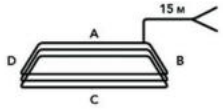

Boucle au sol
10m



Détecteur de masse
monocanal 230 Vac
AS05910
225 € HT

RADAR AX4-1

Capteur de détection de véhicule

Led verte: détection

Led rouge: alimentation



Connectivité bluetooth
et configuration par application
disponible
gratuitement sur android et ios



Paramétrable en 10mn



Remplace:
boucle au sol, palpeur,
cellules ou laser

Travaille dans toutes les
conditions météorolgiques
-40° +85°C

Alimentation:
12 à 24 Vdc

Radar détecteur de
présence 77.81 GHz



Peut être
utilisé comme dispositif de
sécurité ou dispositif d'entrée

détection réglable de
1 à 6m en longueur
et 0.5 à 1.5m en
largeur

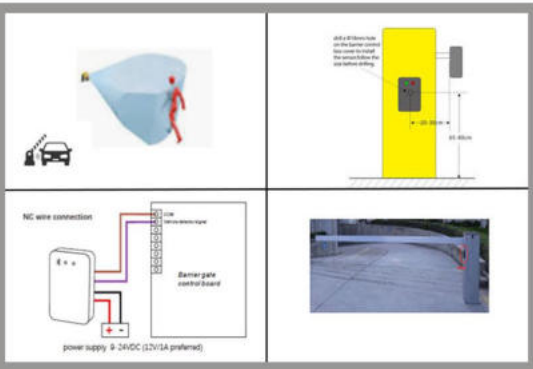



AX4-FIX1 **AX4-FIX2** **AX4-FIX3**



AX4-5M
AX4-10M



AX4-1
Radar de Présence
NO/NC 79 GHz

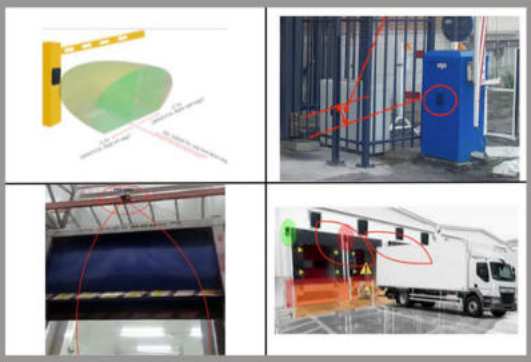

CAPTURE PRO

Détecteur de mouvements pour Portes Industrielles



CAPTURE PRO
Radar pour Portes Industrielles avec App



Download on the App Store

GET IT ON Google Play

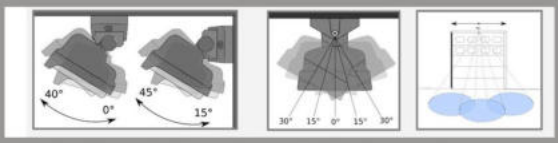

Angle d'inclinaison de -45° à +90° verticalement
et +30°, +15°, 0°, -15°, -30° horizontalement

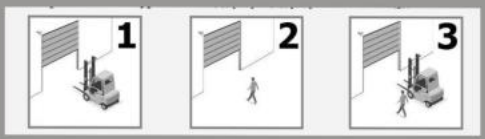

Détection véhicules ou personnes
ou les 2.
En entrée et /ou en sortie

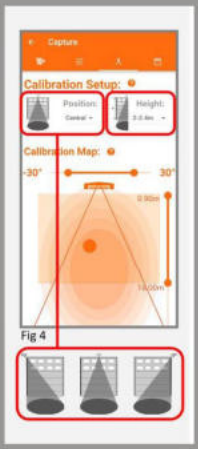

Fig 4

Hauteur d'installation de 2 à 10m
2 sorties NO/NC
Positionnement du radar à gauche
à droite ou au centre.



Paramétrage sur le
radar ou via l'application
à télécharger gratuitement

VEROUILLAGE

ALIMENTATIONS P66

GACHES, VERROUS, SERRURES P67

RELAIS, CONNECTEURS P68

VENTOUSES, FERME-PORTAILS P69



ALIMENTATIONS



DR-15W-24
Alimentation Rail Din
24V - 0.63A



DR-30W-24
Alimentation Rail Din
24V - 1.5A



DR-60W-24
Alimentation Rail Din
24V - 2.5A

* large gamme de gâches, ventouses et bandeaux sur demande



PSEWB1202
mini alimentation
12V - 2A



FX122.1
Batterie 12 Vdc,
2,1 Ah



PSX300-242.5
Alimentation secourue
PSX 24V 2.5A



SBWP18010560
Boitier ABS vide
SPWB IP65
180 x 105



RSXB172210
Coffret ABS
173 x 223



RSXB272610
Coffret ABS
271 x 265

Tout autre batterie, alimentation sur rail DIN
ou secourue disponible sur demande.

GACHES, VERROUS SERRURES



ESU 1000
Gâche éléc 12/24C émission/rupture/ mémoire



Gâche électrique en saillie
Nous consulter



SP25025-A1SUX
Tetiere plate réversible pour gache ESU

* large gamme de gâches, ventouses et bandeaux sur demande



DU.V90
Electroserrure 12V VIRO V90 Horizontal



KIBOLT SMART
1 cylindre électronique + 1 clé pour tout

KIBOLT HOME
La première serrure multipoints connectée
Communiquer avec votre visiteur
Renforcer la sécurité de votre porte





Serrure AJ00642
Montage vertical avec cylindre et clés



ELECTRADROP
Verrou de sol motorisé



ELECTRADROP R
Verrou de sol motorisé à rupture

RELAIS, CONNECTEURS CONDENSATEURS



R12
Relais 12V 1 contact
16A avec support



R24
Relais 24V 1 contact
inverseur 16A
avec support



FB1
Boite de 100
fusibles 1A

* large gamme de gâches, ventouses et bandeaux sur demande



MINM2
Relais temporisé
12/230V - 16A
2 sorties



MINBT
Relais temporisé
12/230V - 16A
Bluetooth (Android)



CONDENSATEURS
8, 10 et 12.5 µF
à câbles



CR31
Connecteur rapide
3 circuits
fil souple/rigide



CR41
Connecteur rapide
4 circuits
fil souple/rigide



CR51
Connecteur rapide
5 circuits
fil souple/rigide

VENTOUSES FERME-PORTAIL



EMS60030
Ventouse encastré
600 lbs



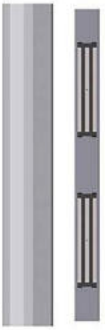





EMS600C
Ventouse applique
600 lbs

EMDH600X
Bandeau Electro magnétique
600 mm avec BP

EMDH600
Bandeau ventouse
600 mm

EMDH2500C
Bandeau ventouse
2500 mm

* large gamme de gâches, ventouses et bandeaux sur demande



LION
Ferme-Portail
75Kg, 1100mm
LION-ZILV



PANTHER
Ferme-Portail
150Kg, 1500mm
PANTHER



SAMSON-2
Ferme-Portail
150Kg, 2000mm
SMASON-2



VENUS
Ferme portillon motorisé pour accès piéton.

MOTEURS DE RIDEAUX ET VOLETS ROULANTS

MOTEURS DE RIDEAUX METALLIQUES P71

MOTEURS SOMFY P72

MOTEURS GIBIDI P75

AUTOMATISMES VOLETS BATTANTS P79

PORTES AUTOMATIQUES P80



MOTEURS RIDEAUX G:B:D: CREATIVE AUTOMATIONS

GUIDE DE CHOIX MOTEURS CENTRAUX

Modèle	Ø Tube	Ø Couronne	Couple Nm	Surface 10/10 - 10 Kg/m²
MPS160E	60	200/220	170	16 m²
MPS240E	76	240	180	24 m²
MPS160BME	60	200/220	280	20 m²
MPS240BME	76	240	360	30 m²

les prix indiqués sont donnés à titre indicatif et sont susceptibles d'être modifiés sans préavis.



MPS160E
Ø60 - 170 N/m
301 € HT



DGS200
AU01930
81 € HT



SR302
Platine sequentielle
AS07200 = 433 Mhz
125 € HT



MPS240E
Ø76 - 280 N/m
399 € HT

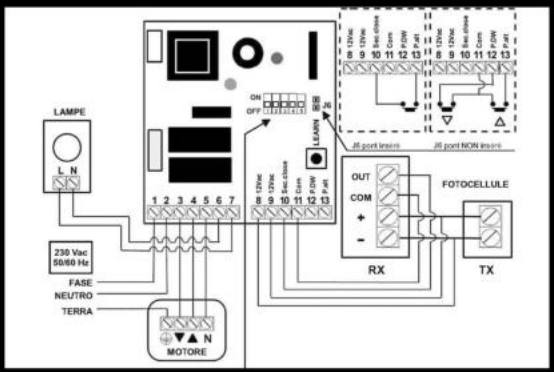

CARACTERISTIQUES MOTEURS

		S&SO RS100	OXIMO AUTONOME	OXIMO	ALTUS	ILMO	LT	LS
Diamètre (mm)		50	40 / 50 (avec adaptations)	50	40 / 50 / 60	50	50 / 60	40
Technologie		io io	RTS	io RTS	RTS io (Ø60)		LT50 CSI RTS	
Installation et maintenance	Réglage automatique des fins de courses	👍	👍	👍		👍		
	Réglege automatique du sens de rotation	👍						
	Réglage manuel radio	👍	👍	👍	👍			
	Boutons poussoirs						👍	
	Molette							👍
Bénéfices pour vos clients	Double isolation	👍		OXIMO RTS ZF54			LT50 ZF54	
	Personnalisation et traçabilité	👍						
	Silence	👍						
	Bi-vitesse	👍						
	Ralentissement aux fins de courses	👍	👍	👍		👍		
	Somfy Drive Control	👍						
	Détection d'obstacle	👍	👍	👍		👍		
	Protection gel	👍	👍	👍		👍		
	Résistance à l'effraction	👍	👍	👍		👍		
Application dédiée			App Solar App					
Compatibilités	Tahoma Connexoon	Tahoma Connexoon	Tahoma Connexoon	Tahoma Connexoon	Tahoma Connexoon			

GUIDE DE CHOIX

ABAQUES LT 50 / OXIMO RTS / OXIMO IO / RS100 IO / RS100 HYBRID

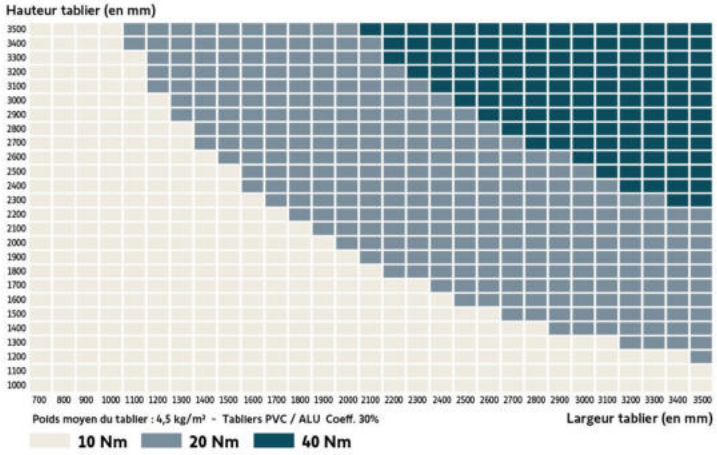

Les largeurs maximum définies pour les kits ne doivent pas être dépassées sans risquer une détérioration du volet.
Pour des abaques encore plus précis et interactifs RDV sur somfypro.fr

Tous types de volets roulants coffre tunnel, menuisé, rénovation et bloc-baie

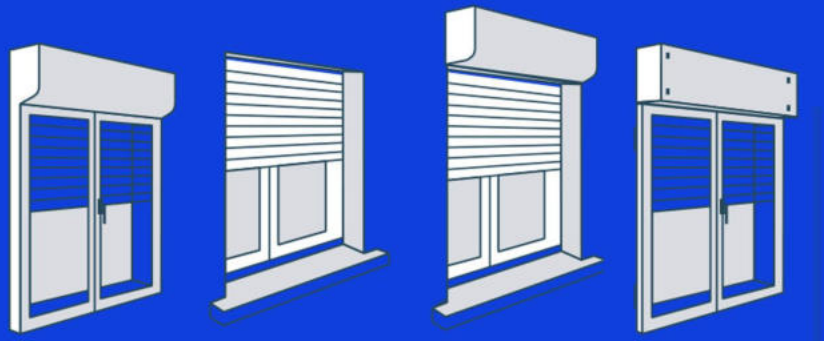

Volets roulants bloc-baie

Volets roulants coffre tunnel, menuisé et rénovation

MOTEURS TUBULAIRES

somfy

LT50 WT - Moteur Filaire fin de courses mécaniques



LT50 JET	LT50 METEOR	LT50 VECTRAN
10 Nm	20 Nm	50 Nm
1037062	1041056	1051028

ALTUS 50 RTS - Moteur Radio fin de courses élec.



ALTUS 10/17	ALTUS 20/17	ALTUS 50/12
10 Nm	20 Nm	50 Nm
1037401	1041389	1051303

OXIMO 50 RTS - Moteur Radio - Réglages auto.

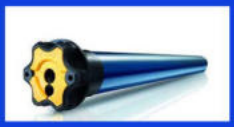

OXIMO 10/17	OXIMO 20/17	OXIMO 50/12
10 Nm	20 Nm	50 Nm
1037389	1041380	1049720

S&SO io - Moteur Radio avec ralentissements

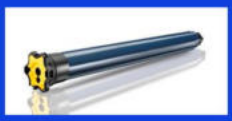

RS100 10/17	RS100 20/17	RS100 10/17
10 Nm	20 Nm	10 Nm - Hybrid
1033115	1033117	1033111

Point de commande SMOOVE



ORIGIN	ORIGIN	ORIGIN
RTS + cadre	io	io pour RS100
1871347	1811066	1811321

GUIDE DE CHOIX

G:B:D: CREATIVE AUTOMATIONS

GUIDE DE CHOIX MOTEURS VOLETS ROULANTS

	Modele	Ø40	Ø50	Ø60	Ø70	Ø80	Ø90	Ø100	Ø120
		Kg	Kg	Kg	Kg	Kg	Kg	Kg	Kg
Ø35	RUNNER M35 10/17	18	14						
	RUNNER RE35 10/17	18	14						
Ø45	RUNNER M45 20/17		40	34					
	RUNNER (SOS)M45 30/17			51	43	38	34		
	RUNNER (SOS)M45 50/12			84	72	63	56	50	
Ø45	RUNNER REB45 20/17		30	25					
	RUNNER REB45 30/17			51	43	38	34		
	RUNNER REB45 50/12			84	72	63	56	50	
	RUNNER REB-B45 20/10		30	25					
Ø59	RUNNER M80 / M120				170	150	135	120	100

Poids de l'aluminium : 4 Kg/m²

Poids du bois : 10 Kg/m²

Poids calculé avec une marge de 50% en considérant les frottements et l'augmentation du diamètre

Pour calculer le poids du volet roulant, il faut multiplier la surface par le poids au m² du matériel utilisé

GUIDE DE CHOIX MOTEURS POUR STORES BANNES

Tube Ø70						
Projection des bras						
Nombre de bras	1,50m	2m	2,50m	3m	3,50m	4m
6		50 Nm	50 Nm			
4		50 Nm	50 Nm	50 Nm	50 Nm	50 Nm
2	30 Nm	30 Nm	50 Nm	50 Nm	50 Nm	50 Nm

Tube Ø78						
Projection des bras						
Nombre de bras	2m	2,50m	3m	3,50m	4m	4,50m
8	90 Nm	90 Nm	120 Nm	120 Nm	120 Nm	120 Nm
6			90 Nm	90 Nm	120 Nm	120 Nm
4				90 Nm	90 Nm	120 Nm

MOTEURS TUBULAIRES

G:B:D:
CREATIVE AUTOMATIONS



RE-B - Moteur radio - Alimentation par batterie

EWSETND251	EWSETND282	EWSETND353
1.2 Nm - 2 Kg	2 Nm - 3.5 Kg	3 Nm - 6 Kg.
281 € HT	323 € HT	385 € HT



RUNNER M45 - Moteur filaire Ø45 fdc mécaniques

EWSE351017	EWSE452017	EWSE455012
Ø35 - 10 Nm	20 Nm	50 Nm
129 € HT	97 € HT	119 € HT

*** Kit RUNNER + P/C ZF54, ZF64, OCTO 60 + support mural: nous contacter**

les prix indiqués sont donnés à titre indicatif et sont susceptibles d'être modifiés sans préavis.



RUNNER REB45 - Moteur Radio Ø45 fdc électroniques

EWSE452017EB	EWSE453017EB	EWSE455012EB
20 Nm	30 Nm	50 Nm
261 € HT	269 € HT	283 € HT



RUNNER REBB45 - Moteur Radio Ø45 fdc électroniques

EWSETND4520BB	EWSETND4550BB	12563
20 Nm 12 Vcc	50 Nm 12 Vcc	Panneau
341 € HT		131 € HT





RUNNER MS - Moteur avec manoeuvre de secours

EWSE455012MS	EWSE598012MS	EWSE591209MS
50 Nm - Filaire	80 Nm - Filaire	120 Nm - Filaire
181 € HT	287 € HT	321 € HT

POULIES COURONNES

G:B:D: CREATIVE AUTOMATIONS



Adaptateurs pour Tube ZF

ZF54	ZF64	ZF80
P/C pour moteur Ø45 PC45ZF54 15 € HT	P/C pour moteur Ø45 PC45ZF64 23 € HT	P/C pour moteur Ø55: PC55ZF80 25 € HT



Adaptateurs pour Tube OCTOGONAL

OCTO60	OCTO70	OCTO70
P/C pour moteur Ø45 PC45OCTO60	P/C pour moteur Ø45 PC45OCTO70 15 € HT	P/C pour moteur Ø55 PC55OCTO70

les prix indiqués sont donnés à titre indicatif et sont susceptibles d'être modifiés sans préavis.



Adaptateurs pour DEPRAT

DEPRAT62	DEPRAT89	DEPRAT89
P/C pour moteur Ø45 PC45DEPRAT62 15 € HT	P/C pour moteur Ø45 PC45DEPRAT89	P/C pour moteur Ø55 PC55DEPRAT89 25 € HT



Adaptateurs pour Tubes de STORES

OGIVE70	OGIVE78	
P/C pour moteur Ø45: PC45OGIVE70 Ø55: PC55OGIVE70	P/C pour moteur Ø45: PC45OGIVE78 Ø55: PC55OGIVE78	

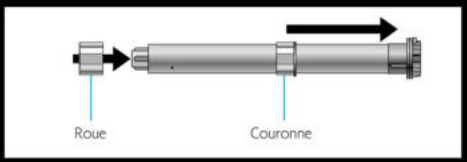

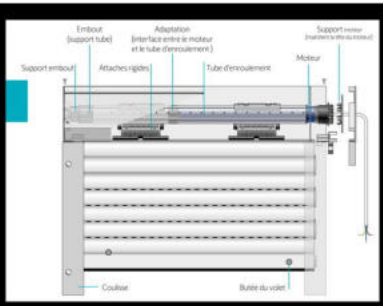

RADIO

G:B:D:
CREATIVE AUTOMATIONS



EWSETX1WALLB
Intérupteur mural radio, 1 canal
60 € HT



EWSCE110-220BD
Récepteur séquentiel 1 canal - 433 Mhz
75 € HT



EWSETX1BRICKB
Emetteur 1 canal* 433 Mhz avec
51 € HT

* BRICK 15 canaux disponible



WSEAN
Capteur de Vibration
145 € HT



AS07200
Platine séquentielle 1200W avec Rx
125 € HT



INIS
Inverseur filaire SOMFY en saillie



12564
Chargeur batterie pour REBB45
41 € HT



AJWSE0098
Câble de connexion chargeur ou panneau solaire avec Jack F
36 € HT

AJWSE0099
Câble de connexion Y chargeur et panneau solaire avec Jack F



EWSCEHUBBD
Module WIFI - Radio
Pour piloter les volets avec un smartphone
467 € HT

ST50 - ST100

G:B:D: CREATIVE AUTOMATIONS

Automatismes à bras articulés pour volets battants

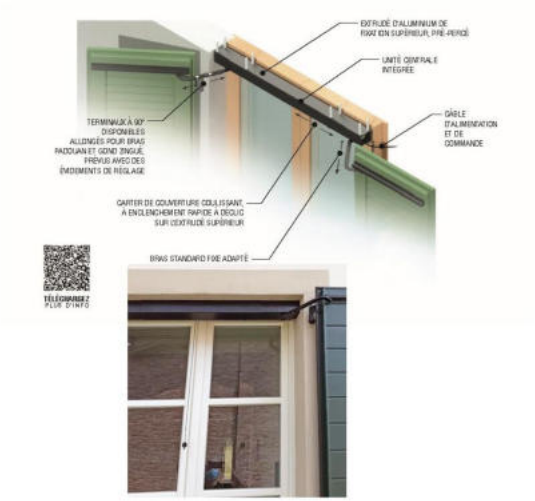

4 Modèles:

- ST50.2A = 2 vantaux 1600mm
- ST50.1A.L/R = 1 vantail Droit (R) ou Gauche (L) / 800mm
- ST100.2A = 2 vantaux / 2000mm
- ST100.1A.L/R = 1 vantail Droit (R) ou Gauche (L) / 2000 mm

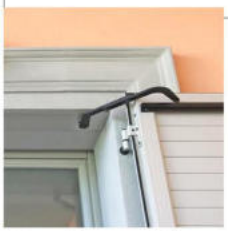

les prix indiqués sont donnés à titre indicatif et sont susceptibles d'être modifiés sans préavis.

ST02301	**ST50 2A** Automatisme pour 2 volets 80/100 cm - Bras réglables 1049 € HT
ST02501	**ST502A** Automatisme pour 2 volets 120/160 cm - Bras réglables 1151 € HT
ST02701	**ST501A** Automatisme pour 1 volet 60/80 cm - Bras réglables 901 € HT
ST03301	**ST1002A** Automatisme pour 2 volets 160/200 cm - Bras réglables 1647 € HT
ST03701	**ST1001A** Automatisme pour 1 volet 800/125 cm - Bras réglables 1109 € HT

Couleur Blanc 9010
Pour noir mat 9005 le code produit se termine par 0 au lieu de 1
Pour Alu naturel le code produit se termine par 2 au lieu de 1

ENTRA EB

Automatisme pour porte battante

G:B:D:
CREATIVE AUTOMATIONS



4 Modèles:
- **ST50.2A** = 2 vantaux 1600mm
- **ST50.1A.L/R** = 1 vantail Droit (R) ou Gauche (L) / 800mm
- **ST100.2A** = 2 vantaux / 2000mm
- **ST100.1A.L/R** = 1 vantail Droit (R) ou Gauche (L) / 2000 mm

ENTRA EB-M - Fermeture à ressort EBPF31.00 - 2280 € HT
ENTRA EB - Fermeture motorisée EBPF31.01 - 2176 € HT
ENTRA EB-MF - Fermeture à ressort pour portes coup-feu - EBPF31.08 2510 € HT

3 modèles de bras:
- Bras à pousser
- Bras à tirer
- Bras à pousser XL

PORTES AUTOMATIQUES



Couleur Blanc 9010
Pour noir mat 9005 le code produit se termine par 0 au lieu de 1
Pour Alu naturel le code produit se termine par 2 au lieu de 1

INTERPHONES

INTERPHONES COLLECTIF INTRATONE P56

INTERPHONES HABITAT INTRATONE P57

NTERPHONES HABITAT GOLMAR P58





FORMULES

intratone



Platine Intracode
Vidéo, Vigik ML
Pose en saillie



Platine Vendone
Vidéo, Vigik ML
Pose encastrée



Platine à Boutons
Vidéo, Vigik ML
Pose en saillie*

* Jusqu'à 24 boutons avec ou sans clavier modèle encastré existant



Centrale 1 porte
200 noms Pour gestion en temps réél avec module 4G



Centrale 2 portes
200 noms Pour gestion en temps réél avec module 4G



Plateforme sécurisée de gestion
www.intratone.info
Pas besoin de programmateur

CLASSIQUE
Forfait

LE SERVICE INTRATONE*

NON INCLUS DANS LE FORFAIT

Le service au meilleur prix !

PRÉPAYÉE
Formule 15 ans

LE SERVICE INTRATONE* pendant 15 ans
+
• Votre matériel

Garantie de services 15 ans (prépayé)

INCLUS DANS LA FORMULE

Une seule facture, 15 ans de matériel et de services !

OPTION VIDÉO

+ 3,10€ HT/mois/immeuble (3,72€ TTC)

MISE EN RELATION 100% VIDÉO

pour voir votre visiteur sur votre téléphone iPhone et Android ou sur tablette.

N'oubliez pas de télécharger l'application gratuite "Interphone-Intratone" sur

App Store

Google play

SMS

+ 0,15 € HT / SMS (0,18 € TTC) Tarification par fractions indivisibles de 160 caractères (tous symboles et espaces compris) avec un maximum de 612 caractères par SMS envoyé.

APPEL «INTERNATIONAL»

Mise en relation vers l'étranger gratuite sauf pour la Suisse, le Canada, les États-Unis et la Norvège : + 2,00 € HT / mois (2,40 € TTC)
(Appels illimités vers tous les numéros de téléphones situés dans les pays suivants : Açores, Allemagne, Andorre, Autriche, Belgique, Canaries, Danemark, Espagne, Finlande, Grèce, Guernesey, Irlande, Italie et Vatican, Jersey, Liechtenstein, Luxembourg, Madère, Monaco, Pays-Bas, Portugal, Royaume-Uni, Suède.)

ONLY-ONE

TOUT EN UN

intratone





PSDX2402.75
Alimentation
24 vdc / 2.75A



ONLY ONE
10 logements



ONLY ONE
20 logements

INTERPHONES

FARFISA
INTERCOMS SINCE 1967



Kit AUDIO
1 bouton 1CKSD
175 € HT



Kit AUDIO
2 boutons / 2 combinés - 2CKSD
223 € HT



Interphones Collectifs de 1 à 100 logements

les prix indiqués sont donnés à titre indicatif et sont susceptibles d'être modifiés sans préavis.



Kit XENTRY 7"
1 bouton - WIFI
1XN100
823 € HT



Kit XENTRY 7"
1 bouton Clavier Wifi
1XN300
921 € HT



Kit VIDEO 7"
1 à 4 boutons - WIFI
KIT1SEPG-W
839 € HT

RLXN
Relais pour 2nd ouverture
123 € HT

FP12
Badge pour Xentry
13 € HT



Caméra BULLET
branchement réseau
TVT64NV/3



Kit Audio Gsm
1 à 4 boutons
1MCABS4

INTERPHONES

FARFISA
INTERCOMS SINCE 1967



FARFISA - Intercoms depuis 1977

FARFISA propose une large gamme d'interphone déstiné à l'habitat, le collectif et le tertiaire. Sa nouvelle gamme IP EVO permet d'ajouter/modifier/supprimer des utilisateurs via son application IP EVO.



SOLVO
Platine de rue
Collectif à défilement
de noms et clavier codé
Audio ou Vidéo



HERO
Platine de rue
Collectif à défilement
de noms et clavier codé



Produits, documentations, notices techniques sur

www.madfermetures.com

Visitez notre site BtoC

www.dromotix.fr