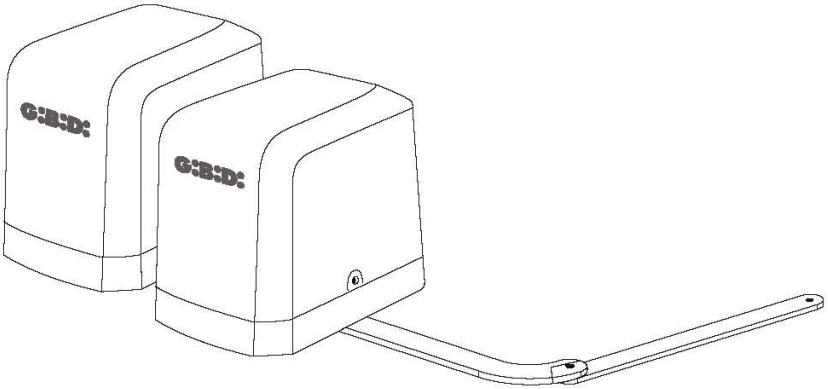

SNAPPER

CE

SNAPPER 250

Motoriduttore elettromeccanico
ISTRUZIONI PER L'INSTALLAZIONE

Electromechanical gearmotor
INSTRUCTIONS FOR INSTALLATION

Motoréducteur électromécanique
INSTRUCTIONS POUR L'INSTALLATION

Motorreductor electromecánico
INSTRUCCIONES PARA LA INSTALACIÓN

Elektromechanische reductiermotor
INSTRUCTIES VOOR DE INSTALLATIE

Elektromechanischer Getriebemotor
MONTAGEANLEITUNG

IT UK FR ES NL DE

FR

CARACTÉRISTIQUES TECHNIQUES

Opérateur	SNAPPER 250
Type	Électromécanique irréversible à bras articulé
Tension d'alimentation	230Vac
Puissance absorbée	100 W (~1000 N)
Moteur électrique	24 Vcc
Couple max.	250Nm
Longueur maximale vantail	2,5 m
	En cas d'application sur vantaux pleins/à panneau creux, il est nécessaire d'utiliser une serrure électrique
Poids vantail max.	250 Kg
Vitesse angulaire	10°/s
Température de service	-20°C + 60°C
Degré de protection	IP 44
Fréquence d'utilisation	Intensive
Codeur	Intégré au moteur

PRÉPARATION ÉLECTRIQUE

Préparation du circuit électrique :

Prévoir l'installation électrique, comme indiqué sur la **fig. 1**, en faisant référence aux normes en vigueur pour les installations électriques et autres normes nationales. Tenir nettement séparés les branchements de l'alimentation sur secteur des branchements de service (cellules photoélectriques, membrures sensibles, dispositifs de commande etc.).

Les composants principaux sont les suivants :

1 - Antenne, câble coaxial blindé
2 - Boîtier pour appareillage électronique
3 - Serrure électrique, câble à 2 conducteurs de 1 mm² (2x1)
4 - Sélecteur à clé, câble à 3 conducteurs de 0,5 mm² (3x0,5)
5 - Opérateurs 24 Vcc :
  - alimentation câble à 2 conducteurs de 1,5 mm² (2x1,5) BLANC = +, JAUNE = -, pour une longueur de câble max. de 6 m (au-delà, augmenter la section du câble).
  - câble CODEUR à 3 conducteurs de 0,5 mm² (3x0,5)
6 - Interrupteur magnétothermique différentiel omnipolaire avec ouverture minimum des contacts de 3 mm. Ligne d'alimentation de l'appareil 220-230V 50-60Hz, câble à 3 conducteurs de 1,5 mm² min. (3x1,5) (respecter les normes en vigueur)
7 - Indicateur lumineux clignotant à 24V, câble à 2 conducteurs de 0,75 mm² (2x0,75)
8 - Boîtiers de dérivation
9 - Émetteur cellule photoélectrique, câble à 2 conducteurs de 0,5 mm² (2x0,5)
10 - Récepteur cellule photoélectrique, câble à 4 conducteurs de 0,5 mm² (4x0,5)
A - Buttée d'arrêt au sol en ouverture.
B - Buttée d'arrêt au sol en fermeture.

ATTENTION : il est important d'installer sur la ligne d'alimentation, en amont de l'appareillage, un interrupteur magnétothermique différentiel à ouverture minimum des contacts de 3 mm.

Implantation Type

1

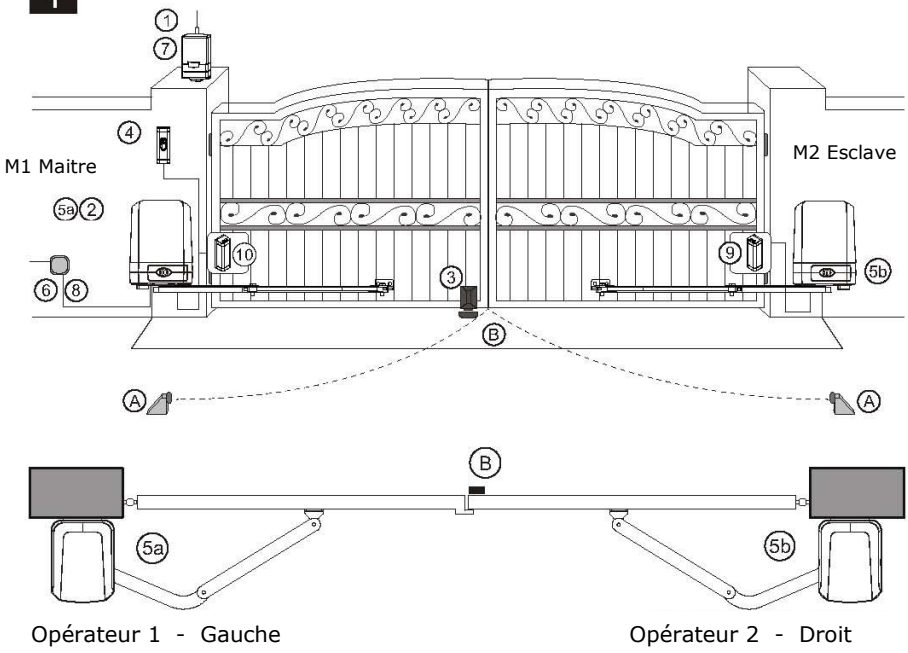

Opérateur 1 - Gauche

Opérateur 2 - Droit

Dimension des opérateurs

2

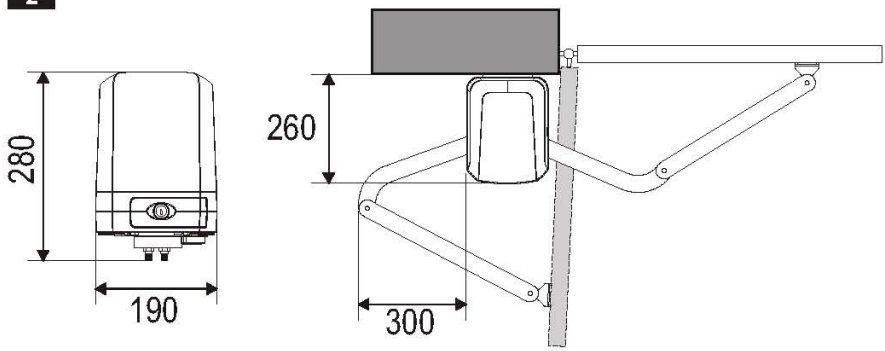

Composants

3

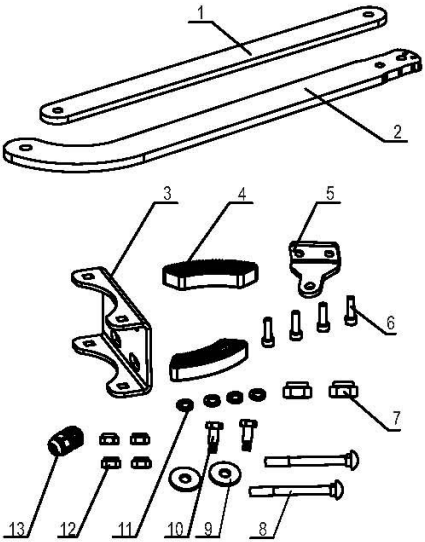

1	Braccio dritto - Straight arm	1pce
2	Braccio curvo - Curved arm	1pce
3	Piastra fissaggio a U - U-shaped fixing plate	1pce
4	Fermi meccanici - Mechanical stopper	2pcs
5	Staffa fissaggio anteriore - Front-end fixing bracket	1pce
6	Viti M6 - M6 Screws	4pcs
7	Dadi M10 - M10 nuts	2pcs
8	Viti M8 sottotesta quadro - M8 cup square screws	2pcs
9	Rondelle M10 - M10 Washer	2pcs
10	Viti a colletto M8- M8 Shoulder screw	2pcs
11	Rondelle elastiche M6- M6 spring washer	4pcs
12	Dado M8- M8 nut	4pcs
13	Pressacavo G3/8" - G3/8" Cable gland	1pce

Supports de fixation

4

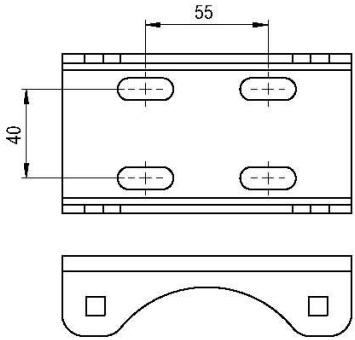

Fixation moteur

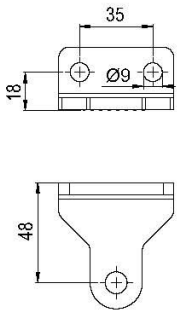

Fixation patte sur portail

Cotes d'installation

5

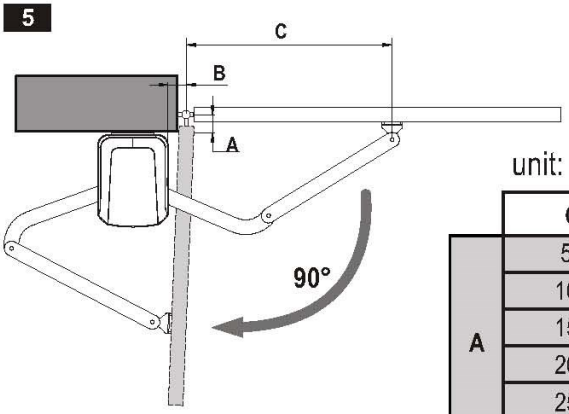

unit: mm		B		
	C ↘	50	100	150
A	50	625	575	545
	100	615	565	540
	150	600	550	/
	200	585	535	/
	250	565	515	/
	300	540	/	/

Installation opérateur

6a

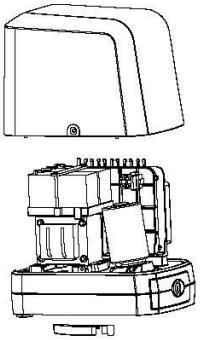

6b

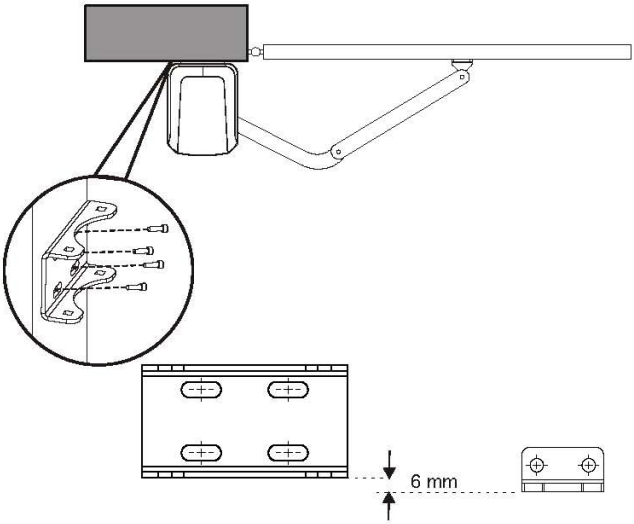

Implantation Opérateur

6c

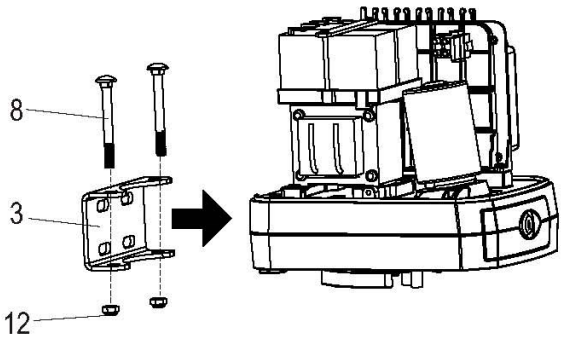

6d

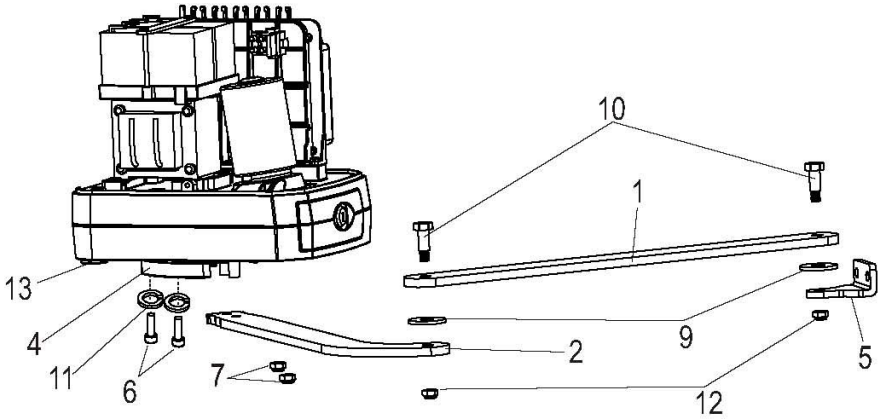

Implantation Opérateur

6e



6f

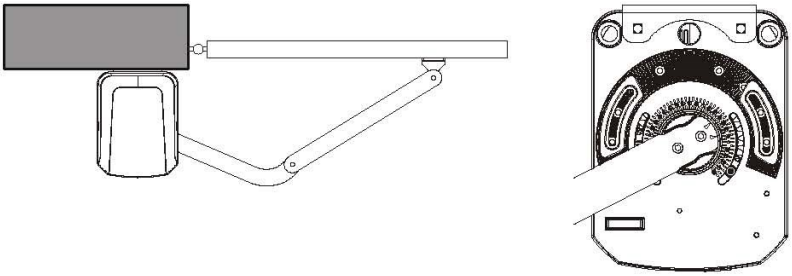

Manœuvre de déblocage

7

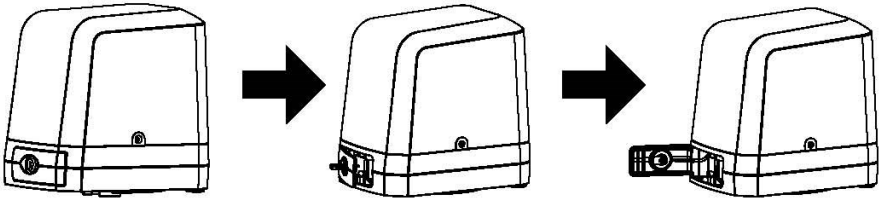

Installation serrure electrique

11

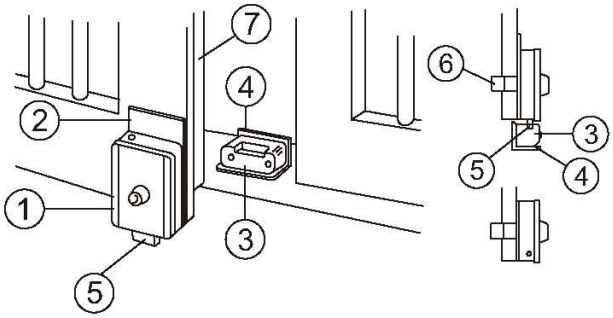

12

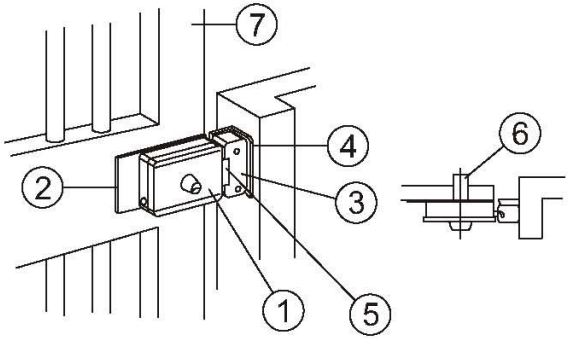

Conseillé pour portails pleins ou largeur supérieur à 2,50 m par vantail

Branchement batteries

13

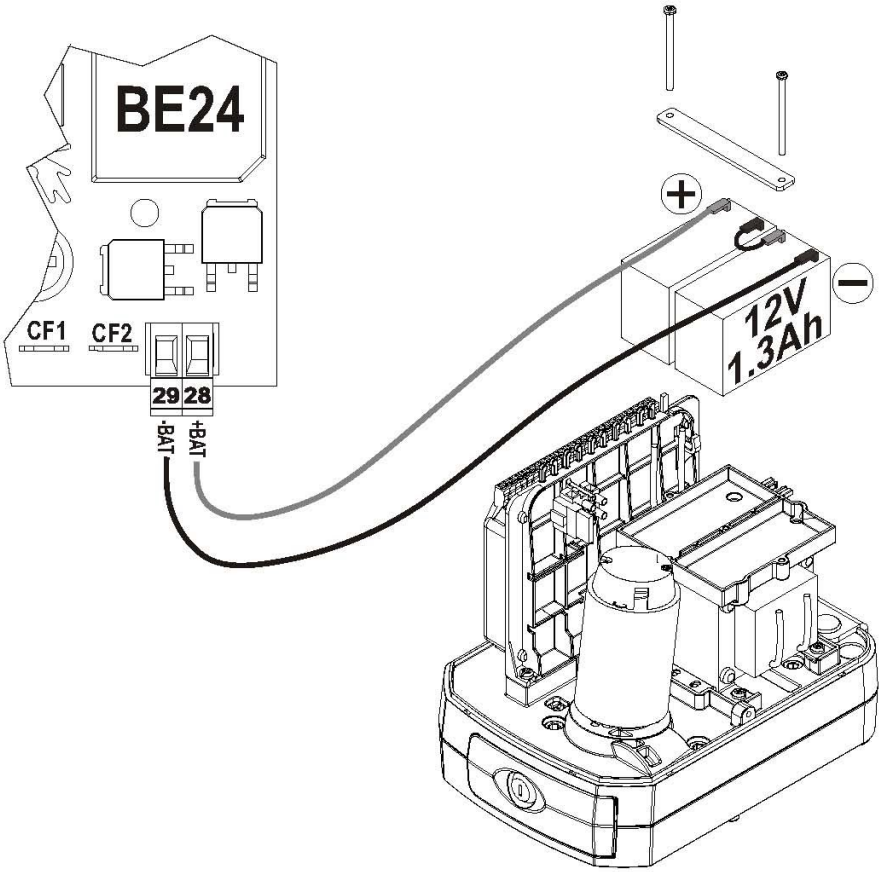

Connections électriques

8

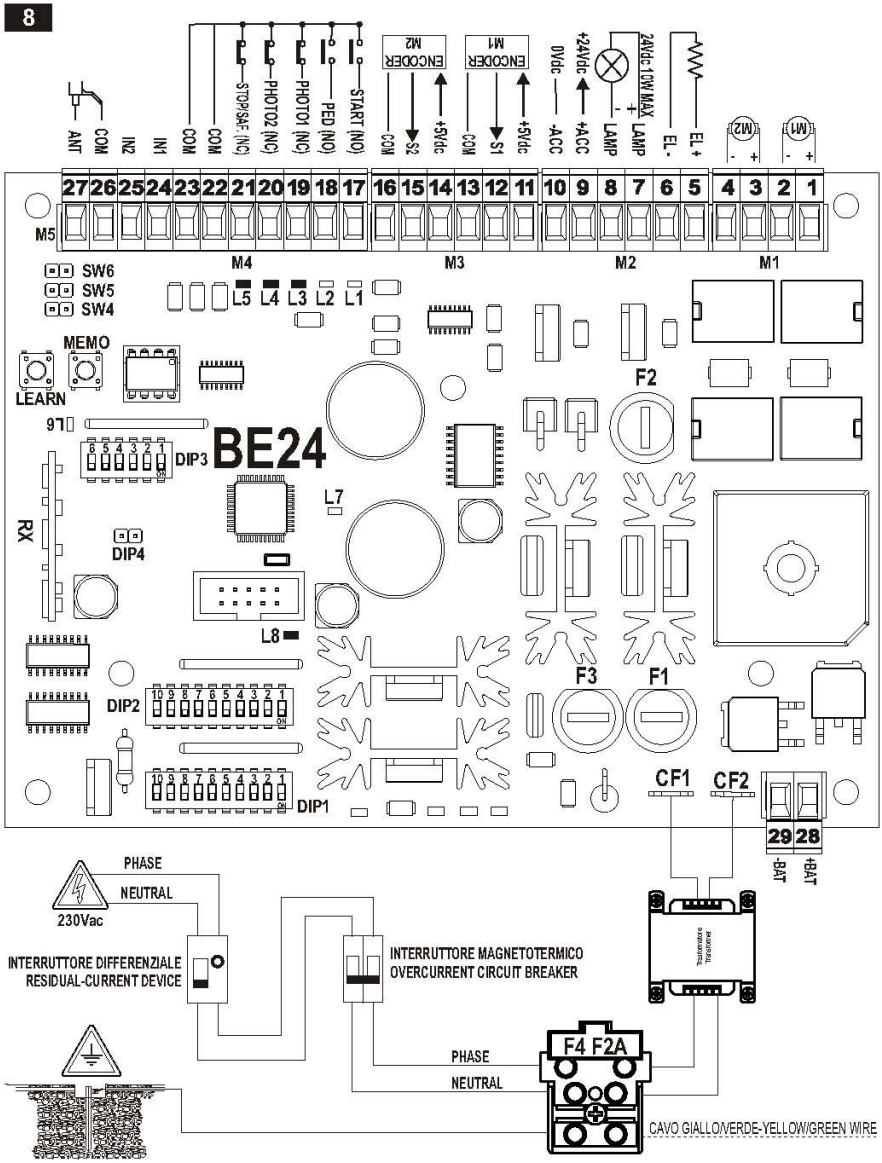

Relier les bornes 20 et 21 aux communs 22 ou 23

Câblage avec encodeur (5 fils)

9

Opérateur 1 - Gauche

Opérateur 2 - Droit

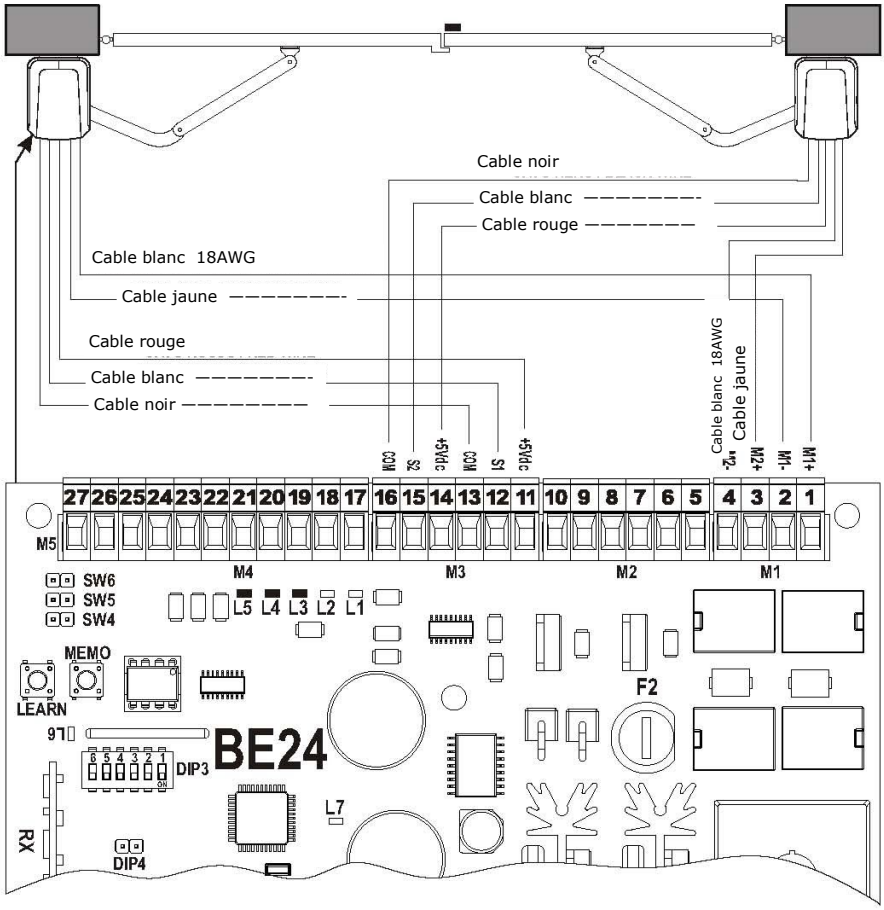

Câblage sans encodeur (2 fils)

10

Opérateur 1 - Gauche

Opérateur 2 - Droit

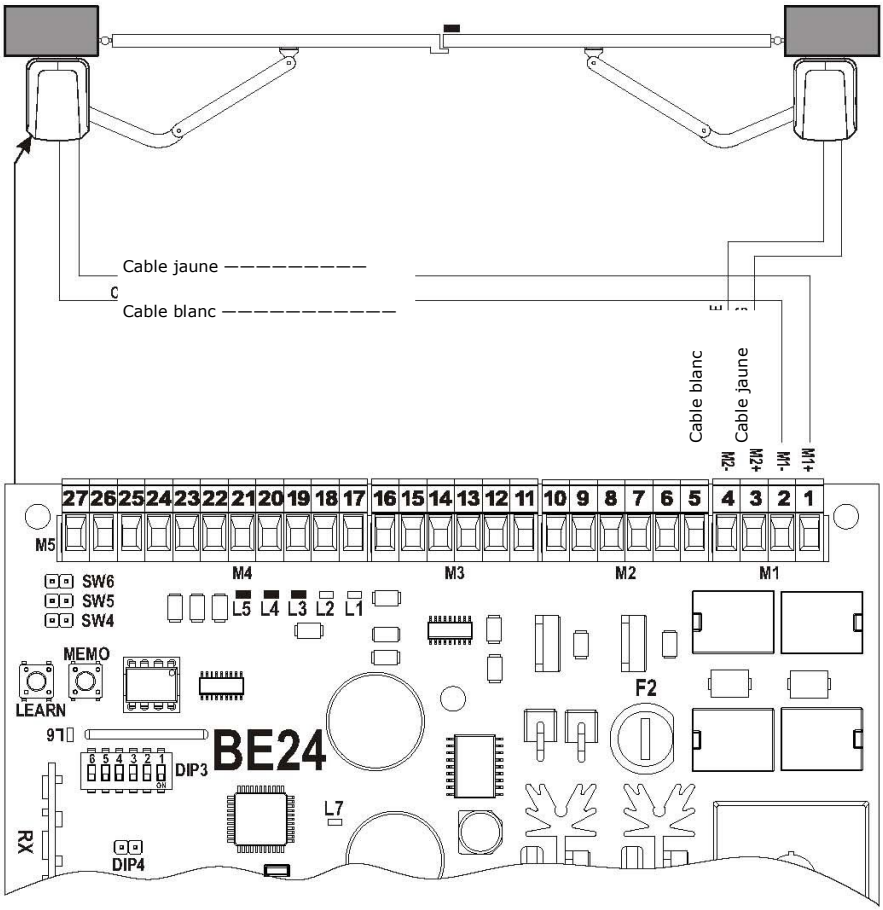

I-UK

Connexion serrure electrique 12 Vac

6

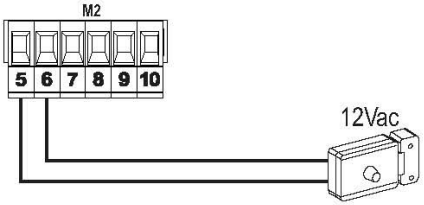

Connexion lampe clignotante

7

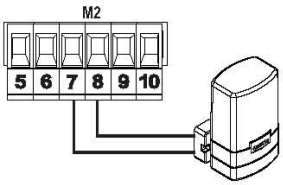

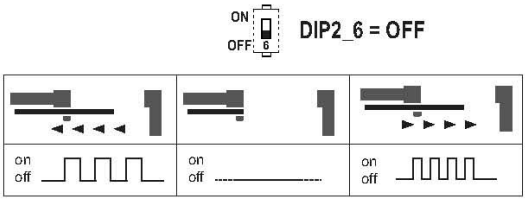

Utilisation sortie lampe clignotante comme lampe témoin

8

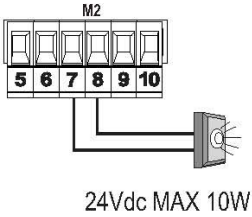

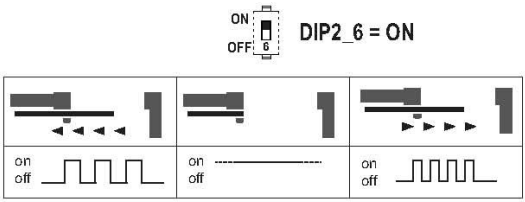

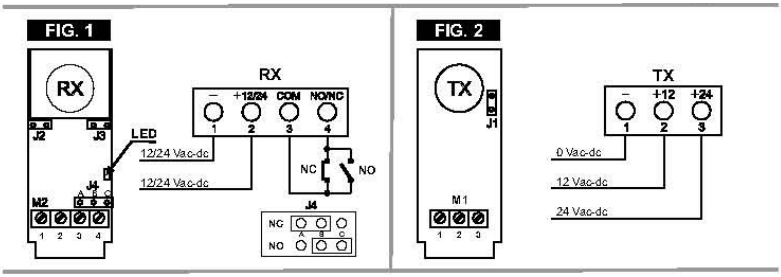

Ouvrir les pontets J1 et J2 pour une alimentation en continue

Connexion Photocellule 1

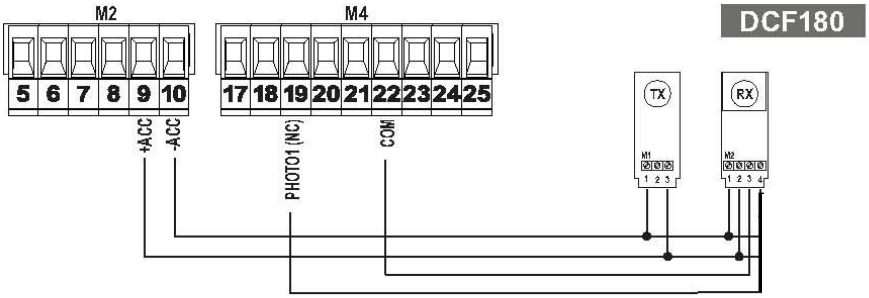

Si non utilisé faire un pont entre 19 et 22

DIP 1 - Positions par défaut

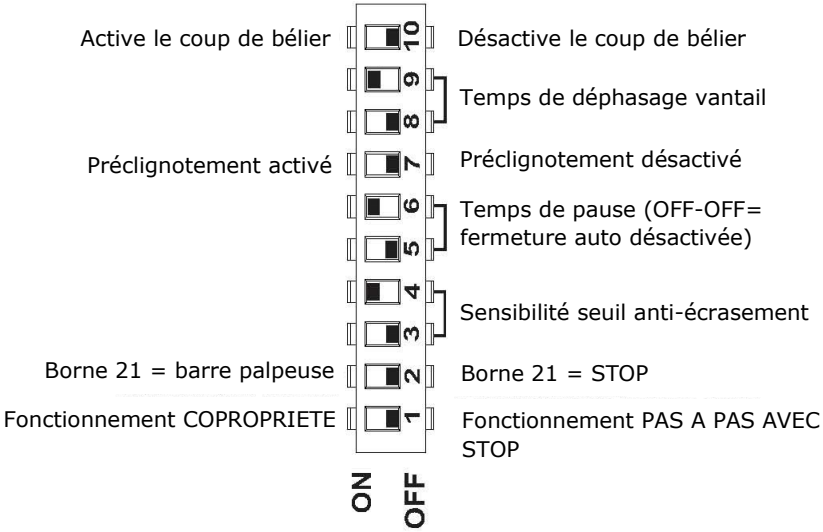

I-UK

DIP 2 - Positions par défaut

17

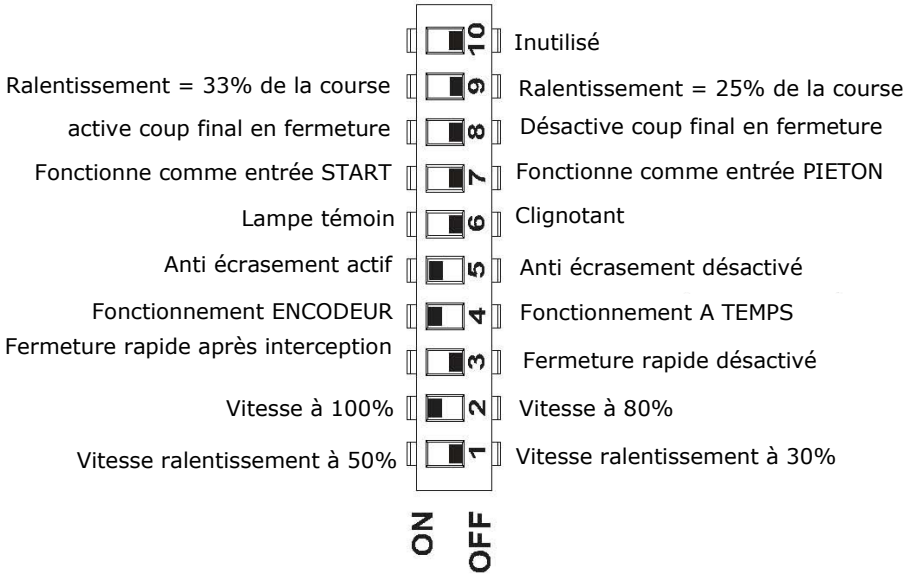

DIP 3 - Positions par défaut

18

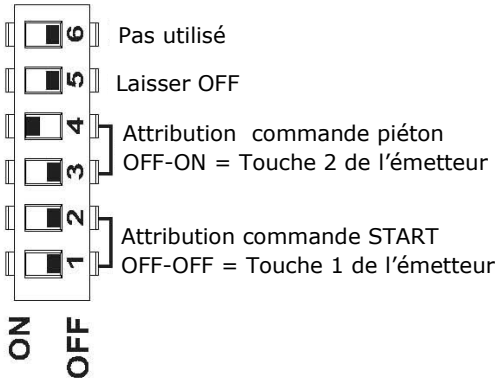

12 - GESTION RECEPTEUR RADIO A BORD

Mémoriser un nouvel émetteur:
1 - Appuyer sur la touche **Learn** et la relâcher.
2 - Le led L6 s'allumera
3 - Appuyer sur la touche 1 de l'émetteur à mémoriser par 2 s.
4 - Le nouvel émetteur est mémorisé.
5 - Le led L6 restera allumé par 5 s encore, pendant cette période il est possible mémoriser d'autres émetteurs répartant du point 3.

Il est possible mémoriser jusqu'à 200 émetteurs.

Effacement total de la mémoire:
1 - Appuyer sur la touche **Learn** par 12 s et la relâcher.
2 - Initialement le led L6 s'allumera et s'éteindra après 12 s.
3 - Tous les émetteurs ont été effacés.

Attribution des commandes de START et PED aux touches des émetteurs:
Faire référence à **fig.17-18** et configuration DIP3.

FR

13 - APPRENTISSAGE COURSE

La procédure est divisée en deux phases, complètement automatiques, la première d'apprentissage des ESPACES D'OUVERTURE ET FERMETURE et la deuxième d'apprentissage des valeurs ampère-métriques des moteurs.

En cas d'utilisation d'un moteur seulement, il doit être connecté aux bornes **M1**.
L'intervention de quel que soit dispositif START, PED, PHOTO1, PHOTO2, SAFETY, pendant la phase d'apprentissage, cause l'interruption et la sortie du cycle d'apprentissage et il faudra le répéter.
Pendant la phase d'apprentissage, le clignoteur/lampe témoin sera allumé avec lumière fixe.
L'apprentissage de la course se vérifie à vitesse ralentie 50%.
S'assurer que la centrale soit alimentée avec tension de réseau 230V, avec fonctionnement à batterie il n'est pas possible faire la procédure d'apprentissage.

Procédure d'apprentissage:
- Débloquer les opérateurs et porter les portes à la moitié de la course.
- Bloquer les opérateurs.
- Vérifier la présence des arrêts mécaniques à terre (KUDA - AGO424-624) et/ou sur l'opérateur (SERRA320 - SNAPPER) en ouverture et fermeture.
- Enlever éventuels obstacles dans le rayon d'action de l'automation.
- Vérifier que les led L3, L4, L5 et L8 soient allumés.
- Appuyer sur la touche MEMO.
- Le led L7 s'allumera et restera allumé par 30 s, en suite la centrale sortira de la fonction auto-apprentissage.
- Dans 30 s (led L7 allumé) choisir avec la touche MEMO le type de moteur qu'on doit utiliser. La première pression de la touche activera la sélection du moteur KUDA - AGO424E - AGO624E et le led L7 fera un clignotement, la deuxième pression de la touche MEMO activera la choix du moteur SERRA320 - SNAPPER - AGO424E/S - AGO624E/S et le led L7 fera deux clignotements. La séquence continuera cycliquement à chaque pression de la touche MEMO.
- Maintenant appuyer sur la touche 1 (START) de l'émetteur ou donner une impulsion de START du bornier.
- Vérifier que le mouvement des moteur soit dans le sens correct (au début en ouverture). En cas contraire, bloquer le cycle d'apprentissage avec quelle que soit sécurité, invertir les câbles du moteur et répéter la procédure.

Mouvements faits pendant l'apprentissage avec 2 moteurs:
- Moteur 1 ouvre jusqu'à rencontrer les arrêts mécaniques.
- Moteur 2 ouvre jusqu'à rencontrer les arrêts mécaniques.
- Pause de 5 s
- Moteur 2 ferme jusqu'à rencontrer les arrêts mécaniques.
- Moteur 1 ferme jusqu'à rencontrer les arrêts mécaniques.
- En suite il y aura une manœuvre complète, ouverture, pause de 5 s. et fermeture pour relever les absorptions des moteurs.
- Fin de l'apprentissage, L7 s'éteint.

Mouvements faits pendant l'apprentissage avec 1 moteur:
- Moteur 1 ouvre jusqu'à rencontrer les arrêts mécaniques à terre.
- Pause de 5 s
- Moteur 1 ferme jusqu'à rencontrer les arrêts mécaniques à terre.
- En suite il y aura une manœuvre complète, ouverture, pause de 5 s. et fermeture pour relever les absorptions du moteur.
- Fin de l'apprentissage, L7 s'éteint.

Dans le cas d'un arrêt de la procédure d'apprentissage, vérifier le LED L7 (ch. 8).

14 - RESUME SIGNALISATIONS CLIGNOTEUR

Sens	Signalisation	Effet
Ouverture	0,8s ON, 0,8s OFF	Le portail est en train de s'ouvrir
Fermeture	0,4s ON, 0,4s OFF	Le portail est en train de se fermer
Photocellule 2 interceptée au repos en présence de commande de START	5 clignotements rapides	Quand on relâche, ouvre
Bord sensible intercepté au repos en présence de commande de START	3 clignotements lents	Porte bloquée fermée
Bord sensible interceptée en pause en présence de commande de START ou au début de la fermeture	3 clignotements lents	Porte bloquée ouverte
Batterie à plat au début ouverture ou fermeture (16V)	4 clignotements lents	Porte bloquée
Batterie à plat au début fermeture (21V)	4 clignotements lents	Porte bloquée ouverte

15 - RÉSOLUTION DE PROBLÈMES

Le portail ne se mouve pas après une commande de START	• Vérifier que L3, L4, L5 soient éteints; en cas contraire, vérifier les dispositifs connectés aux bornes 19-20-21. • Contrôler les fusibles. • Contrôler que le voltage des batteries ne soit pas inférieur à 22Vdc. • Si le led L7 clignote rapidement, le cycle d'apprentissage n'a pas été fait.
Le portail se mouve lentement	Vérifier que le fonctionnement ne soit pas seulement par batteries.
La portée de l'émetteur est très basse.	Vérifier que les bornes 26 et 27 soient bien serrés. Contrôler et/ou remplacer la batterie de l'émetteur.
Le portail n'ouvre/ferme pas complétement	Vérifier les branchements du moteur et de l'encoder.
En ouverture le portail se mouve lentement	Pendant la première manœuvre (après avoir alimenté la centrale) le mouvement en ouverture sera à vitesse ralentie et en modalité de copropriété.