Art. 1SEK/MEW
1SEK/2MEW
2-WIRES VIDEOKIT *SEE EASY*

IT Composto da: ***EN*** *Composed by:* **FR** Composé par: ***ES*** *Compuesto por:*

Item	1SEK/MEW	1SEK/2MEW	Description
	**SEM7MEW 1**	**SEM7MEW 1**	Monitor a colori LCD 7" vivavoce con memoria video *Handsfree 7'' LCD colour monitor with video memory* Vidéophone mains libre couleurs LCD 7'' avec mémoire vidéo *Monitor manos libres en color LCD 7'' con memoria video*
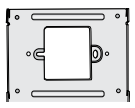	**1**	**1**	Staffa per fissaggio del monitor a muro *Bracket for monitor wall mounting* Support pour fixation du moniteur au mur *Soporte por fijacion del monitor a muro*
	**1 SEC/E**	**1 SEC/2E**	Modulo telecamera con gruppo fonico *Camera module with door speaker* Module caméra avec module phonique *Módulo cámara con grupo fónico*
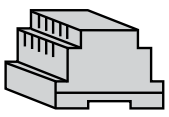	**1 SEPS/1**	**1 SEPS/1**	Trasformatore di alimentazione e driver di linea *System power supply and bus driver* Transformateur et adaptateur de ligne *Transformador adaptador de línea*
	**1**	**1**	Tettuccio *Rain shelter* Visière parapluie *Visera antilluvia*
	**8**	**8**	Viti ed accessori di fissaggio *Fixing screws and accessories* Vis et accessoires pour montage au mur *Tornillos y accesorios de fijacion*
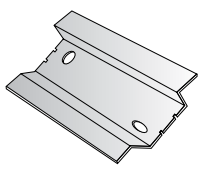	**1**	**1**	Barra DIN per fissaggio alimentatore *DIN rail for power supply mounting* Rail DIN pour alimentation *Barra DIN para fijacion alimentador*

IT Prima di procedere con l'installazione verificare che siano presenti tutti gli articoli mostrati sopra, altrimenti contattare il proprio distributore. Leggere attentamente le istruzioni di sicurezza contenute in questo manuale.

EN *Check the box and make sure you have all of the part listed above otherwise please contact your local supplier. Please read carefully the safety instructions in this manual.*

FR Avant de commencer l'installation vérifier que tous les articles montrés ci dessus soient présent, si vous rencontrez le moindre problème, contactez votre revendeur. Il est impératif de lire le mode d'emploi et les instructions de sécurité contenues dans ce manuel.

ES *Antes de iniciar la instalación averiguar en la caja que estén presentes todos los artículos mostrados arriba, de otro modo contactar con el distribuidor. Leer cuidadosamente las instrucciones de seguridad contenidas en este manual.*

ITALIANO

ENGLISH

FRANÇAIS

ESPAÑOL

IT Istruzioni di sicurezza

Non installare vicino ad altri apparati elettronici come computer, TV, video registratori in quanto questi possono irradiare disturbi o interferenze all'unità. Non smontare il prodotto. Non sovraccaricare la linea di alimentazione o allungare i cavi. Non lasciar cadere le unità o sottoporle ad urti. Scollegare la linea di alimentazione principale se l'unità non è utilizzata per lunghi periodi. Non avvicinare alcuna fiamma libera ai dispositivi. Non posizionare oggetti contenenti acqua nelle vicinanze degli apparati sotto alimentazione. Non coprire le aperture di raffreddamento con vestiti, tende o altri oggetti. Quest'apparato è stato progettato per l'installazione in ambienti con clima moderato. Per scollegare l'unità si raccomanda di agire sull'interruttore di alimentazione generale descritto al paragrafo successivo.

Avvertenze di sicurezza

- L'installazione del prodotto deve essere eseguita solo da personale qualificato in accordo con le regole d'installazione vigenti.
- Il collegamento dell'alimentatore alla rete elettrica deve essere eseguito utilizzando cavi di 1mm di diametro (AWG18).
- Un interruttore di rete bipolare, con una separazione dei contatti di almeno 3mm in ciascun polo, deve essere incorporato nell'instal-lazione elettrica dell'edificio.

Precauzioni

Verificare che tutti i cavi siano connessi correttamente prima di accendere il sistema. Non installare l'unità esterna in luoghi dove sia esposta alla luce diretta del sole o forti fonti luminose. Non installare l'unità esterna dove fosse esposta a polvere, forte umidità o pioggia diretta. Evitare anche posizioni dove il vetro di protezione per l'unità di ripresa possa divenire graffiato o sporcarsi. Non spruzzare liquidi sull'unità interna. Non installare in prossimità di acidi, ammoniaca o fonti di gas pericolosi (in quanto potrebbero causare esplosioni o danneggiamenti). Evitare anche posizioni d'installazione molto luminose per il monitor al fine di prevenire difficoltà di visualizzazione.

Cura e manutenzione

Non lasciare il prodotto in luoghi troppo caldi o troppo freddi. Temperature estremamente alte o basse possono accorciare il tempo di vita dei dispositivi elettronici. Inoltre alcuni particolari in plastica potrebbero deformarsi e causare malfunzionamenti. La caduta

EN Safety Instructions

Do not install close to other electronic equipment such as computers, TV set, video recorder as this may cause radiated interference to the unit. Do not disassemble the unit. Do not overload mains wall outlets or extend cables. Do not drop or shock the unit. Disconnect the power line from mains when unit is not used for long periods. Do not place any naked flames (e.g. lighted candles) on the apparatus. Do not place objects filled with water (e.g. flower vases) on the apparatus. Do not cover the ventilation holes with clothing, paper, curtains etc. This apparatus is designed for moderate climates. To disconnect or isolate the unit operate on the main system switch described here below.

Important safety instructions

- *Installation shall be carried out from skilled persons in accordance with all the applicable installation rules.*
- *Connection to the mains shall be done using 1mm diameter (AWG18) conductors.*
- *An all-pole mains switch, with a contact separation of at least 3mm in each pole, shall be incorporated in the electrical installation of the buildings.*

Warnings

Check the cables are connected correctly and camera unit is firmly installed before power on the system.

Do not install the outdoor unit where it will be exposed to direct sunlight or any strong reflected light. Do not install the outdoor unit where it will be subjected to dust, moisture or direct rain. Do not install the outdoor unit in a location where the lens filter is likely to get scratched or very dusty. Do not spray liquids on the indoor unit. Do not install near acid oxides, ammonia, or any harmful gas (it might cause explosions or damages). Avoid also extremely bright locations for the indoor unit as the screen picture quality will be adversely affected.

Care and maintenance

Do not store in area particularly hot or cold. Extreme hot or cold temperatures can shorten the life of electronic devices and can distort/ melt certain plastics or may cause malfunction. Eventual dropping can result in failure to operate. Circuit boards can crack and may not survive the impact. Do not use or store in areas of high levels of dirt or dust. The electronics may be contaminated. Any moving parts will wear prematurely. Do not use

FR Instructions de sécurité

Ne pas installer proche d'une source de radiation comme ordinateur, appareil télé, enregistreur numérique. Ceux-ci peuvent provoquer dérangements ou interférences à l'appareil. Ne pas démonter le modules. Ne pas surcharger la ligne d'alimentation ou allonger les câbles. Ne pas laisser tomber au sol l'unité ou la soumettre aux chocs. Ne pas obturer les orifices de ventilation. Il est recommandé de déconnecter du réseau le système s'il n'est pas utilisé pendant une très longue période. Ne pas placer en proximité de liquide ou de conteneur contenant du liquide. Ne pas couvrir. Ce produit est développé pour des climats modérés. Pour disjoindre l'unité il se recommande d'agir sur l'interrupteur d'alimentation générale décrit au paragraphe suivant.

Instructions de sécurité

- L'installation du produit doit être exécutée seulement par du personnel qualifié en accord avec les règlements en vigueur.
- La connexion au réseau électrique doit être exécutée en utilisant des câbles de 1mm de diamètre (AWG18).
- Un interrupteur de réseau bipolaire, avec une séparation des contacts au moins 3 mm sur chaque pôle doit être incorporé dans l'installation électrique du bâtiment.

Précautions

Avant la mise en service de l'installation, vérifier que les câbles soient correctement branchés. Ne pas installer la platine de rue face au soleil ou en direction d'une source lumineuse importante. Ne pas installer l'unité extérieure où elle soit exposée à poussière, humidité forte ou pluie directe. Éviter emplacement aussi où le verre de protection pour l'unité de prise puisse devenir griffé ou se salir. Ne pas getter de l'eau sur l'appareil. Ne pas installer en proximité d'élément oxydant, acide, ammoniaque ou gaz nocifs et dangereux (en tout ce qu'ils pourraient causer des explosions ou endom magements). Éviter endroits d'installation extrêmement lumineux aussi pour l'écran afin de prévenir difficulté de visualisation.

Prècautions et maintenance

Ne pas laisser le produit en endroits trop chauds ou trop froids. Températures extrêmement hautes ou basses peuvent raccourcir le temps de vie des dispositifs électroniques. En outre quelques détails en plastique pourraient se déformer et causer des mauvais fonction-

ES Instrucciones de seguridad

No instalar cerca de otros aparatos electrónicos como ordenadores, television, vídeo grabadores en cuánto éstos pueden irradiar molestias o interferencias a la unidad. No desmonte el producto. No sobrecargue la línea de alimentación o alargar los cables. No dejar caer la unidad o someterla a choques. Desconectar la línea de alimentación principal si la unidad no es utilizada por largos periodos. No acerque alguna llama libre a los aparatos. No posicione objetos con liquidos en proximidad de los aparatos bajo alimentación. No cubra las aberturas de enfriamiento con ropa, cortinas u otros objetos. Este aparato ha sido planeado por la instalación en entornos con clima moderado. Para desconectar la unidad se recomienda de actuar sobre el interruptor de alimentación general descrito en el párrafo siguiente.

Advertencias de seguridad

- *La instalación del producto tiene que ser ejecutada por personal calificado segun las normas vigentes.*
- *La conexion a la red eléctrica tiene que ser ejecutada utilizando cables de 1mm de diámetro (AWG18).*
- *Un interruptor bipolar, con una separación por lo menos de 3 mm, en cada polo, tiene que incorporarse en la instalación eléctrica del edificio.*

Precauciones

Averiguar que todos los cables sean conectados correctamente antes de poner en marcha el sistema. No instales la unidad externa en lugares dónde sea expuesta a la luz directa del sol o a fuentes luminosas. No instale la unidad externa en caso de que sea expuesta a polvo, fuerte humedad o lluvia directa. No instale la unidad externa dónde el vidrio de protección de la cámara pueda rayarse o ensuciarse. No rocíe líquidos sobre la unidad interior. o instales en proximidad de ácidos, amoniaco o fuentes de gases peligrosos (en cuánto pudieran causar estallidos o perjuicios). También evitar posiciones de instalación extremadamente luminosa por el monitor para evitar dificultad de visualización.

Cuidado y mantenimiento

No dejar el producto en lugares demasiado calientes o demasiado fríos. Temperaturas extremadamente altas o bajas pueden reducir el tiempo de vida de los aparatos electrónicos. Además algunas partes de plástico podrían deformarse y causar funcionamientos

eventuale del dispositivo potrebbe pregiudicarne il funzionamento. Le schede interne possono essere danneggiate da urti violenti. Non utilizzare o immagazzinare il prodotto in luoghi con polvere o troppo sporchi. Non utilizzare solventi o detergenti troppo aggressivi sulla superficie del prodotto. Per la pulizia impiegare semplicemente un panno soffice.

harsh chemicals, cleaning solvents or strong detergents. To clean, wipe with a damp cloth from time to time.

nements. La chute eventuelle au sol du dispositif pourrait en compromettre le fonctionnement. Les fiches intérieures peuvent être endommagées par violent choc. Ne pas utiliser ou stocker le produit aux endroits ou il y a poussière ou de toute façon trop sales. Ne pas utiliser solvants ou détergents trop agressifs sur la surface du produit. Pour sa propreté employer tout simplement un tissu moelleux.

defectuosos. La caída eventual del aparato al suelo podría perjudicar su correcto funcionamiento. Las fichas interiores pueden ser perjudicado por choques violentos. No utilice o almacene el producto en lugares con polvo o en todo caso con demasiada suciedad. No utilice disolventes o detergentes demasiado agresivos sobre la superficie del producto. Para su limpieza emplear sencillamente un paño suave.

IT DESCRIZIONE DEL PRODOTTO.

EN PRODUCT'S DESCRIPTION

FR DESCRIPTION DU PRODUIT

ES DESCRIPCIÓN DEL PRODUCTO

Unità interna,

Indoor unit.

Unité intérieure.

Unidad interior.

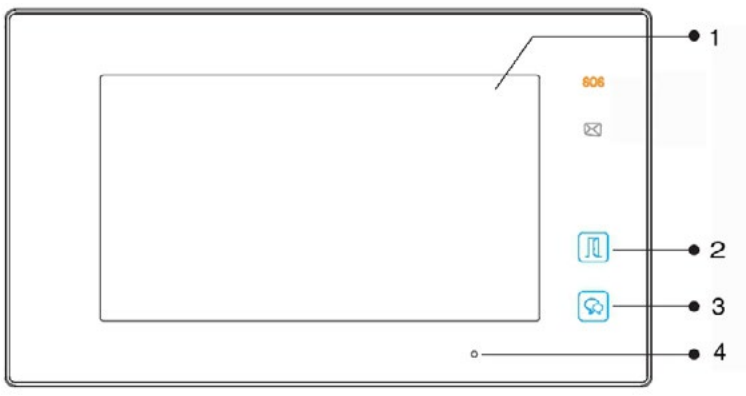

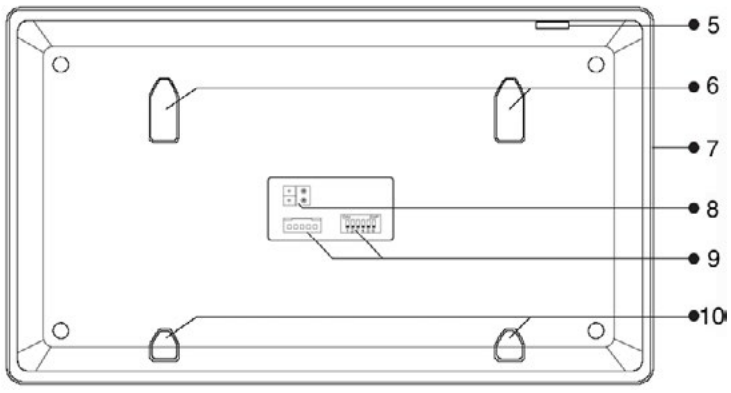

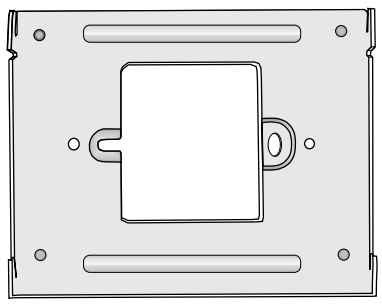

1. Schermo LCD-TFT 7"
2. Apertura serratura
3. Tasto attivazione della conversazione / auto accensione
4. Microfono
5. Porta per scheda di memoria uSD
6. Punti superiori per aggancio staffa
7. Altoparlante
8. Terminali di connessione e dip-switch
9. Porta USB (interna)
10. Punti inferiori per aggancio staffa
11. Staffa fissaggio

1. *7" LCD-TFT monitor screen*
2. *Electric door lock release*
3. *Talk / monitor activation button*
4. *Microphone*
5. *uSD memory card port*
6. *Higher mounting hook points*
7. *Speaker*
8. *Wiring connector and dip-switches*
9. *USB port (internal)*
10. *Lower mounting hook points*
11. *Mounting bracket*

1. Moniteur LCD-TFT 7»
2. Déverrouillage gâche
3. Décroché / raccroché / autoallumage
4. Microphone
5. Porta mémoire uSD
6. Points supérieurs pour raccrochement du support
7. Haut-parleur
8. Connecteur et dip-switches
9. Porta USB (interne)
10. Points inferieures pour racrochement du support
11. Support murale

1. *Monitor LCD-TFT 7"*
2. *Abertura cerradura*
3. *Puesta en marcha conversación / autoencendido*
4. *Micrófono*
5. *Porta memoria uSD*
6. *Puntos superiores por enganche soporte*
7. *Altavoz*
8. *Conector y dip-switches*
9. *Porta USB (interna)*
10. *Puntos inferiores por enganche soporte*
11. *Soporte mural*

Unità esterna.

Outdoor unit.

Unité extérieure.

Unidad externa.

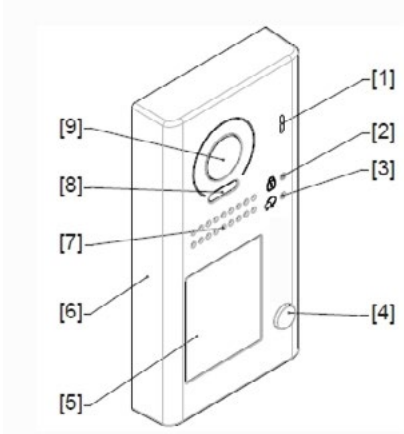

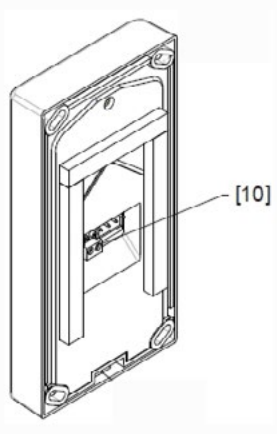

1. Microfono
2. Indicatore porta aperta
3. Indicatore chiamata in corso
4. Pulsante di chiamata
5. Cartellino
6. Pannello frontale
7. Altoparlante
8. Led per illuminazione notturna
9. Lente telecamera
10. Connettore

1. *Microphone*
2. *Unlock indicator*
3. *Call indicator*
4. *Call button*
5. *Name plate*
6. *Front panel*
7. *Speaker*
8. *White LED's for night vision*
9. *Camera lens*
10. *Connector*

1. Microphone
2. Indicateur porte ouverte
3. Indicateur appel en cours
4. Bouton d'appel
5. Porte étiquette
6. Panneau frontal
7. Haut parleur
8. Led pour vision de nuit
9. Objectif de la caméra
10. Bornes

1. *Micrófono*
2. *Indicador de puerta abierta*
3. *Indicador de llamada en progreso*
4. *Pulsador de llamada*
5. *Etiqueta*
6. *Panel frontal*
7. *Altavoz*
8. *Led para iluminación nocturna*
9. *Objetivo cámara*
10. *Conectores*

IT Installazione.

Posizionare la telecamera in modo che i raggi solari, o altre fonti luminose dirette o riflesse di forte intensità, non colpiscano l'obiettivo della telecamera.
Si raccomanda di mantenere un'altezza d'installazione di circa 160cm per la telecamera e 145cm per il monitor.

EN Installation.

Place the camera so that it will not be under direct sun or reflected strong light.

Recommended installation height is approximately 160cm for outdoor unit and 145cm for monitor unit.

FR Installation.

Positionner la caméra de manière que les rayons directes ou indirecte de sources lumineuses ou solaires de forte intensité ne frappent pas l'objectif de la caméra. Il se recommande de maintenir une hauteur d'installation d'environ 160cm pour la caméra et 145cm pour le moniteur.

ES Installaciòn.

Posicionar la cámara de manera que los rayos solares u otras fuentes luminosas directos o reflejos de fuerte intensidad no golpeen el objetivo de la cámara. Se recomenda mantener una altura de instalación de cerca de 160cm por la cámara y 145cm por el monitor con respecto al suelo.

ITALIANO

ENGLISH

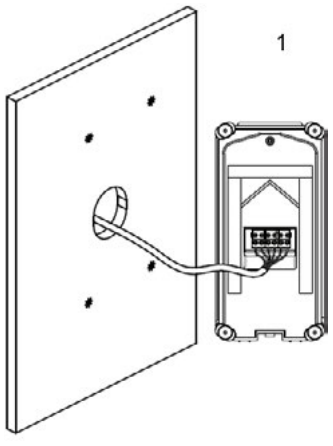

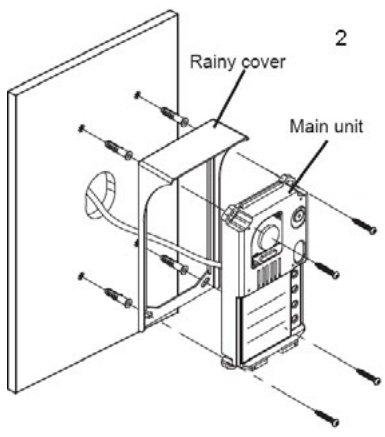



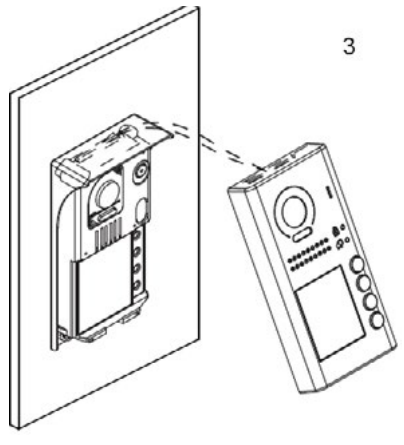

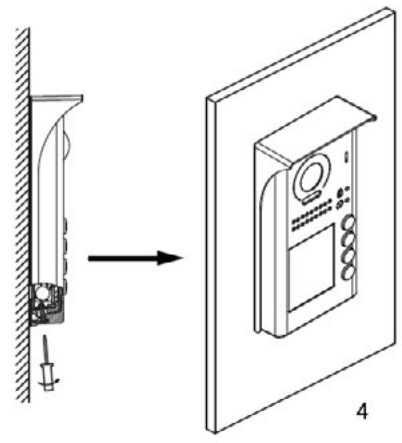

FRANÇAIS

ESPAÑOL

Fissare la staffa del monitor nella posizione desiderata utilizzando i tappi e le viti in dotazione (la staffa è compatibile anche con scatole da incasso tipo 503). Posizionare la staffa in modo che i fili di cablaggio possano passare attraverso l'apertura della staffa stessa. Dopo aver effettuato i collegamenti, avvicinare il monitor alla staffa e premere delicatamente in modo che le linguette della staffa entrino nelle apposite sedi presenti nella parte posteriore del monitor

Fix the wall mounting bracket in the best place by using 3 screws and plugs. After cable connecting has been done correctly, carefully place the indoor monitor against the bracket and gently push up the monitor so that the pins on the bracket engage in the slots on the rear of the monitor.

Fixer le support du moniteur dans la position souhaitée en utilisant les vis et les accessoires en dotation. Positionner le support de manière que les fils de câblage puissent passer à travers l'ouverture du support. Après avoir effectué les branchements, il faut rapprocher le moniteur du support et presser de manière que les languettes du support entrent dans les sièges appropriées de la partie postérieure du moniteur même.

Fijar el soporte del monitor en la posición deseada utilizando los acesorios en dotación. Después de haber efectuado las conexiones, posicionar el soporte de modo que los hilos de cableado puedan pasar por la abertura del soporte. Acercar el monitor al soporte y comprimir delicadamente de modo que las lengüetas del soporte entren en las adecuadas sedes situadas en la parte posterior del monitor.

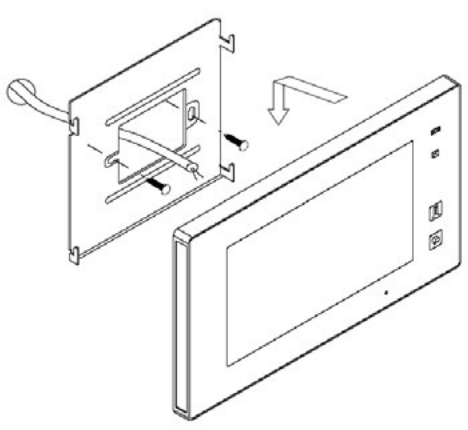

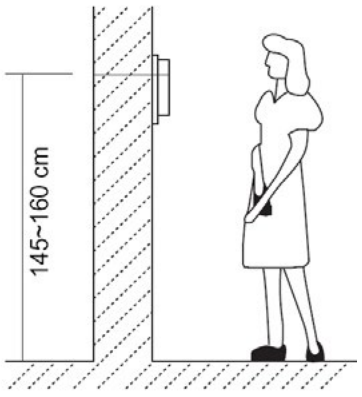

IT ISTRUZIONI DI INSTALLAZIONE

1. Collegare i terminali L1 e L2 del monitor alla telecamera ed all'alimentatore d'impianto seguendo gli schemi riportati di seguito.
2. Per il collegamento utilizzare conduttori della sezione corretta, come indicato nella tabella a pagina 8, prestando attenzione che questi non creino corto circuito nell'inserimento. Il collegamento tra monitor ed alimentatore, così come tra quest'ultimo e l'unità esterna, può essere realizzato senza rispettare alcuna polarità.
3. Configurare il dip-switches 6 (per la terminazione) presente sul retro del monitor come mostrato nelle pagine seguenti.
4. Configurare il jumper del posto esterno in funzione della modalità di apertura della serratura richiesta come descritto nella sezione successiva.

Una volta completata la configurazione dei prodotti è possibile dare alimentazione all'impianto. Fare riferimento alla sezione "Istruzioni di funzionamento" per la corretta configurazione dell'indirizzo e delle altre funzioni attraverso il menù OSD del monitor.
Si raccomanda di contattare il servizio tecnico ACI FARFISA nel caso di schemi d'impianto non inclusi in questo manuale.

Serratura elettrica

L'unità esterna dispone di terminali per l'apertura di una serratura in CC e in AC.
Nel primo caso la serratura viene azionata direttamente dall'alimentatore del sistema (l'assorbimento massimo è limitato a 12Vcc / 250mA).
Lo schema seguente mostra il collegamento di una serratura anche in presenza di un pulsante per l'apertura (EB).
Il jumper dell'unità esterna deve essere in posizione 2-3.
Il valore del parametro **Unlock Mode** sulla pulsantiera deve essere lasciato su NO (default).

EN INSTALLATION INSTRUCTIONS

1. Connect the L1 and L2 terminals of the monitor to the camera and system power supply according to the wiring diagrams and wiring cross section as described on page 8.
2. Carefully insert the wires to the terminal, taking care that the 2 bare wires do not touch. Even the connection between monitor and power supply or between power supply and external unit are not – polarized.
3. Configure the dip-switch 6 on monitor's rear panel for line termination according to what shown on following pages.
4. Set outdoor camera's jumper according to requested door release mode as described below.
Once all products are configured, it is possible to turn on power.
Please refer to "Operating instruction" section for correct ID and other functions setting through monitor's OSD menu.
It is strongly recommended to contact ACI FARFISA technical service in case of system diagrams not included in this manual.

Electric door lock

The door station unit is equipped with terminals for DC or AC door lock release function.
In the first case the door lock release is directly activated by system power supply (the maximum power consumption is limited to 12 Vdc / 250mA).
The following diagram shows how to connect one door lock even with exit button (EB).
The camera's rear jumper must be in 2-3 position.
*The value of **Unlock Mode** parameter on the door station must be left as NO (default).*

FR MODE D'INSTALLATION

1. Connecter les bornes de le moniteur (L1 et L2) à la caméra et l'alimentation du système selon les schémas suivants.
2. Pour la liaison utiliser deux conducteurs de la section correcte, comme indiqué dans le tableau à la page 8, en prêtant attention que ceux-ci ne créent pas des courts circuits dans l'insertion. La liaison entre le moniteur et alimentation et entre alimentation et unité extérieure peut être réalisée sans respecter la polarité.
3. Configurer le dip-switch 6 présent sur le moniteur pour la terminaison comme illustré sur les schémas suivants.
4. Représenter le jumper de la place extérieure dans la modalité d'ouverture de la serrure demandé comme décrit dans la section suivante.

Une fois complétée paramétrisation des produits, on peut mettre en marche l'appareil.
Faire référence à la section «Mode d'emploi» pour la configuration correcte de l'adresse et des autres fonctions par le menù OSD du mointeur.
Il se recommande de contacter le service technique de ACI FARFISA dans le cas de schémas d'installations pas inclus dans ce manuel.

Gâche électrique

L'unité extérieure dispose de deux terminaux pour l'ouverture de serrures en modalité DC ou AC.
Gâche DC: dans ce cas la gâche est actionnée par l'alimentation du système (la consommation maximale est limitée à 12Vcc / 250mA).
Le schéma suivant montre comme réunir une gâche aussi en présence d'un bouton pour l'ouverture (EB).
Dans ce cas le jumper de l'unité extérieure doit être en position 2-3.
La valeur du paramètre **Unlock Mode** sur l'unité extérieure doit être placé sur NO (default).

ES INSTRUCCIONES DE INSTALACIÓN

1. Conectar los terminales del monitor (L1 y L2) a la cámara y a la fuente de alimentación del sistema de acuerdo con los siguientes esquemas.
2. Por la conexion utilizar dos conductores de la sección correcta, como se indica en la tabla de la página 8, cuidando que estos no crean corto circuito en la inserción.
El enlace entre monitor y alimentador y entre alimentador y unidad externa puede ser realizado sin respetar alguna polaridad.
3. Configurar el dip-switch 6 en el monitor como se indica en los esquemas siguientes.
4. Configurar el jumper de la unidad externa como se indica en las seccion siguiente.
Una vez completada la configuración de los productos, se puede poner en marcha el producto.
Hacer referencia a la sección "Instruciones de funcionamiento" por la correcta configuración de la dirección y las otras funciones por el menú OSD del monitor.
Se rencomenda de contactar el servicio técnico de ACI FARFISA en el caso de esquemas de instalación no incluidos en este manual.

Cerradura eléctrica

La unidad externa cuenta con dos terminales por la abertura de cerraduras en modalidad CC o CA.
En el primero caso la cerradura es accionada por el alimentador del sistema (el consumo máximo es limitado a 12Vcc / 250mA).
El esquema siguiente también enseña el enlace de una cerradura tabién en presencia de un interruptor por la abertura (EB).
En este caso el jumper de la unidad externa tiene que estar en posición 2-3.
El valor del parámetro Unlock Mode en la unidad externa tiene que ser dejado a NO (default).

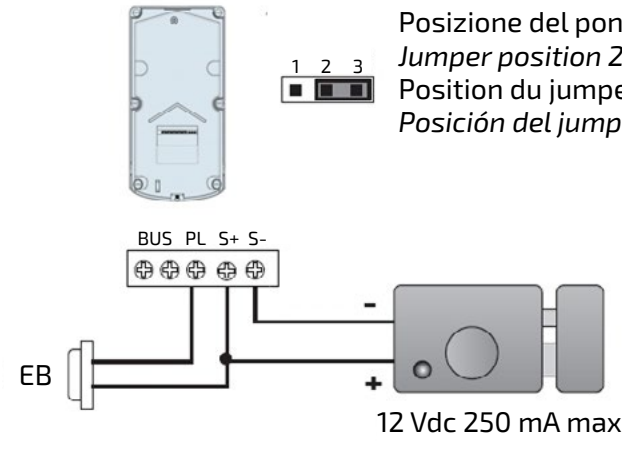

Posizione del ponticello 2-3
Jumper position 2-3
Position du jumper 2-3
Posición del jumper 2-3

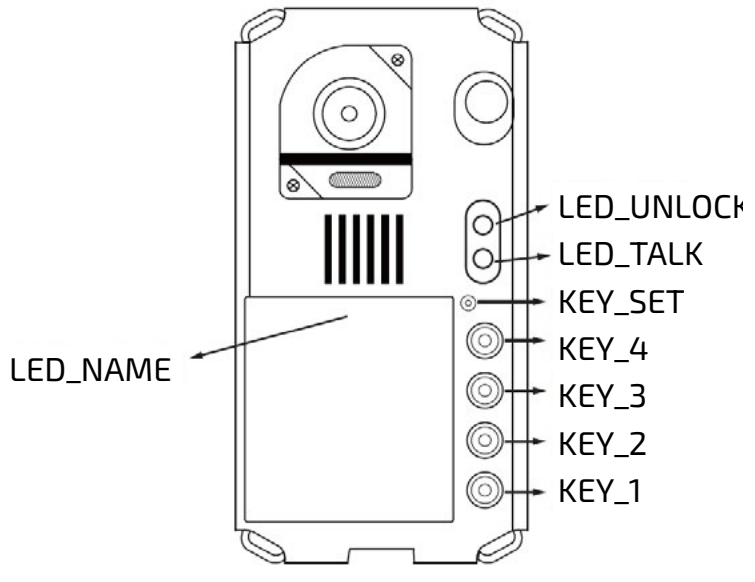

ITALIANO

Viceversa per utilizzare serrature elettriche in corrente alternata è necessario un trasformatore opzionale (TR) che va dimensionato opportunamente in funzione dell'assorbimento della serratura. I contatti del relè interno consentono un assorbimento massimo di 24V (CA o CC) / 1A. Per il collegamento del trasformatore supplementare fare riferimento allo schema riportato sotto. In questo caso il jumper sull'unità esterna deve essere rimosso prima di collegare la serratura.
Il parametro **Unlock Mode** del sulla pulsantiera va configurato come segue:
premere il tasto **KEY_SET** 3 volte (il led UNLOCK su accende e vengono emessi due beep), successivamente premere il tasto **KEY_1** per:
Unlock Mode = NO (viene emesso un beep lungo) per serrature che vanno alimentate per aprire.
Unlock Mode = NC (vengono emessi due beep brevi) per serrature a cui va tolta alimentazione per aprire.
Per la modalità di configurazione degli altri parametri fare riferimento alla tabella dei codici alla fine di questo manuale.

ENGLISH

Vice versa to correctly operate AC door lock releases it is required an additional optional transformer (TR) which must be chosen according to release maximum consumption. Internal relay contacts allow operate 24V (AC or DC) / 1A maximum. Refer to the diagram here below to connect the additional transformer. In this case the door station's jumper must be removed before connect the door release.
The value of ***Unlock Mode*** *parameter on the door panel must be set as follows:*
press the button ***KEY_SET*** *3 times (the UNLOCK led is on and 2 beeps are emitted), then press the* ***KEY_1*** *button for:*
Unlock Mode = NO (a long beep is emitted) in case of power–on–to–unlock releases.
Unlock Mode = NC (two short beeps are emitted) in case of power–off–to–unlock releases.
Please refer to the codes table described at the end of this manual to understand how to configure also the other parameters.

FRANÇAIS

Vice versa pour utiliser gâches électriques en courant alternatif un transformateur optionnel est nécessaire (TR) que doit être choisi opportunément dans les limites l'absorption de la gâches. Les contacts du relais intérieur permettent une absorption maximale de 24V (CA ou CC) / 1A. Pour la liaison du transformateur supplémentaire faire référence au schéma reporté dessus. Dans ce cas, le jumper sur l'unité extérieure doit être enlevé avant de brancher la gâche. Le parameter **Unlock Mode** de la plaquedoit être représenté de la façon suivante:
appuyez sur le bouton **KEY_SET** 3 fois (les lumières UNLOCK haut et émet deux signaux sonores), par la suite appuyez sur le bouton **KEY_1** pour:
Unlock Mode = NO (vous entendrez un long beep) pour gâches que doivent être alimentées pour ouvrir.
Unlock Mode = NC (est émis deux beep court) pour gâches aquelle l'alimentation doit être enlevée pour ouvrir.
Faire référence au tableau des codes à la fin de ce manuel pour la modalité de configuration de autre paramètres.

ESPAÑOL

Viceversa para utilizar cerraduras eléctricas en corriente alterna es necesario un transformador opcional (TR) que debe ser elegido oportunamente en función de la absorción de la cerradura. Los contactos del relé interior permiten una absorción máxima de 24V (CA o CC) / 1A. Por el enlace del transformador suplementario hacer referencia al esquema indicado abajo. En este caso, el jumper sobre la unidad externa tiene que ser removido antes de conectar la cerradura. El parámetro ***Unlock Mode*** *de la placa debe ser configurado como sigue:*
pulse el botón ***KEY_SET*** *3 veces (las luces UNLOCK y se emiten dos tonos de alerta) y pulse el botón* ***KEY_1****:*
Unlock Mode = NO (se oirá un pitido largo) por cerraduras que deben ser alimentadas para abrir.
Unlock Mode = NC (se oirá dos pitidos breve) por cerraduras al que debe ser sacado alimentación para abrir.
Hacer referencia al tablero de los códigos à la fin de ce manuel por la modalidad de configuración de los otros parámetros.

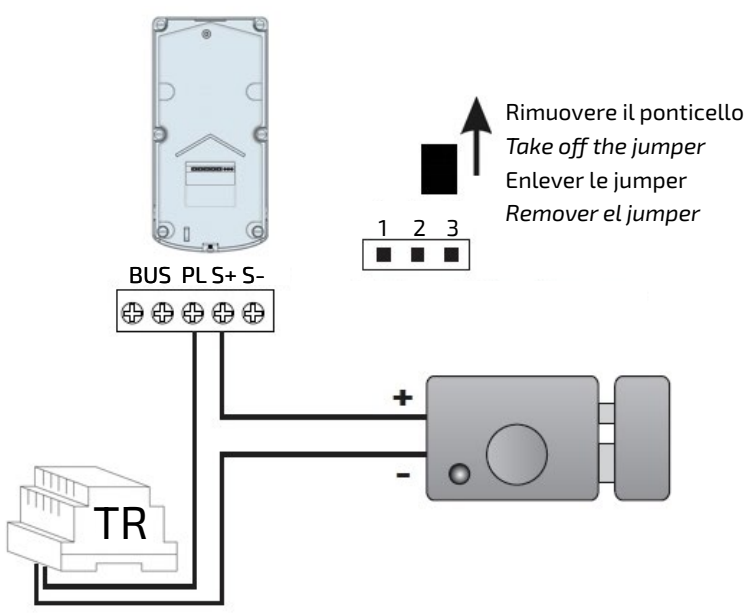

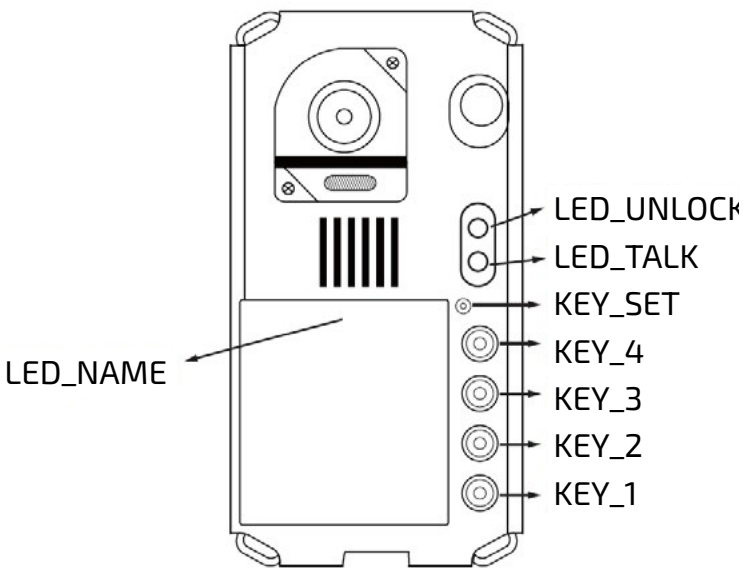

Nota
Per l'azionamento di una seconda serratura è necessario l'accessorio SER01.

IMPORTANTE
Al fine di ottemperare alla Direttiva Europea sulla Compatibilità Elettromagnetica e per aumentare l'affidabilità del prodotto, è necessario connettere un dispositivo di soppressione dei disturbi quando si comanda un carico induttivo, per esempio una serratura elettrica (SE).
I soppressori (transil) devono essere connessi il più vicino possibile al carico (teoricamente sui terminali dello stesso).

Note
For a second door lock release activation the SER01 optional accessory is required.

VERY IMPORTANT
To comply with the European Standards on Electromagnetic Compatibility and to increase the reliability of the product, it is necessary to connect a suppression device when switching inductive loads i.e. electric releases and electric locks (SE).
The suppression devices (transil) must be connected as close as possible to the loads (ideally across the terminals).

Note
Pour l'actionnement d'une second gâche l'accessoire SER01 dont vous avez besoin.

IMPORTANT
Conformément à la Directive Européenne sur la Compatibilité Electromagnétique et pour augmenter la fiabilité du produit, il faut connecter un dispositif de suppression des dérangements quand on commande une charge inductive, par exemple une gâches électrique (SE).
Les suppresseurs (transil) doivent être branchés le plus près possible de la charge (théoriquement sur les bornes de la charge même).

Nota
Para el accionamiento de una segunda cerradura estás requerido el accesorio SER01.

IMPORTANTE
Con el fin de cumplir la Directiva Europea sobre la Compatibilidad Electromagnética, y también para mejorar la seguridad del producto es necesario conectar un dispositivo de supresión de interferencias al mando de una carga inductiva, por ejemplo una cerradura eléctrica (SE).
Los supresores (transil) se deben conectar lo más cerca posible al mando (en teoría, directamente en los terminales mismos).

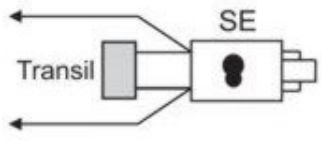

IT TERMINAZIONE

Sul retro del monitor sono presenti alcuni dip-switches di programmazione. Il dip-switch 6 è relativo alla terminazione video e va posizionato su ON in corrispondenza del monitor più distante dall'alimentatore, altrimenti va lasciato in posizione OFF.

EN LINE TERMINATION

On the monitor's rear panel there are some configuration dip-switches. The switch no. 6 is related to video termination and must be ON at the monitor farthest to power supply, it can be left on OFF position otherwise.

FR TERMINAISON

Au verso du moniteur ils sont présent quelques dip-switches à programmer. Le dip-switch 6 est relatif à la terminaison video et il doit être positionné sur ON en correspondance du monitoeur plus éloigné de l'alimenteur, il doit être laissé en position autrement OFF.

ES TERMINACION

Sobre el reverso del monitor están presentes algunos dip-switches. El dip-switch 6 es relativo a la terminación del video y debe ser posicionado sobre ON en correspondencia del monitor más lejano por el alimentador, de otro modo debe ser dejado en posición OFF.

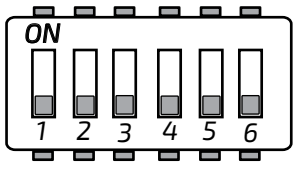

Il monitor non termina la linea

The monitor is not at the end of the bus

Le moniteur n'est pas à la fin du bus

El monitor no está al final del el bus

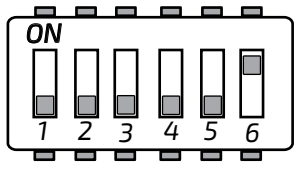

Il monitor termina la linea

The monitor is at the end of the bus

Le moniteur est à la fin du du bus

El monitor está al final del el bus

CONNETTORI PER ESPANSIONE

Sul retro del monitor è presente un connettore per il collegamento di un pulsante per la chiamata di piano. Utilizzare il connettore in dotazione al monitor per effettuare il collegamento. E' possibile collegare un pulsante (contatto pulito) per la chiamata di piano ai terminali SW. Premendo questo pulsante il monitor squillerà (suoneria BELL) senza visualizzare alcuna immagine. I terminali RING/GND consentono il rilancio della suoneria (12Vcc 250mA max) per la sola chiamata da posto esterno.

EXPANSION PORTS

On monitor rear panel there is also a connector for doorbell button connection. It's recommended to use the crimped connector provided with monitor to make the connect it. It is possible to connect an external button (dry contacts) to SW terminals for door bell function. Pressing this button the monitor will sound (BELL tone) without displaying any picture. The terminals RING/GND allow the connection of an extra buzzer (12Vdc/250mA max) only for calls coming from outdoor panel.

CONNECTEURS POUR EXPANSION

Au verso du moniteur il y a un connecteur pour un bouton pour appeler d'étage. Utiliser le connecteur en dotation au moniteur pour effectuer les liaisons. Il est possible de réunir un bouton (contact propre) pour l'appel d'étage aux bornes SW. En pressant ce bouton le moniteur va à sonner (sonnerie BELL) sans visualiser l'image.
Les bornes RING / GND permettent la connexion d'une sonnerie supplémentaire (12V 250mA max) sólo para la llamada desde una estación externa.

CONECTORES POR EXPANSIÓN

Atras del monitor está presente un conector por la llamada del descansillo. Utilizar el conector crimpato en dotación al monitor para efectuar las conexiones. Es posible conectar un interruptor (contacto limpio) por la llamada del descansillo a los terminales SW. Pulsando este interruptor el monitor tocará (sonería BELL) sin visualizar alguna imagen.
Los terminales RING / GND permiten la conexión de un zumbador de llamada adicional (12Vcc 250mA max), sólo para la llamada desde una estación externa.

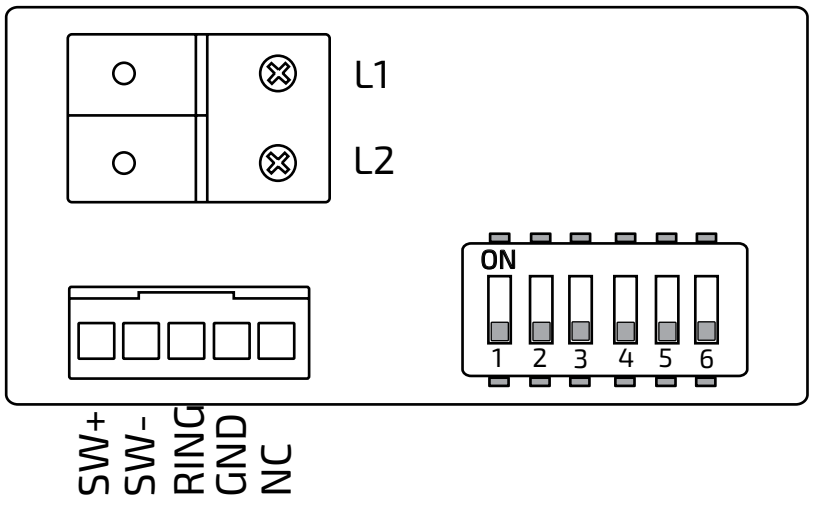

ITALIANO

ENGLISH

FRANÇAIS

ESPAÑOL

IT SEZIONE DEI CAVI

E' fortemente consigliato l'utilizzo di cavi twistati. L'utilizzo di cavi non twistati può limitare la distanza massima raggiungibile.
Cavi schermati non devono essere utilizzati.

EN CABLE CROSS SECTION

It is strongly recommended to use twisted cables. If not twisted cables are used the maximum allowed distance of the system may be affected.
Cables should not be shielded.

FR SECTION DES CABLES

Il est vivement conseillé l'utilisation de câbles tressés. La connexion de câbles pas tressés peut limiter la distance maximale accessible. Câbles blindés ne doivent pas être utilisés.

ES SECCIÓN DE LOS CABLES

Es aconsejado fuertemente empleo de cables transados. El empleo de cables no transado puede limitar la distancia máxima alcanzable. Cables apantallados no deben ser utilizados.

	Sistema base *One way system* Système base *Sistema base*		
Dal monitor al posto esterno *Monitor to external station* Entre le moniteur et la platine de rue *Desde el monitor a la cámara*	(A + B) 200m max, 1mm²	(A + B) 150m max, 0.75mm²	(A + B) 100m max, Cat5 (combined)
Dal monitor all'alimentatore d'impianto *From monitor to system power supply* Du moniteur à l'alimentation du systeme *Desde el monitor al alimentador de instalación*	(B) 120m max, 1mm²	(B) 100m max, 0.75mm²	(B) 80m max, Cat5 (combined)
Dal posto esterno all'alimentatore *From door station to system power supply* De la plaque de rue à l'alimentation du systeme *Desde la placa de calle a alimentador*	(A) 80m max, 1mm²	(A) 60m max, 0.75mm²	(A) 40m max, Cat5 (combined)
Dal posto esterno alla serratura *From door station to door lock release* De la plaque de rue à la gâches *Desde la placa de calle a la cerradura*	5m max, 1mm²		

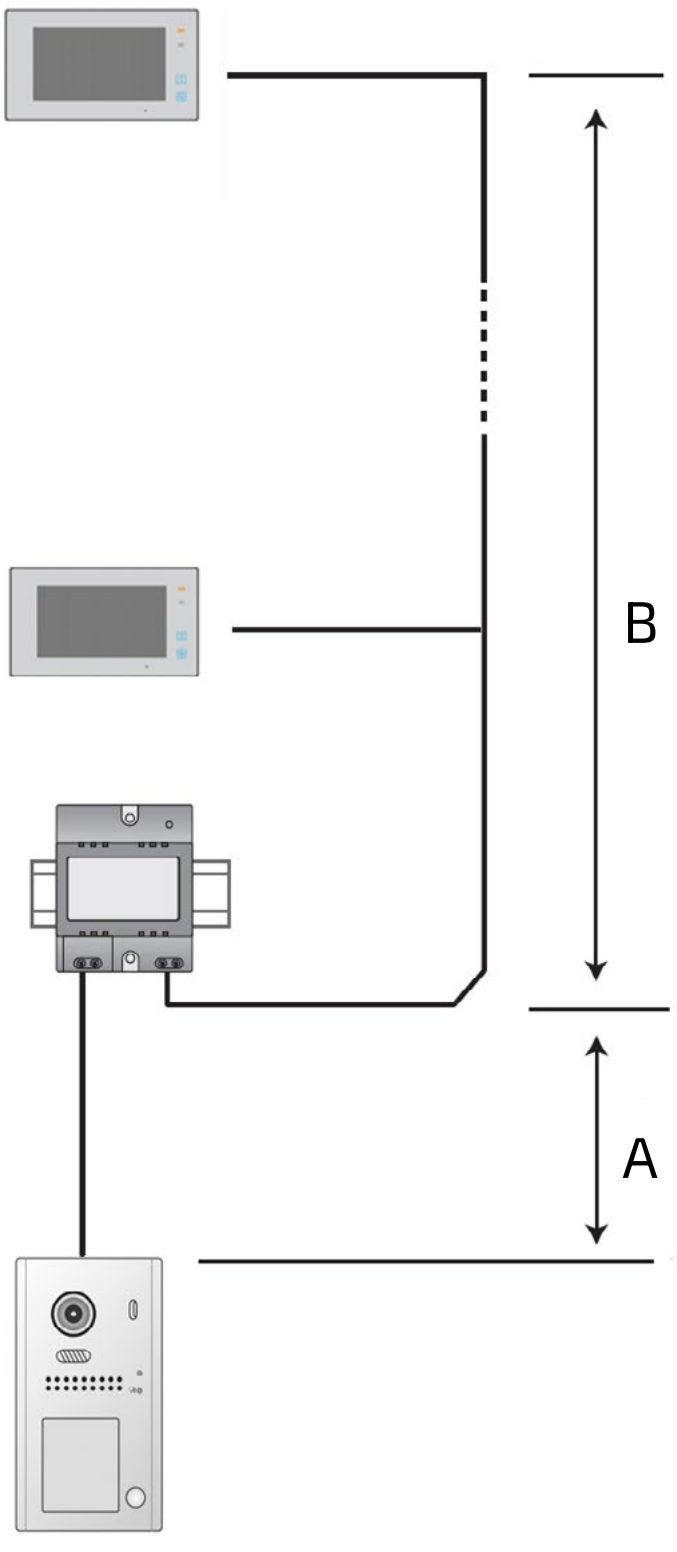

IT IMPIANTO VIDEOCITOFONICO MONOFAMILIARE CON UN MONITOR ED ALIMENTATORE PER SERRATURA
EN ONE-WAY VIDEOINTERCOM SYSTEM WITH ONE MONITOR AND POWER SUP'PLY FOR DOOR RELEASE
FR INSTALLATION VIDEOPORTIER A UNE DIRECTION AVEC MONITEUR ET ALIMENTATION POUR LA GACHE
ES SISTEMA DE VIDEOPORTERO MONOFAMILIAR CON UN MONITOR Y ALIMENTACION PARA CERRADURA

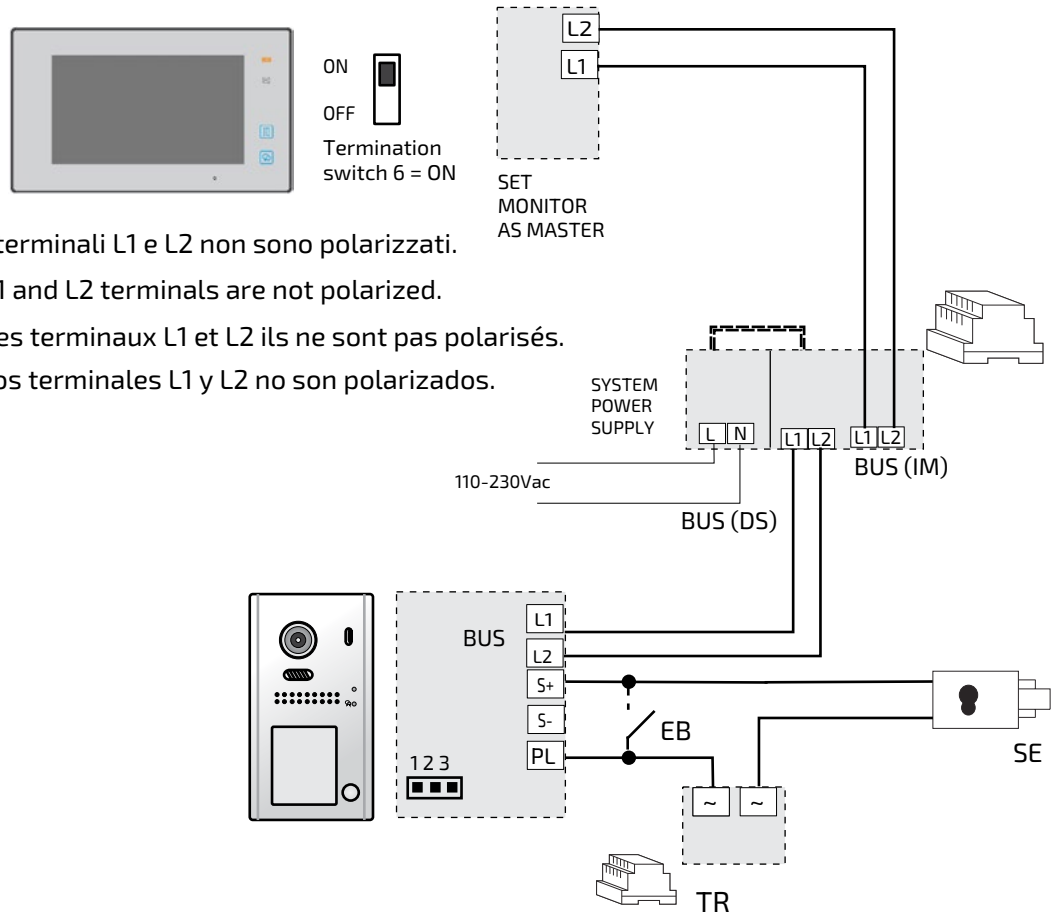

IT I terminali L1 e L2 non sono polarizzati.
EN L1 and L2 terminals are not polarized.
FR Les terminaux L1 et L2 ils ne sont pas polarisés.
ES Los terminales L1 y L2 no son polarizados.

IT IMPIANTO VIDEOCITOFONICO MONOFAMILIARE CON UN MONITOR E SERRATURA COMANDATA DA POSTO ESTERNO
***EN* ONE-WAY VIDEOINTERCOM SYSTEM WITH ONE MONITOR AND DOOR RELASE POWERED BY DOOR PANEL**
FR INSTALLATION VIDEOPORTIER A UNE DIRECTION AVEC MONITEUR ET GACHE COMMANDÉ PAR UNITÉ EXTERNE
ES SISTEMA DE VIDEOPORTERO MONOFAMILIAR CON UN MONITOR Y CERRADURA COMANDADA POR UNIDAD EXTERNA

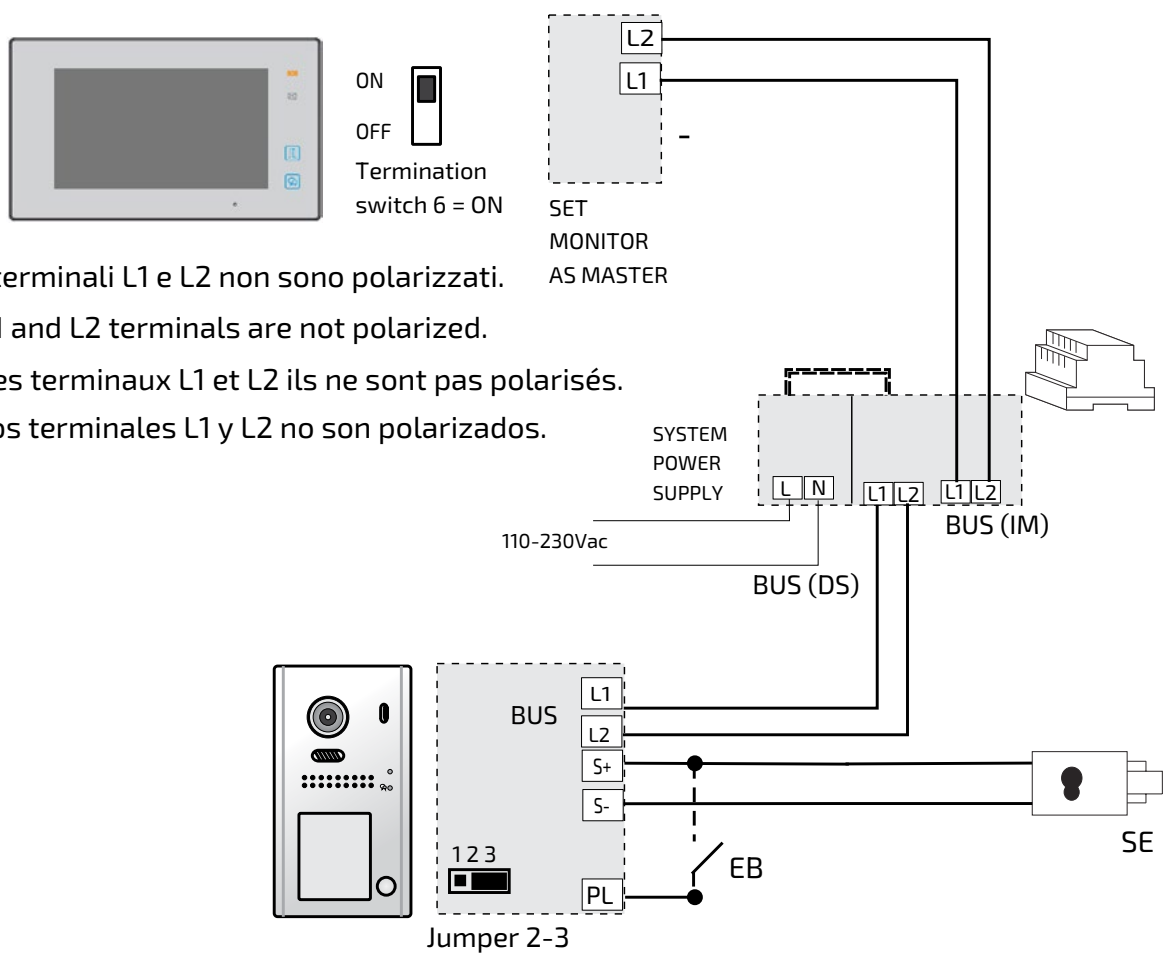

IT I terminali L1 e L2 non sono polarizzati.
EN L1 and L2 terminals are not polarized.
FR Les terminaux L1 et L2 ils ne sont pas polarisés.
ES Los terminales L1 y L2 no son polarizados.

IT IMPIANTO VIDEOCITOFONICO MONOFAMILIARE CON DUE POSTI INTERNI
EN ONE-WAY VIDEOINTERCOM SYSTEM WITH TWO MONITORS
FR INSTALLATION VIDEOPORTIER A UNE DIRECTION AVEC DEUX MONITEURS
ES SISTEMA DE VIDEOPORTERO MONOFAMILIAR CON DOS MONITORES

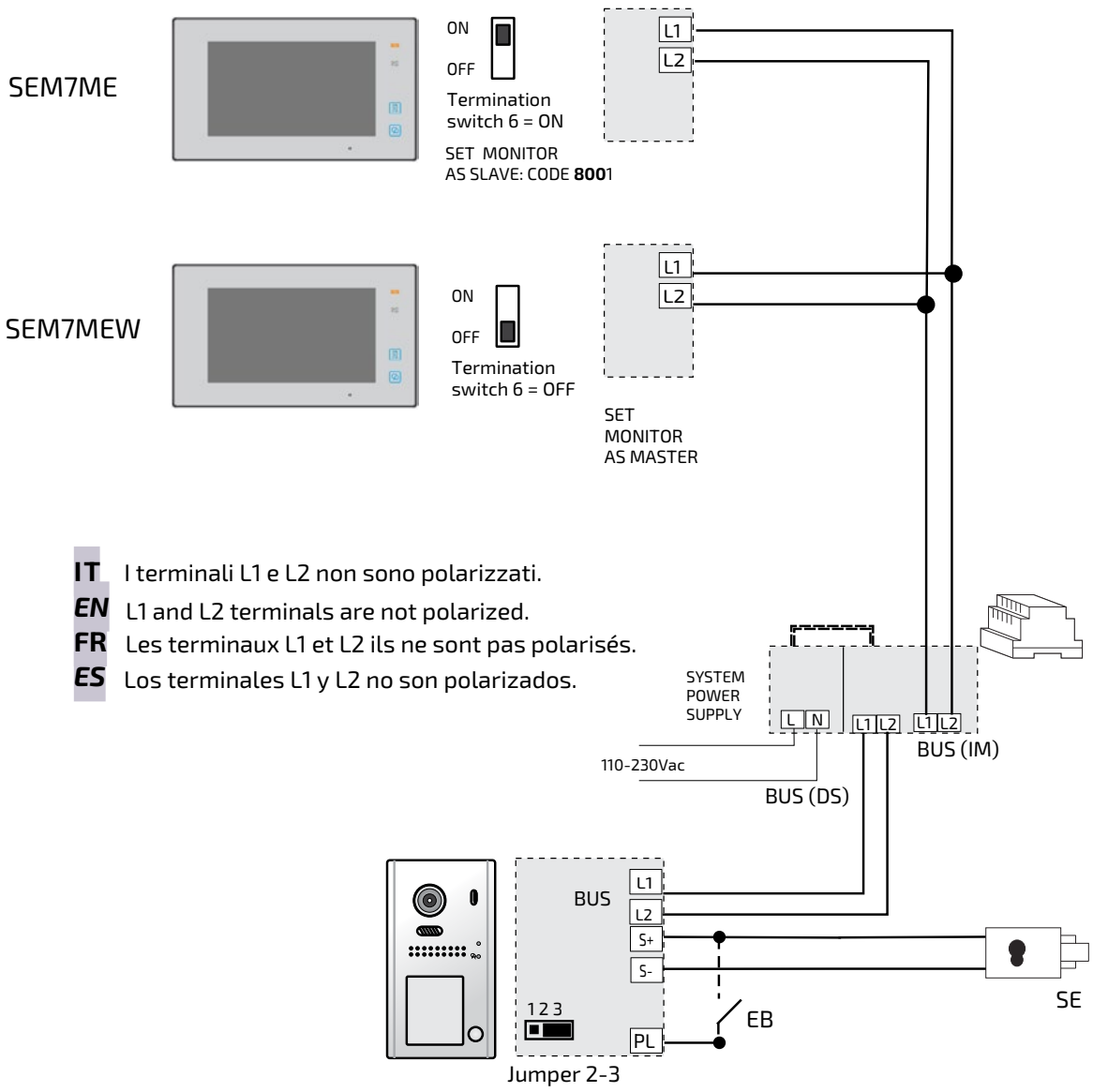

IT I terminali L1 e L2 non sono polarizzati.
EN L1 and L2 terminals are not polarized.
FR Les terminaux L1 et L2 ils ne sont pas polarisés.
ES Los terminales L1 y L2 no son polarizados.



IT Per questa tipologia di installazione è necessario impiegare il **SEM7ME** come monitor secondario.

EN *For this installation type it is required to apply the **SEM7ME** as slave monitor.*

FR Pour ce type d'installation, il est nécessaire d'appliquer **SEM7ME** en tant que moniteur esclave.

ES *Para este tipo de instalación es necesario aplicar el **SEM7ME** como monitor esclavo.*

IT IMPIANTO VIDEOCITOFONICO BIFAMILIARE CON DUE POSTI INTERNI (1SEK/2MEW)

EN TWO-WAY VIDEOINTERCOM SYSTEM WITH TWO MONITORS (1SEK/2MEW)

FR INSTALLATION VIDEOPORTIER A DEUX DIRECTION AVEC DEUX MONITEURS (1SEK/2MEW)

ES SISTEMA DE VIDEOPORTERO BIFAMILIAR CON DOS MONITORES (1SEK/2MEW)

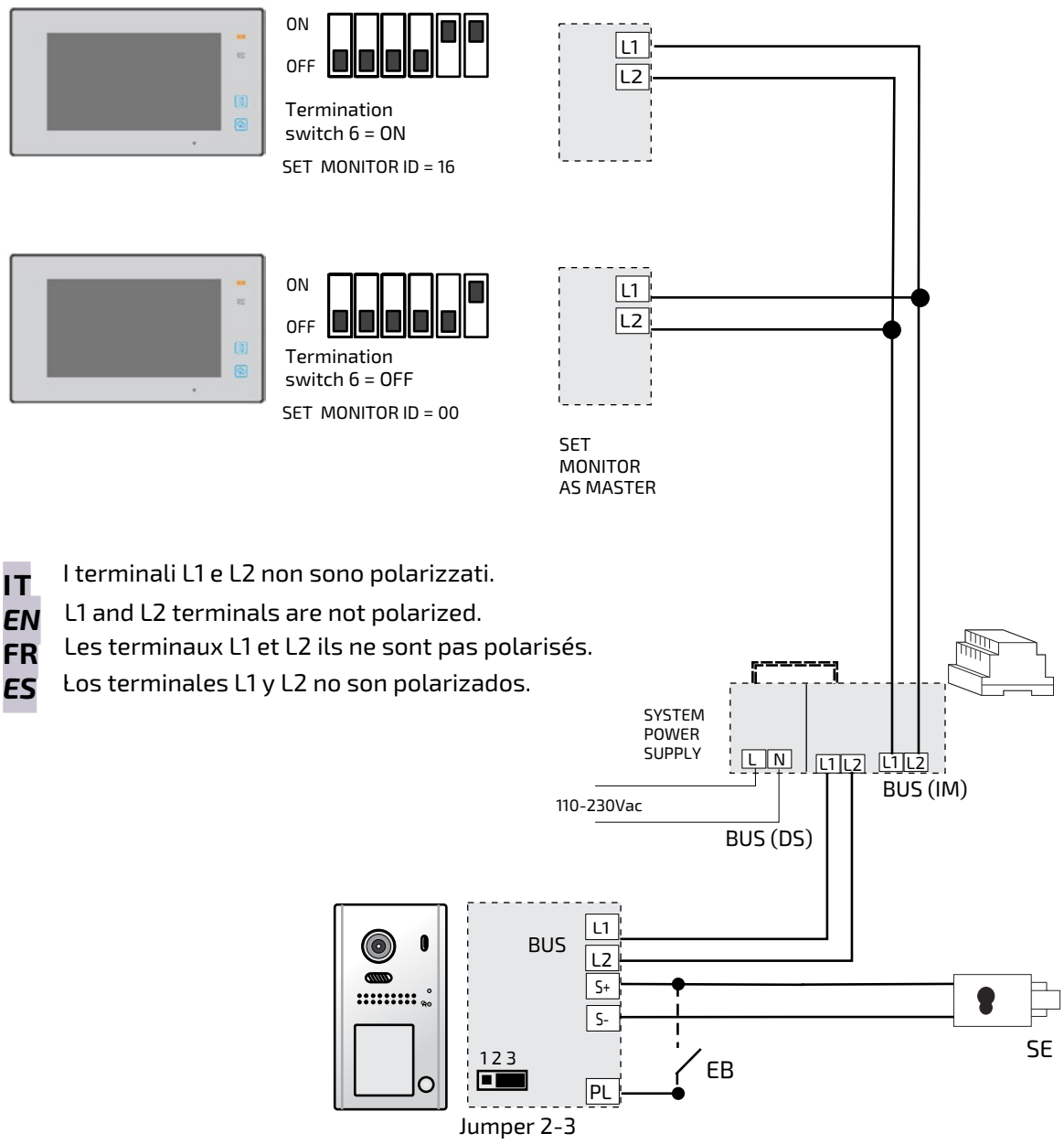

IT I terminali L1 e L2 non sono polarizzati.
EN L1 and L2 terminals are not polarized.
FR Les terminaux L1 et L2 ils ne sont pas polarisés.
ES Los terminales L1 y L2 no son polarizados.



IT Per questa tipologia di installazione è necessario impiegare il **SEM7MEW** come monitor per il secondo appartamento.

EN *For this installation type it is required to use anther **SEM7MEW** monitor for the second apartment.*

FR Pour ce type d'installation, il est nécessaire d'utiliser **SEM7MEW** comme moniteur pour le deuxième appartement.

ES *Para este tipo de instalación es necesario utilizar **SEM7ME*** como monitor para el segundo apartamento.

ITALIANO

ENGLISH

FRANÇAIS

ESPAÑOL

IT ISTRUZIONI DI FUNZIONAMENTO

Menù principale

In modalità stand-by toccare lo schermo LCD in un punto qualsiasi: verrà visualizzato il menù con la data e l'ora correnti.

EN OPERATING INSTRUCTIONS

Main menu

When in stand-by mode, touch the LCD screen on any place: the main menu with current date and time will be showed.

FR MODE D'EMPLOI

Menu principal

En modalité stand-by toucher l'écran LCD dans un point quelconque: le menu sera visualisé avec la date et l'heure courante.

ES INSTRUCCIONES DE FUNCIONAMIENTO

Menú principal

En modalidad stand-by tocar la pantalla LCD en un punto cualquier: serán visualizadas la fecha y la hora corrie

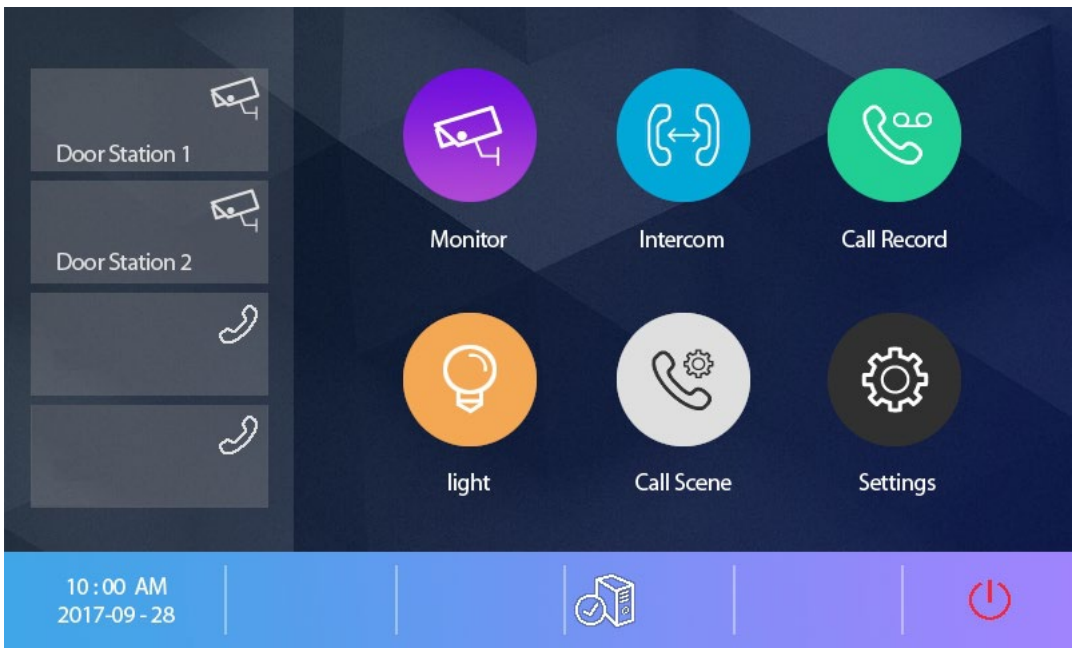

Nel caso in cui non siano dati ulteriori comandi il monitor si spegnerà automaticamente dopo alcuni secondi.
Nella barra in basso il dispositivo mostra alcune icone di stato come: : chiamata persa. Sfiorare l'icona per visualizzare i dettagli della chiamata.
/ : non disturbare e trasferimento di chiamata attivo. Sfiorare l'icona per accedere alla sezione "Scenario".

Attivazione dell'unità

Quando viene premuto il pulsante di chiamata del posto esterno, il monitor squillerà con la melodia scelta e l'immagine comparirà sullo schermo per circa 40 sec. E' possibile abilitare la comunicazione con il visitatore sfiorando il tasto con l'icona o l'icona sullo schermo. L'unità rimarrà in conversazione per circa 90 secondi per poi spegnersi automaticamente. Per terminare la conversazione sfiorare l'icona o l'icona sullo schermo. Sul lato destro dello schermo saranno visualizzate anche una serie di icone che consentono, rispettivamente, di salvare un'ulteriore immagine o video proveniente dalla telecamera ( ), aprire le due serrature o), abilitare l'audio da e verso l'esterno ( ) e chiudere la conversazione. L'icona >> permette di accedere alla finestra per la regolazione della luminosità, del contrasto, del colore della scena e del volume dell'altoparlante. Per spegnere il monitor sfiorare l'icona o . Il monitor salverà automaticamente un'immagine del visitatore dopo 3 secondi dalla ricezione della chiamata. Il sistema

In case of no other commands, the monitor will automatically switch off after about few seconds.
The status bar on the bottom shows some icons such as:
: missing call. Tap the icon to display immediately the details related to the missing call.
/ : do not disturb / call transfer active. Touch this icon to access "Scenario" setting page.

Activation

When the call button on the camera unit is pressed, the monitor will ring, playing the selected melody and the visitor's picture will appear on the display for about 40 sec. It is possible to talk with the visitor, touching the "Talk On" icon or the icon on the screen. The unit will remain activated for approximately 90 seconds before it automatically shuts off. At the end of the conversation touch the icon or the icon on the screen.
On the right side of the screen some icons will be displayed. These icons allow to save a further picture or video of the calling visitor ( ), open the door lock releases (or), enable the audio to door station ( ) and close the conversation.
The icon >> allow to adjust the picture brightness, contrast, hue of the scene and the speaker's volume.
To turn off the monitor, touch the or icon.
The monitor will save automatically a picture of the visitor 3 seconds after receiving the call. The system allows to store up to 100 pictures in the internal memory. If a uSD card (max 32GB) has been installed into the rear port, the monitor will save a video footage of about 10

Dans le cas où il n'y a pas des autres commandes l'écran s'éteindra après quelques secondes.
Dans la barre inférieure, l'appareil affiche des icônes d'état, telles que: : appel manqué. Touchez l'icône pour afficher immédiatement les détails de l'appel.
/ : ne pas déranger et transfert d'appel actif. Touchez l'icône pour accéder à la section «Scénario».

Activation de l'unité

Lors que le bouton d'appel de la platine est pressé, le moniteur sonne et l'image du visiteur apparaît pendant environ 40 secondes. Si on veut parler au visiteur appuyer sur le bouton ou sur l'écran. Le délai de communication est de 90 secondes, après il va s'éteindre automatiquement. Pour raccrocher appuyer sur le bouton ou sur l'écran.
Sur le côté droit de l'écran affiche une série d'icônes:
Ces icônes permettent respectivement de sauver une autre image ou vidéo ( ) de l'appareil, ouvrir les deux verrous (ou), permettre audio depuis et vers l'extérieur ( ) et fermer la conversation.
L'icône >> permet d'accéder à la fenêtre de réglage de la luminosité, le contraste, la couleur de la scène et le volume du haut-parleur.
Pour raccrocher presser la touche ou .
Le moniteur enregistre automatiquement une image de l'appelant après 3 secondes de la réception de l'appel. Le système permet le stockage d'un maximum de 100 images dans la mémoire interne. Au cas où vos avez inséré une mémoire uSD

En el caso en que no vengan datos ulteriores mandos el monitor se apagará automáticamente después de acerca algunos segundos.
En la barra inferior el dispositivo muestra algunos iconos de estado como:
: llamada perdida. Toque el icono para ver los detalles de la llamada inmediatamente.
/ : No molestar y activa la transferencia de llamadas. Toque el icono para acceder a la sección "Scenario".

Activación de la unidad

Cuando es presionada la tecla de llamada del puesto exterior, el monitor principal emitirá la sonería seleccionada y la imagen comparecerá sobre la pantalla durante unos 40 segundos. Es posible habilitar la comunicación con el visitante tocando la tecla con el icono o en la pantalla. La unidad quedará en conversación por 90 segundos par luego apagarse automáticamente.
Para acabar la conversación tocar la tecla o en la pantalla. Para ajustar la duración de la activación de la cerradura referirse a la tabla de códigos al final de este manual.
En el lado derecho de la pantalla mostrará una serie de iconos:
Estos iconos permiten, respectivamente, para salvar a otra imagen o vídeo ( ) de la cámara, abrir las dos cerraduras (o), habilitar el audio desde y hacia el exterior ( ) y cierre la conversación.
El icono >> permite acceder a la ventana para ajustar el brillo, el contraste, el color de la escena y el volumen del altavoz.
Para apagar el monitor pulsar la tecla o .

permette la memorizzazione di un massimo di 100 immagini nella memoria interna. Nel caso in cui sia stata inserita una memoria uSD (max 32GB), verrà invece salvato un filmato di 10 secondi. Toccare l'icona per salvare un'ulteriore immagine.

Apertura serratura
Utilizzare il pulsante con l'icona (per la serratura principale), o per attivare l'apertura delle serrature. La funzione di apertura serratura può essere attivata solamente quando il monitor è acceso. Per regolare la durata di attivazione della serratura fare riferimento alla tabella dei codici nelle pagine successive.

Autoaccensione
Selezionando l'opzione [**Monitor**] lo schermo visualizzerà il sotto menù seguente:

seconds. Touch the icon to save further pictures.

Door lock release
If you want to open the door to let the visitor in, just touch the "Unlock" button (main door release), or the icons / showed on the display. The door open function can only be activated when the monitor is on. To adjust the door lock release duration take reference of the table code at following pages.

Auto-power on from monitor
Select the [Monitor] option to display the following sub menu:

(max 32GB), un film de 10 secondes sera enregistré. Appuyez sur pour enregistrer une autre image.

Ouverture de porte
Pour ouvrir la porte, il suffit d'appuyer sur le bouton (pour la serrure principale), or lors de la communication. Les fonctions d'ouverture gâche peuvent être activées seulement quand le moniteur est allumé. Pour régler la durée d'ouverture gâche référer au tableau de code aux pages suivantes.

Autoallumage
En sélectionnant l'option [**Moniteu**r] visualisera le sous-menu suivant:

El monitor grabadará automáticamente una imagen después 3 segundos de la recepción de la llamada. El sistema permite el almacenamiento de un máximo de 100 imágenes en la memoria interna. En el caso se ha insertato una memoria uSD (max 32GB), grabadará una secuencia de 10 segundos. Toque para grabar una imagen más.

Apertura cerradura
Utilizar la tecla (para la cerradura principal), o para activar la apertura de la cerradura. La función de apertura cerradura puede ser sólo activada cuando el monitor está encendido.
Para ajustar la duración de la activación de la cerradura referirse a la tabla de códigos en las páginas siguientes.

Autoencendido
Seleccionando la opción [Monitor] la pantalla visualizará el siguiente submenú:

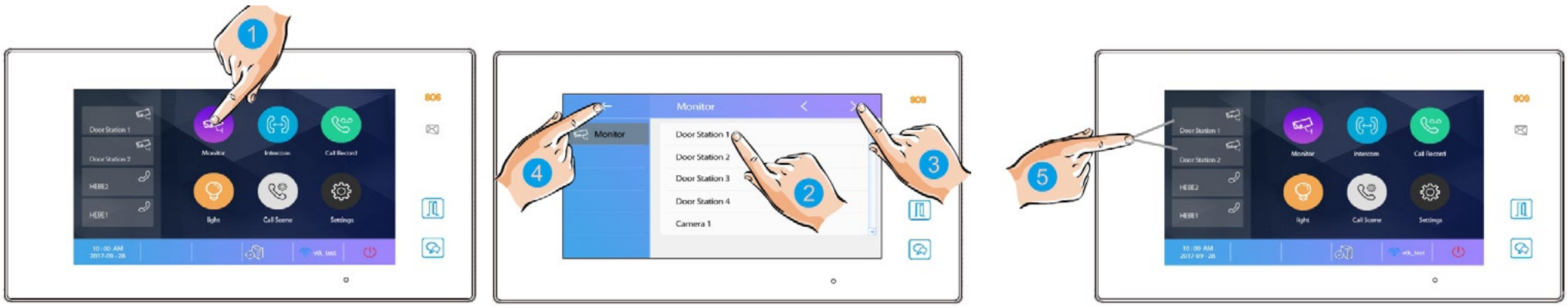

Toccare il nome relativo al posto esterno desiderato (2) per visualizzare le immagini provenienti da esso. Toccare il nome di una delle telecamere sulla sinistra della pagina principale (5) per accedere direttamente alla sua visualizzazione. Per attivare il collegamento audio alla telecamera del posto esterno premere il tasto . Lo schermo visualizzerà l'immagine proveniente dalla telecamera esterna per circa 30 secondi. Altrimenti toccare il tasto ⟵ per tornare alla finestra Monitor.

Chiamata intercomunicante
L'opzione del menù [**Intercomunicante**] consente di mettere in comunicazione i monitor tra loro. Questo menù contiene 4 opzioni (2):

Touch the name related to the desired door station (2) to display picture coming from it. Touch the name of the cameras (5) on the left of the main page to display them directly.
Press the button of the indoor unit at any time and the outdoor camera audio signal will be activated and show the outside view. The monitor will be on for about 30 sec. Otherwise touch the button ⟵ to come back on the Monitor window.

Intercom call
The menu option [Intercom] allows to make intercommunication between monitors.
This menu contains 4 options (2):

Touchez le nom associé à le poste extérieur désiré (2) pour visualiser les images provenantes de lui. Touchez le nom de l'une des caméras à gauche (5) de la page principale pour accéder directement à son affichage.
Appuyer sur le bouton pour activer connexion audio à la caméra de l'unité externe sans appels. Le moniteur visualisera l'image provenant de la plaque de rue pour environ 30 secondes. Sinon, appuyez sur la touche ⟵ pour revenir à la fenêtre Moniteur.

Appel intercommunicant
L'option de menu [**Intercom**] vous permet de connecter des moniteurs d'interphone entre eux. Ce menu contient quatre options (2):

Toque el nombre de la unidad externa (2) deseada para visualizar las imágenes de ella. Toque el nombre de una de las cámaras (5) a la izquierda de la página principal para acceder directamente a su pantalla.
Presionar la tecla con el icono para activar la conexión de audio a la cámara de la unidad externa sin llamadas. La pantalla visualizará el vídeo que llega de la cámara externa durante 30 segundos. De lo contrario, tocar la tecla ⟵ para volver a la ventana Monitor.

llamada intercomunicante
La opción de [Intercomunicación] le permite conectar los monitores entre ellos. Este menu contiene cuatro opciones (2):

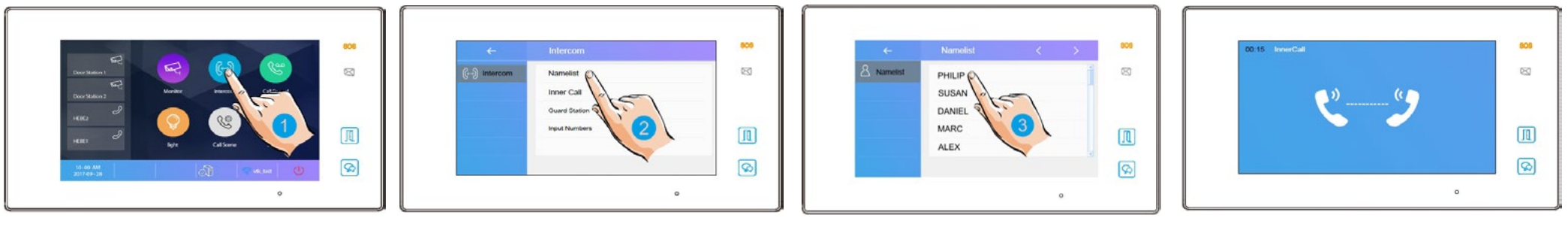

ITALIANO

- **Lista nomi**: è possibile utilizzare questa opzione per effettuare una chiamata ad uno specifico monitor presente in un altro appartamento selezionando il relativo indirizzo (ad esempio 16).
- **Chiamata Interna**: questa opzione farà squillare per 30 secondi tutti i monitor slave presenti all'interno dello stesso appartamento. Toccare l'icona corrispondente visualizzata sullo schermo del monitor dal quale si vuole rispondere per attivare la conversazione. Gli altri monitor smetteranno di squillare.
- **Guard station**: nel caso in cui un monitor installato all'interno dell'impianto sia stato configurato come GUARD UNIT, è possibile utilizzare questa icona per effettuare una chiamata a questo monitor. Il monitor GUARD UNIT non squilla in caso di chiamata da posto esterno. Nel caso in cui si verifichi una chiamata dall'esterno mentre è attiva una chiamata intercomunicante, quest'ultima verrà chiusa automaticamente.
- **Inserisci numeri**: Utilizzare la tastiera virtuale che consente di chiamare uno specifico indirizzo.

Riproduzione delle immagini

L'opzione del menu [**Lista chiamate**] consente di accedere all'interfaccia per la ricerca delle immagini/ video registrati:

ENGLISH

- ***Namelist****: use this option to make a call to a specific monitor installed in the system by its address, (for example 16), even in another apartment.*
- ***Inner Call:*** *this option will make ringing all the slave monitors installed inside the same apartment for 30 seconds. Touch the icon displayed on any called monitor to answer and open the conversation. All the other monitors will stop ringing.*
- ***Guard station****: if a monitor installed into the system has been set as GUARD UNIT, it is possible to make a call to this one. The GUARD UNIT monitor cannot receive calls from door station.*
If there is a call coming from the outdoor panel during an intercommunicating call, this one will be automatically closed.
- ***Input numbers****: Use the virtual keyboard to dial a specific address.*

Pictures playback

The [Call record] option of the menu allows to access the search and playback interface for recorded pictures and video:

FRANÇAIS

- Liste de nom: vous pouvez utiliser cette option pour faire un appel à un moniteur spécifique dans un autre appartement en sélectionnant son adresse (par exemple 16).
- Appel interne: cette option va sonner tous les moniteurs trimment dans le même appartement pendant 30 secondes. Appuyez sur l'icône affichée sur l'écran du moniteur à partir de laquelle vous souhaitez répondre et activer la conversation. Autres moniteurs cesse de sonner.
- Poste de garde: si un moniteur installé dans le système est configuré comme GUARD UNIT, vous pouvez utiliser cette icône pour faire un appel à ce moniteur. Le moniteur GUARD UNIT ne sonne pas lors d'un appel de l'unité externe.
Dans le cas où il y a un appel extérieur pendant un appel interne est actif, ce dernier sera fermé automatiquement.
- **Input nombrés**: Utilisez le clavier virtuel qui vous permet d'appeler une adresse spécifique.

Lecture des images

Le option de menu [**Enregistrement d'appel**] vous permet d'accéder à l'interface de recherche des images / vidéo enregistrées:

ESPAÑOL

- ***Namelist****: se puede utilizar esta opción para realizar una llamada a un monitor específico en otro apartamento, eleccionando su dirección (por ejemplo, 16).*
- ***Llamada Interc:*** *con esta opción todos los monitores slave dentro del mismo piso sonarán durante 30 segundos. Toque el icono que aparece en la pantalla del monitor de la que quiere responder para activar la conversación. Otros monitores dejarán de sonar.*
- ***Guard station****: si un monitor instalado en el sistema se configura como GUARD UNIT, puede utilizar este icono para hacer una llamada a este monitor. La unidad de monitor GUARD no suena cuando una llamada es desde la unidad externa. En caso de que haya una llamada externa mientras una llamada de intercomunicación está activa, ésta se cerrará automáticamente.*
- ***Input numbers****: Utilice el teclado virtual que le permite llamar a una dirección específica.*

Reproducción de imágenes

La opción del menú [Call record] permite de acceder a la interfaz para la búsqueda de las imágenes / vídeo grabado:



Selezionare l'evento per visualizzare tutte le immagini o i video.
Utilizzare le icone frecce (3) per scorrere le immagini, l'icona 🗑 (4) per cancellare le immagini.

L'opzione [**Luce**] consente l'accensione della luce scale o altri servizi. Per questa funzione è necessaria l'installazione dell'accessorio supplementare SER01.
Il sistema consente la programmazione di varie modalità di utilizzo che possono essere configurate nella sezione del menù [**Scenari**].

Select the event to display all the pictures or videos.
Use the arrow icons (3) to scroll the pictures, the 🗑 (4) icon to erase the pictures.

*The option [**Light**] allows to activate the stair light or other services. For such functions the SER01 additional accessory is required.*
*The system allows to program various way of working which can be configured on the [**Call scene**] menu.*

Sélectionnez l'événement pour afficher toutes les images ou vidéo. Utilisez les flèches (3) pour faire défiler les images, l'icône 🗑 (4) pour supprimer les images.

L'option [**Lumière**] permet d'allumer la lumière d'escalier ou d'autres services. Pour cette fonction, l'installation d'un accessoire SER01 est nécessaire.
Le système permet la programmation des différents modes d'utilisation qui peuvent être configurés dans la section du menu [**Scène**].

Seleccione el evento para ver todas las imágenes o videos. Utilice los iconos de flecha (3) para desplazarse por las imágenes, el icono 🗑 (4) para borrar las imágenes.

*La opción [**Luz**] permite encender la luz de escalera u otros servicios. Para esta función, se requiere la instalación del accesorio SER01.*
*El sistema permite la programación de distintos modos de uso que se pueden configurar en la sección del menú [**Call scene**].*

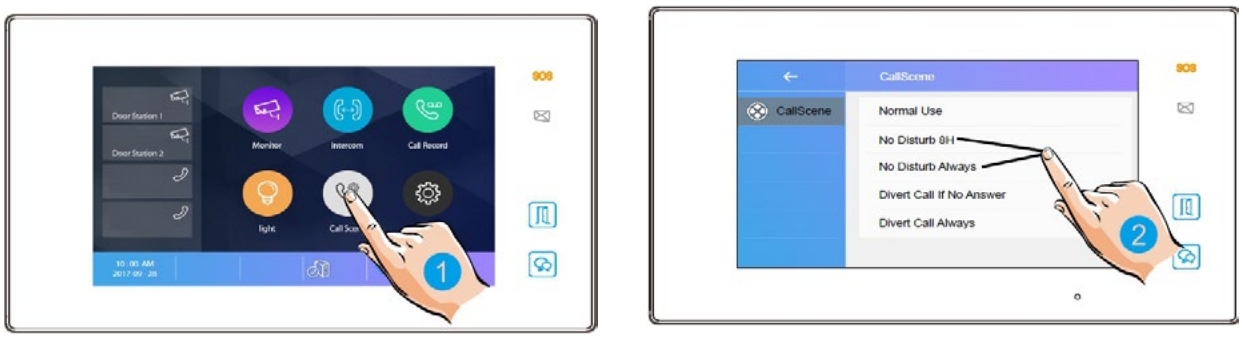

Le opzioni “Non disturbare 8H” e “Non disturbare” consentono di disabilitare tutti i toni di chiamata, rispettivamente, per 8 ore o fino alla disattivazione. In questa condizione il videocitofono non squillerà né per chiamate intercomunicanti né per chiamate dal posto esterno. Il simbolo 🔇 sulla schermata principale del menù sta a ricordare all'utente che la funzione è attiva. Le opzioni “Deviazione se non risposta” o “Deviazione sempre” devono essere utilizzate nel caso si attivi il collegamento Wi-Fi per la deviazione della chiamata verso dispositivi mobili.

The options “Do not disturb 8H” and “Do not disturb always” allows to disable all the calling sounds, for 8 hours only or forever. Then the monitor will not ring neither on intercom call nor in case of calling from external unit. The symbol 🔇 will be displayed on the home page of the main menu to remind the function is enabled. The options "Divert call if no answer" or "Divert call always" must be used if Wi-Fi connection is activated for call forwarding to mobile devices.

Les options «Ne pas déranger 8H» et «Ne pas déranger toujours» permettre de configurer la fonction de exclusion de sonnerie, pendant 8 heures ou jusqu'à la désactivation, et le moniteur ne sonnera plus ni pour les appels internes ni pour les appels de l'unité externe, le symbole 🔇 sur l'écran du menu principal est un rappel pour l'utilisateur que la fonction est actif. Les options "Renvoyer l'appel si pas de réponse" ou "Renvoyer toujours l'appel" doivent être utilisées si la connexion Wi-Fi est activée pour le transfert d'appels vers des appareils mobiles.

Las opciones “Do not disturb 8H” y “Do not disturb always” van a desactivar todos los tonos de llamada, durante 8 horas o hasta desactivación, y luego el video no sonará o para las llamadas internas o para las llamadas desde la placa de calle, el símbolo 🔇 en la pantalla del menú principal es para recordar al usuario que la función es activa. Las opciones "Divert call if no answer" o "Divert call always" deben utilizarse si la conexión Wi-Fi está activada para el desvío de llamadas a dispositivos móviles.

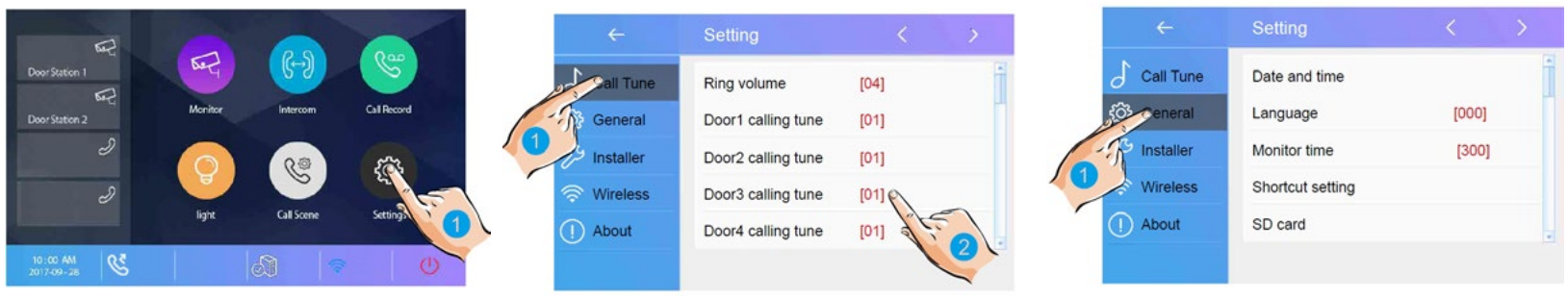

L'icona ⚙ nel menù principale consente di accedere al menù [**Configurazione**] per la regolazione di alcuni parametri quali il tipo ed il volume di chiamata, la lingua, le informazioni di sistema, ecc.
La sotto sezione [**Suonerie**] permette di scegliere la suoneria da assegnare a ciascun posto esterno, alla chiamata intercomunicante ed alla chiamata di piano.
Nella sotto sezione [**Generale**], selezionare l'opzione “**Data e ora**” per la regolazione della data e dell'ora sui valori correnti.
Modo data: consente di selezionare il formato della data (M/G/A o G/M/A).
Modo ora: consente di selezionare il formato dell'ora (12H/24H).
Data: regolazione della data.
Ora: regolazione dell'ora.
Fuso orario: selezione della zona di fuso orario.
Aggiornamento ora...: abilitazione / disabilitazione della regolazione automatica della data e dell'ora.
L'opzione “**Lingua**” consente la scelta della lingua di sistema tra quelle disponibili (Italiano, Inglese, Francese, Polacco).
Mentre l'opzione “**Ora monitor**” consente di modificare il tempo d'accensione del monitor (30s ÷ 300s).
L'opzione “**Configurazione Scorciatoie**” consente la configurazione di fino a 4 azioni che sarà possibile attivare rapidamente dalla finestra principale. Selezionare la scorciatoia da configurare, il tipo di funzione da attivare o eventualmente la voce “Rimuovi scorciatoia” per rimuovere l'opzione dal menù principale.
L'opzione “**Scheda SD**” consente di accedere ai dettagli relativi alla scheda di memoria uSD eventualmente installata. Questo menù

*The icon ⚙ on the main menu window allows to display the [**Settings**] options to adjust some parameters such as the call volume, the language, system info and so on.*
*The sub section [**Call tune**] allows to select the desired melody for each door station, for the intercommunicating call and for the doorbell floor sound.*
*In the sub section [**General**] select the option “**Date & time**” to set the values of date and time according to the right values.*
*The option “**Date mode**” allows to select the date mode between M/D/Y or D/MY.*
***Time mode**: select the hour format between 12/24H.*
***Date**: date adjustment.*
***Time**: hour adjustment.*
***Time zone**: select the right time zone.*
***Auto update**: enable or disable the automatic adjustment of date and hour with the values of the network.*
*The option “**Language**” allows to set the system language amongst Italian, English, French and Polish.*
*The option “**Monitor time**” allows to set the monitor power on time (30s ÷ 300s).*
*The option “**Shortcuts setting**” allows the user to set up to 4 actions which can be quickly activated from the main page. Select the shortcut to set, the function type (call door panel or another unit) or eventually the option “Remove” to erase the shortcut from the main page.*
*The option “**SD card**” allows to access the parameters related to the uSD card, if present. This menu contains the following options: “SD information” about the card's capacity, “Image copy” to save the recorded pictures from inner mem-*

L'icône ⚙ dans le menu principal permet d'accéder aux [**Réglages**] pour la régulation de certains paramètres tels que le type et le volume de l'appel, la langue, les informations système, etc..
La sub section [**Mèlodie**] permet de sélectionner la sonnerie à attribuer à chaque poste extérieur, appel intercomunicant et appel du plan. La sub section [**Général**] donne accès à la fenêtre suivante:
Avec l'option [D**ate et heure**] il est possible d'accéder à la fenêtre pour la régulation de la date et de l'heure sur les valeurs courantes.
[**Mode date**]: sélectionnez le format de la date (M / G / A ou G / M / A).
[**Mode heure**]: sélectionnez le format de l'heure (12H / 24H).
[**Date**]: ajustement de la date.
[**Heure**]: ajustement du temps.
[**Fuseau horaire**]: sélection du fuseau horaire.
[**Mise à jour automat...**]: activer / désactiver le réglage automatique de la date et de l'heure.
L'option [**Langue**] permet de régler la langue de système entre Italien, Anglais, Français et Polir.
L'option «**Temps du moniteur**» est relatif à le temps de fonctionnement du moniteur (30s ÷ 300s).
L'option [**Reglage du raccourci**] permet de configurer jusqu'à 4 actions pouvant être activées rapidement à partir de la fenêtre principale. Sélectionnez le raccourci à configurer, le type de fonction à activer ou éventuellement l'option «Supprimer» pour supprimer l'option du menu principal.
L'option [**SD Carte**] vous permet d'accéder aux détails relatifs à la carte mémoire uSD installée. Ce menu contient les éléments: [SD Informations] relatives à la capacité de la carte, [Copier l'image] pour copier les images de la mémoire

*El icono ⚙ [**Settings**] en el menú principal le permite acceder a la configuración del menú para ajustar algunos parámetros como el tipo y el volumen de la llamada, el idioma, la información del sistema, etc.*
*La sub sección [**Call tune**] le permite seleccionar el tono de timbre que se asignará a cada unidad, la llamada de intercomunicación y la llamada del plan.*
*La sub sección [**General**] da acceso a la siguiente ventana:*
*A través de la opción “**Fecha y hora**” se puede acceder a la ventana para ajustar la fecha y la hora a los valores actuales.*
*“**Date mode**”: seleccione el formato de fecha (M / G / A o G / M / A).*
***Time mode**: seleccione el formato de hora (12H / 24H).*
***Date**: ajuste de fecha.*
***Time**: ajuste de tiempo.*
***Time zone**: selección de la zona horaria.*
***Auto update**: habilitar / deshabilitar el ajuste automático de la fecha y la hora.*
*“**Language**” Esta opción le permite ajustar el idioma del sistema entre el italiano, inglés, francés y polaco.*
*La opción “**Monitor time**” en el tiempo de funcionamiento del monitor (30s ÷ 300s).*
*La opción “**Shortcut setting**” permite la configuración de hasta 4 acciones que pueden activarse rápidamente desde la ventana principal. Seleccione el acceso directo que desea configurar, el tipo de función que desea activar o, posiblemente, el elemento “Remove” para eliminar la opción del menú principal.*
*La opción “**SD card**” le permite acceder a los detalles relacionados con la tarjeta de memoria uSD instalada. Este menú contiene los elementos: “SD information” relacionada con la capacidad de*

ITALIANO

contiene le voci: “Informazioni SD” relative alla capacità della scheda, “Copia immagine” per copiare le immagini dalla memoria del dispositivo alla memoria uSD.
L'opzione "**Monitor acceso con deviazione**" consente di mantenere l'immagine visualizzata sullo schermo anche quando la deviazione verso dispositivi esterni è attiva. L'opzione “**Ripristino default**” consente di cancellare tutte le modifiche alla configurazione effettuate e di ripristinare la configurazione di fabbrica.
La sotto sezione [**Installatore**] consente di accedere all'interfaccia di configurazione dei parametri di installazione.
Nota
Si raccomanda di non effettuare modifiche a questa sezione se non strettamente necessario per evitare malfunzionamenti del sistema.
La sezione “**Indirizzo corrente**” consente di visualizzare l’indirizzo attualmente assegnato al dispositivo.
La sezione “**Intercomunicante**” consente di abilitare o disabilitare la funzione intercomunicante tra appartamenti.
La sezione “**Gestione lista monitor**” consente di gestire la lista di eventuali posti esterni aggiuntivi: la [X] indica che la funzione è disponibile mentre la [-] indica che la funzione non è disponibile.
Selezionare l'opzione “**Aggiornamento FW**” per l'aggiornamento del firmware interno del prodotto.

La sotto sezione [**Wireless**] consente di accedere alla configurazione del collegamento Wifi al proprio router domestico per il rilancio della chiamata su dispositivi mobili. Per l'attivazione di questa funzione configurare l'opzione “**WiFi switch**” su “**ON**” e selezionare “**Wlan setting**”. Selezionare la propria rete Wifi dalla lista delle reti rilevate e toccare l’opzione “**Connect**”.

ENGLISH

ory into the uSD card.
*The option '**Monitor on with deviation**' keeps the image displayed on the screen even when deviation to external devices is active.*
*the option “**Restore configuration**” will erase all the configuration's adjustments and restore all the factory parameters.*
*The sub section [**Installer**] allows to access the advanced installation's parameters interface.*
Note
It is recommended to do not change this section unless strictly required to avoid system's malfunctions.
*The option “**Current address**” allows to display the currently assigned address. Unless specified by the installation diagram normally it is not required to change this address.*
*The section “**Intercom enable**” allows to enable or disable the intercommunicating function between apartments.*
*The option “**Monitor list manage**” allows to manage the list of eventual additional door panels and change their names: the [X] means that the function is available, while the [-] sign means that the function is not available.*
*Select the option “**Fw update**” for product's internal software updating.*

*The [**Wireless**] sub-section allows you to access the configuration of the WiFi connection to your home router for relaying calls to mobile devices. To activate this function, set the "**WiFi switch**" option to "**ON**" and select "**Wlan setting**". Select your WiFi network from the list of detected networks and tap on the "**Connect**" option.*

FRANÇAIS

de l’appareil dans la mémoire uSD.
L'option [**Monitor on avec déviation**] permet de conserver l'image affichée à l'écran même lorsque la déviation vers des dispositifs externes est active.
L'option [**Rétablir les options par défaut**] vous permet de supprimer toutes les modifications de configuration apportées et de restaurer la configuration d'usine.
La sub section [**Installateur**] permet d’accéder à l’interface de configuration des paramètres de configuration.
Note
Il est recommandé de ne pas modifier cette section, sauf si cela est strictement nécessaire pour éviter tout dysfonctionnement du système.
La section [**Adresse actuelle**] permet de visualiser l’adresse actuellement attribuée à l’appareil.
La section [**Activar l’interphone**] vous permet d’activer ou de désactiver la fonction d’interphone entre les appartements.
La section [Liste des moniteur gérer] vous permet de gérer la liste de toutes les unités externes supplémentaires: [X] indique que la fonction est disponible, tandis que [-] indique que la fonction n’est pas disponible.
Sélectionnez l’option “**Mise niveau FW**” pour mettre à jour le micrologiciel interne du produit.

La sous-section [**Wireless**] vous permet d'accéder à la configuration de la connexion WiFi de votre routeur domestique pour relayer les appels vers les appareils mobiles. Pour activer cette fonction, réglez l'option "**WiFi switch**" sur "**ON**" et sélectionnez "**Wlan set-ting**". Sélectionnez votre réseau WiFi dans la liste des réseaux détectés et appuyez sur l'option "**Connect**".

ESPAÑOL

la tarjeta, “Image copy” para copiar las imágenes de la memoria del dispositivo a la memoria uSD.
*La opción "**Monitor encendido con desviación**" permite mantener la imagen mostrada en la pantalla incluso cuando está activada la desviación a dispositivos externos.*
*La opción “**Restore configuration**” le permite eliminar todos los cambios de configuración realizados y restaurar la configuración de fábrica.*
*La sub sección [**Installer**] permite el acceso a la interfaz de configuración de los parámetros de configuración.*
Nota
Se recomienda no realizar cambios en esta sección a menos que sea estrictamente necesario para evitar un mal funcionamiento del sistema.
*La sección “**Current address**” permite ver la dirección actualmente asignada al dispositivo.*
*La sección “**Intercom enable**” le permite habilitar o deshabilitar la función de intercomunicación entre pisos.*
*La sección “**Monitor list manage**” le permite administrar la lista de cualquier unidad externa adicional: [X] indica que la función está disponible mientras que la [-] indica que la función no está disponible.*
*Seleccione la opción “**FW update** “ para actualizar el firmware interno del producto.*

*La opción [**Wireless**] permite acceder a la configuración de la conexión Wifi en el propio router doméstico para la conexión de la cámara en los dispositivos móviles. Para acceder a esta función, seleccione la opción "**WiFi switch**" en "**ON**" y seleccione "**Wlan setting**". Selecciona tu propia red Wifi de la lista de redes que se muestra y pulsa la opción "**Connect**".*

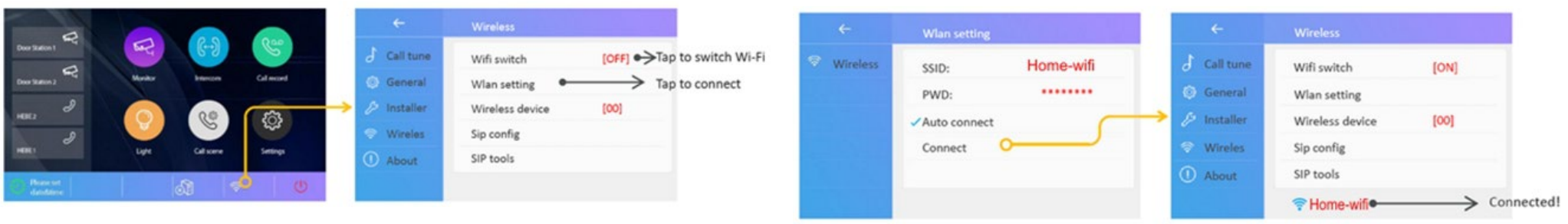

Eventualmente inserire la password della rete. Attendere sino a che l'icona in basso non confermi che il monitor è collegato correttamente alla rete. Toccare l’opzione “server” nella barra degli strumenti in basso della pagina principale del menù, quindi nella pagine “**Configurazione SIP**” toccare “Registratione manuale”. Attendere sino a che venga mostrata la dicitura “Registered” nella barra di stato.

If necessary, enter the network password. Wait until the icon at the bottom confirms that the monitor is correctly connected to the network. Tap the "server" option on the toolbar at the bottom of the main menu page, then on the "Sip config" page tap "Manual registration". Wait until "Registered" appears in the status bar.

Si nécessaire, saisissez le mot de passe du réseau. Attendez que l'icône en bas de l'écran confirme que le moniteur est correctement connecté au réseau. Appuyez sur l'option "serveur" dans la barre d'outils en bas de la page du menu principal, puis sur la page "**Sip config**" appuyez sur "Enregistrement manuel". Attendez que le message "Enregistré" apparaisse dans la barre d'état.

*Introducir la contraseña de la red. Preste atención a que el icono en la parte inferior no confirme que el monitor está conectado correctamente a la red. Seleccione la opción "servidor" en la barra de herramientas inferior de la página principal del menú, y en la página "**Sip config**" seleccione "Registro manual". Sólo tiene que prestar atención a que aparezca la marca "Registrado" en la barra de estado.*

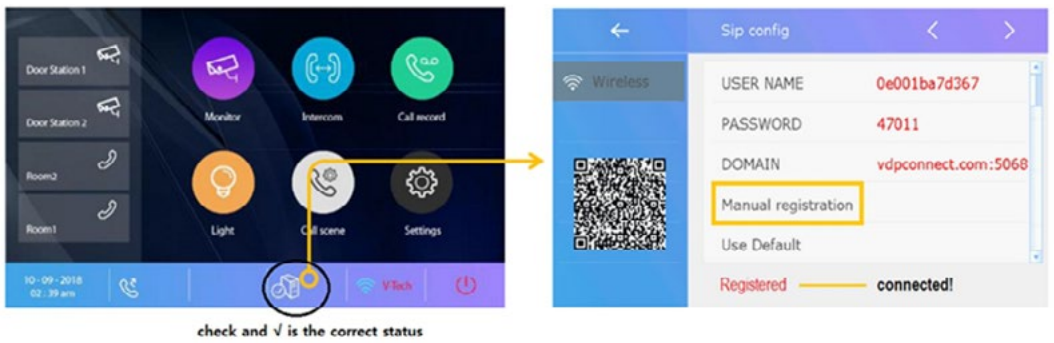

check and √ is the correct status

Sul proprio smartphone installare l'app "**VDP connect**", toccare il menù "☰", selezionare "Account" e quindi [-], utilizzare la fotocamera dello smart phone per scansionare il QR code presente nella pagina del menù "SIP settings" del monitor. Lo smart phone sarà pronto a ricevere le chiamate non appena apparirà in alto la dicitura "Registered". Dalla pagina principale del menù selezionare l'icona "Scenari" e quindi le opzioni "Deviazione se non risposta" o "Deviazione sempre".

*On your smart phone install the "**VDP connect**" app, tap the "☰", menu, select "Account" and then [-], use the smart phone camera to scan the QR code in the "**SIP settings**" menu page of the monitor. The smart phone will be ready to receive calls and the word "Registered" will appear at the top. From the main menu page, select the "Scene" icon and then the options "Divert call if no caller" or "Divert call always".*

Sur votre téléphone intelligent, installez l'application "**VDP connect**", appuyez sur le menu "☰", sélectionnez " Compte " puis [-], utilisez la caméra du téléphone intelligent pour scanner le code QR dans la page du menu " Paramètres SIP " du moniteur. Le téléphone intelligent sera prêt à recevoir des appels et le mot "Enregistré" apparaîtra en haut. À partir de la page du menu principal, sélectionnez l'icône "Scénarios", puis les options "Renvoyer l'appel s'il n'y a pas d'appelant" ou "Renvoyer toujours l'appel".

*En su propio teléfono inteligente instale la aplicación "**VDP connect**", toque el menú "☰",, seleccione "Cuenta" y luego [-], utilice la cámara del teléfono inteligente para escanear el código QR presente en la página del menú "Configuración SIP" del monitor. El teléfono inteligente se pondrá en contacto con el usuario y no aparecerá la palabra "Registrado". En la página principal del menú, seleccione el icono "Escenarios" y, a continuación, las opciones "Desviar la llamada si no hay respuesta" o "Desviar la llamada siempre".*

Con riferimento alla figura sotto è possibile utilizzare la combinazione di tasti indicati per programmare alcune ulteriori funzioni della pulsantiera. Il numero di volte in cui viene premuto il tasto KEY_SET, indicato nella seconda colonna della tabella sotto, consente di selezionare la funzione da programmare. Durante questa fase la retroilluminazione del cartellino lampeggerà continuamente. Se non viene premuto alcun tasto entro 10 secondi la pulsantiera uscirà automaticamente dalla fase di programmazione.

With reference to the below picture it is possible to use a combination of the keys for further door station's functions programming. The number of times in which the KEY_SET button is pressed, as described in the below table, allows to select the function to be programmed. During this process the name plate backlighting will blink continuously. If no buttons are pressed within 10 seconds the unit will exit the programming mode automatically.

Concernant la figure ci-dessous, il est possible d'utiliser la combinaison de touches indiquées pour programmer quelques autres fonctions de la plaque de rue. Le nombre de fois que le bouton KEY_SET est pressé, indiqué dans la second colonne du tableau ci-dessous, permet de sélectionner la fonction à programmer. Au cours de cette phase, le rétro-éclairage de la porte-étiquette clignote tout le temps. Si aucun touche est enfoncé dans 10 seconds, la plaque de rue sortira de la phase de programmation.

Con referencia a la figura abajo es posible utilizar la combinación de teclas indicadas para programar algunas funciones adicionales del panel. El número de veces que se pulsa el botón KEY_SET, se indica en la segunda columna de la siguiente tabla, que le permite seleccionar la función que se desea programar. Durante esta fase, la luz de la tarjeta parpadeará continuamente. Si ninguna tecla es presionada en 10 segundos el teclado saldrá automáticamente de la fase de programación.

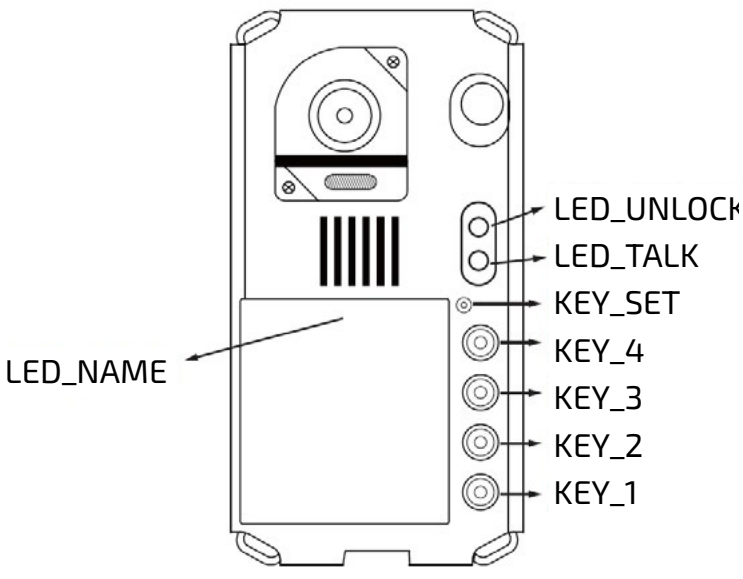

Function	KEY_SET press	Button press	Beep	Default
Address selection	1 volta 1 time 1 fois 1 vez	**KEY_1** (ID = 0) **KEY_2** (ID = 1) **KEY_3** (ID = 2) **KEY_4** (ID = 3)	1 2 3 4	ID = 0
Calling mode (standard group)	2 volte 2 times 2 fois 2 veces	**KEY_1** - Standard (Button A calls 01) - Group (button A calls 00-15; button B calls 16-32)	1 2	Group
Unlock mode	3 volte 3 times 3 fois 3 veces	**KEY_1** - Normally Open -Normally Closed	1 2	Normally open
Unlock time		**KEY_2** (keep press) 1 ÷ 99 sec	1 ÷ 99 times	1 sec
Light mode of name plate		**KEY_3** - On - Off - Auto	1 2 3	On
Light mode for camera's LED		**KEY_4** - On - Off - Auto	1 2 3	Auto
Call confirmation tone	4 volte 4 times 4 fois 4 veces	**KEY_1** - 1 tone - continuous - off	1 2 3	1 tone

Monitor: SEM7/MEW

Schermo / *Display* / Ecran / *Pantalla*	7" TFT LCD
Risoluzione / *Resolution* / Résolution / *Resolución*	800x3 (RGB) x 480 pixel
Materiale / *Material* / Matériel / *Material*	ABS / Aluminum
Cablaggio / *Cabling* / Câblage / *Cableado*	2 fili / 2 wires
Alimentazione / *Power supply* / Alimentation / *Alimentación*	24Vdc
Assorbimento / *Consumption* / Absorption / *Consumo*	15mA stand-by – 400mA max
Salvataggio immagini / *Picture Memory* / Stockage d'images / *Almacenamiento de imagen*	100
Memoria esterna / *External memory* / Mémoire externe / *Memoria externa*	Max 32GB (video / audio clip)
Temperatura di funz. / *Working temp* / Temp. de fonct. / *Temp de func.*	0 – 40 °C
Dimensioni / *Dimensions* / Dimensions / *Dimensiones*	132x226x18 mm

Camera: SEC/E, SEC/2E

Sensore / *Image sensor* / Capteur / *Sensor*	Colour CMOS 1/4" sensor
Risoluzione / *Resolution* / Résolution / *Resolución*	650 TV line
Sistema video / *Video system* / Système vidéo/ *Sistema vídeo*	PAL
Angolo di visione / *Viewing angle* / Angle de vision / *Ángulo de visión*	105°
Materiale / *Material* / Matériel / *Material*	Zinc alloy
Indirizzo chiamata / *Call ID* / Adresse d' appel / *Dirección de llamada (default)*	SEC/E: 00 SEC/2E: 00, 16
Alimentazione / *Power supply* / Alimentation / *Alimentación*	24Vdc
Assorbimento / *Consumption* / Absorption / *Consumo*	40mA stand-by – 380mA max
Assorbimento serratura / *Door lock maximum load* / Gâche absorption / C*onsumo cerradura*	12Vdc / 250mA max
Temperatura di funz. / *Working temp* / Temp. de fonct. / *Temp. de func.*	-10 □ 40 °C
Dimensioni / *Dimensions* / Dimensions / *Dimensiones*	176x90x27mm (including sun-shield)

Problema *Problem* Problème *Problema*	Possibile soluzione *Possibile solution* Solution possible *Posible solución*
Il monitor non si accende *No power on* Le moniteur ne s'allume pas El monitor no se pone en marcha	Verificare che tutti i dispositivi siano correttamente alimentati *Check if all the devices are rightly supplied from power* Vérifier que tous les dispositifs soient alimentés correctement *Averiguar que todos los aparatos sean alimentados correctamente*
I tasti del monitor non funzionano correttamente *Soft touch button don not work properly* Les tactiles del moniteur ne fonctionnent pas correctement *Las tactiles del monitor no funcionan correctamente*	Verificare posizionamento dei dip-switch e dei jumper, specialmente quelli relativi alla terminazione. *Check dip-switches and jumper setting on camera and on monitor, specially those related to termination.* Vérifier le reglage correct des dip-switches et des jumper, spécialement le relatifs à la terminaison. *Averiguar la programmacion correcta de los dip-switches y de los jumper, especialmente aquellos relativos a la terminación.*
Il monitor si accende, ma non compare alcuna immagine durante la chiamata. *The monitor powers on, but no picture displayed during call* L'écran s'allume, mais aucune image ne aparisse pas au cour de l'appel *El monitor se enciende, pero no aparece ninguna imagen durante la llamada*	Verificare che i cavi tra posto esterno e monitor siano collegati correttamente ed in modo sicuro. Verificare la corretta configurazione dei dip-switches sulla telecamera, verificare che l'indirizzo del monitor sia su 00.00. *Check cables and connection between external station and monitor. Check camera dip-switches setting and monitor address is 00.00.* Vérifier que les câbles entre poste extérieure et moniteur soient branchés correctement et de manière sûre. Vérifier la configuration correcte des dip-switches sur la caméra, vérifiez que l'adresse de l'écran est de 00.00. *Averiguar que los cables entre puesto exterior y monitor sean conectados correctamente y de modo seguro. Confirmar la correcta configuración de los dip-switch de la cámara, compruebe que la dirección del monitor es de 00.00.*
L'immagine è troppo chiara o troppo scura *The picture displayed is too dark or too bright* L'image est trop clair ou trop sombre *La imagen está demasiado clara o oscura*	Regolare la luminosità dell'immagine dal menù OSD. *Adjust picture brightness on OSD menu.* Régler la luminosité de l'image du menù OSD. *Ajuste la luminosidad de la imagen en el menú OSD.*
Il volume di chiamata è troppo basso *The chime sound volume is too low* Le volume d'appel est trop bas *El volumen de llamada es demasiado bajo*	Regolare il volume della chiamata dal menu Suoneria. *Adjust sound volume on Sound menu.* Régler le volume de l'appel du menu Sound. *Ajuste del volumen de la llamada en el menu Sound.*
Il livello audio del microfono o dell'altoparlante sono troppo bassi *Microphone and loudspeaker's volume is too low* Le niveau sonore du microphone ou du haut-parleur sont trop bas *El nivel audio del micrófono o el altavoz son demasiado bajos*	Regolare il volume audio nel menu del monitor. *Adjust audio volume on the monitor menu.* Réglez le volume sonore du menu du moniteur. *Ajustar el volumen del sonido del menú del monitor*

ITALIANO

ENGLISH

FRANÇAIS

ESPAÑOL



Directive 2012/19/EU (WEEE-RAEE)
Smaltire il dispositivo secondo quanto prescritto dalle norme per la tutela dell'ambiente.
Dispose of the device in accordance with environmental regulations.
Écouler le dispositif selon tout ce qu'a été prescrit par les règles pour la tutelle du milieu.
Eliminar el aparato según cuánto prescrito por las normas por la tutela del entorno.

ACI srl Farfisa Intercoms
Via E. Vanoni, 3 • 60027 Osimo (AN) • Italy
Tel: +39 071 7202038 (r.a.) • Fax: +39 071 7202037
e-mail: info@farfisa.com • www.farfisa.com

Mi2554/2

La ACI Srl Farfisa Intercoms si riserva il diritto di modificare in qualsiasi momento i prodotti qui illustrati.
ACI Srl Farfisa Intercoms reserves the right to modify the products illustrated at any time.

La ACI Srl Farfisa Intercoms se réserve le droit de modifier à tous moments les produits illustrés.*ACI Srl Farfisa intercoms se reserva el derecho de modificar en cualquier momento los productos ilustrados aquí.*