Fabricant:
(Nom, adresse, tel.)

DOSSIER TECHNIQUE DES PORTES ET PORTAILS MOTORISES SELON LA DIRECTIVE EUROPEENNE MACHINE (89/392/CEE)

Description de la porte: _____
(Modèle, type, numéro de série, etc.)

Emplacement: _____
(Adresse)

INDEX

Avant propos ..... p. 1
Contenu du dossier technique ..... p. 1
Modalité de compilation ..... p. 2
Illustration des risques mécaniques de mouvements (ref. Tab 1) ..... p. 2
Guide pour l'analyse des risques de la porte motorisée (Tab 1) ..... p. 3
Liste des normes applicables ..... p. 4
Fac-similé de la plaquette avec marquage CE ..... p. 4
Régistre d'entretien ..... p. 5
Déclaration CE de conformité ..... p. 7
Projet de la porte motorisée (zone de risques) – Fig. 1 (A-N) ..... p. 8
Schéma des branchements électriques – Fig. (A-N) ..... p. 8
Liste des pièces (ref. Fig. 2 – Tab 2) ..... p. 8

AVANT-PROPOS

*Par «**machine**», selon l'Art. 1.2 de la Directive Machine (DM), «on entend un ensemble de pièces ou d'organes parmi lesquels au moins un est mobile, connectés entre eux, même par des actionneurs, avec des circuits de commande et de puissance ou autres systèmes de connection, connectés solidement pour une application bien determinée, en particulier pour la transformation, le traitement, le mouvement ou le conditionnement d'un matériau.»*
*Le mot «**porte**», dans ce document indique les portes, les rouleaux, et les portails de tout type (coulissants, pliants, battants, pivotants, à rouleau, à soulèvement vertical et de tout type avec toute variante).*
*Le mot «**constructeur**» ou «**fabricant**» indique celui qui fournit la porte motorisée, prend la responsabilité de la fabrication de ce type de machine.*

La Commission de l'Union Européenne a établi que les portes et les portails motorisés font partie de la Directive Machines D.M., donc l'installateur qui «motorise» une porte ou un portail a les mêmes obligations que le fabricant d'une machine et donc il doit:

- *prédisposer le dossier technique qui doit contenir les documents indiqués dans l'annexe V de la D.M. (le dossier technique doit être gardé et tenu a disposition des organismes de contrôle nationaux pour au moins dix ans après la date de la fabrication de la porte motorisée);*
- *faire la déclaration CE de conformité selon l'annexe II-A de la D.M.;*
- *afficher le marquage CE sur la porte motorisée selon le point 1.7.3 de l'annexe I de la D.M.*

CONTENU DU DOSSIER TECHNIQUE

Le dossier technique doit contenir les documents suivants:
- Le projet d'ensemble de la porte motorisée.
- Le schéma des branchements électrtiques et des circuits de commande.
- L'analyse des risques qui comprend:

- la liste des conditions essentielles prévues dans l'annexe I de la D.M.
- la liste des risques de la porte motorisée et la description des solutions adoptées

- Le manuel d'installation et entretien de la motorisation et des accessoires.
- Les instructions d'utilisation et les avertissements pour la sécurité (il faut confier une copie à l'utilisateur)
- Le Régistre d'entretien (il faut confier une copie à l'utilisateur)

MODALITE DE COMPILATION

1. Mentionner l'adresse du fabricant et les données de la porte sur la première page.
2. Choisir le type de porte :

A. PORTAIL COULISSANT
B. PORTAIL A BATTANT
C. PORTE BASCULANTE
D. PORTE SECTIONNELLE
E. PORTE COULISSANTE VERTICALE
F. PORTE COULISSANTE EN ACCORDEON
G. BARRIERE
H. RIDEAU
I. PORTE FLEXIBLE A ENROULEMENT VERTICAL
L. PORTE COULISSANTE PIETONNE
M. PORTE A BATTANT PIETONNE
N. _____ (autre type de porte)

3. Adapter la Fig. 1 (A-N) de la page 8 à l'installation réalisée et compléter avec l'indication des éventuelles zones dangereuses.
4. Adapter le schéma électrique et les accessoires de la Fig. 2 (A-N) de la page 8 à l'installation réalisée.
5. Adapter et compléter le tableau 2 de la page 8 avec l'indication des accessoires installés.
6. Faire l'analyse des risques en utilisant le tableau 1 de la page 3.

- Biffer dans la colonne "Types des risques" les dangers qui apparaissent et biffer les solutions adoptées qui sont dans la colonne "Principes d'évaluation et solutions adoptées."
- Pour les risques mécaniques relatifs au mouvement de la porte, insérer les lettres majuscules de la Fig. 1 (A-N) de la pag. 8, qui indiquent les zones dangereuses, dans la colonne "Zones et/ou parties dangereuses"
- Pour chaque zone dangereuse, indiquer les risques relatifs (numérotés de 1 à 7) dans la colonne "Risque considéré".
- Indiquer par des lettres minuscules, la "Solution adoptée" dans la colonne relative.
- Noter les observations éventuelles dans l'espace du tableau 1.

7. Biffer les éventuelles normes considérées de la liste sur la page 4.
8. Insérer les données et les signatures qui sont prévues dans le Registre d'entretien.
9. Rédiger et signer la Déclaration CE de conformité.
10. Prédisposer la plaquette avec le marquage CE et appliquer-la sur la porte motorisée.

ILLUSTRATION DES RISQUES MECANIQUES DU MOUVEMENT (ref. Tab. 1)

1) cisaillement 2) entraînement 3) impact 4) écrasement 5) coupure 6) accrochage

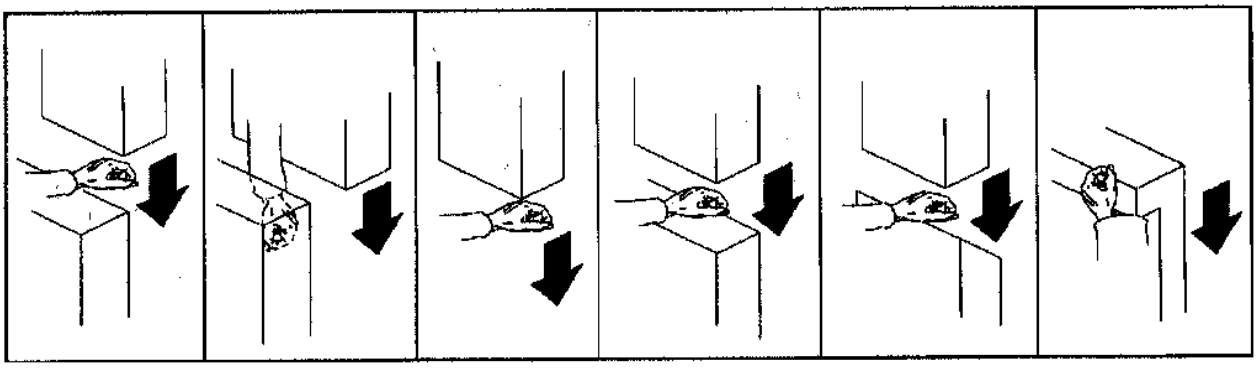

Selon le point 1.1.1 de l'annexe de la DM, on comprend :

- "Zones dangereuses" : toute zone à l'intérieur ou près d'une machine, où la présence d'une personne exposée est un risque pour la sécurité ou la santé de cette personne.
- "Personne exposée" : toute personne que se trouve entièrement ou partiellement dans une zone dangereuse.

TAB. 1 – GUIDE POUR L'ANALYSE DES RISQUES DE LA PORTE MOTORISEE

TYPES DES RISQUES *(Biffer les risques examinés)*	**Annexe I de la DM**	**PRINCIPES D'EVALUATION DES SOLUTIONS ADOPTEES** *(Biffer la case correspondante à la solution adoptée)*
Principes d'intégration de la sécurité et renseignements: ❑ risque non-protégé ❑ appareils à signaux ❑ signalisation ❑ marquage ❑ instructions d'utilisation	 1.1.2 1.7.1 1.7.2 1.7.3 1.7.4	 ❑ L'utilisateur est prévenu des risques restants. ❑ L'installation d'une lampe clignotante, le feux, la sirène, etc. ❑ Afficher la signalisation de la présence des risques restants. ❑ Afficher le marquage CE sur la porte motorisée. ❑ Confier à l'utilisateur les instructions d'utilisation et les avertissements pour la sécurité.
Risques ergonomiques: ❑ effort pour l'actionnement manuel	1.1.2 1.3.7	❑ Vérifier que l'effort pour l'actionnement manuel ne soit pas exagéré.
Risque mécaniques de la structure et d'usure ❑ perte de stabilité ❑ chute de parties ❑ achoppement ❑ rails, chaînes et câbles de soulèvement	 1.3.1 1.3.2 1.5.15 4.1.2	 ❑ Vérification de la solidité de la structure, l'utilisation des matériaux et des fixations adaptés ❑ Réalisation des modifications et des réglages nécessaires pour éviter la chute des battants. ❑ Vérification si les seuils sont bien modelés et signalés. ❑ Vérification de l'existence et l'éfficacité d'un système qui prévoit la chute de parties mobiles.

Risques mécaniques pendant le mouvement de la porte. **Choix des protections** (Indiquer le risque examiné dans la deuxième colonne du tableau)		**Zone et/ou partie dangereuse** *(Ref. Fig. 1/A-N)*	**Risque examiné**	**Solution adoptée**	**Liste des solutions adoptables** *(indiquer la solution dans la colonne "Solution adoptée")*
	1.3.8-1.4				a) Commandes à homme mort b) Barres palpeuses c) Photocellules d) Distance de sécurité e) Limitateur de couple f) Surface modelées g) Tapis sensibles h) Détecteur de présence (Radar) i) Sirène l) Lampe clignotante m) Signalisation n) Ségrégation o) Autre :
1) Cisaillement	1.3.7				
2) Entraînement	1.3.7				
3) Impact	1.3.7				
4) Ecrasement	1.3.7				
5) Coupure	1.3.4				
6) Accrochage	1.3.7				
7) autre:					

Risques électriques : ❑ contacts directs et indirects ❑ dispersion électrique ❑ risques climatiques et de l'environnement	1.5.1 1.5.2	❑ Installér des matériaux avec marquage CE selon la Directive Basse Tension (72/23/CEE) ❑ Effectuér les branchements électriques et le branchement de l'alimentation suivant les normes en vigueur et les instructions du fabricant de la motorisation. ❑ Vérifiér que la porte motorisée soit compatible avec les conditions de l'environnement
Risques de compatibilité Électromagnétique	1.5.10 1.5.11	❑ Installér des matériaux avec marquage CE selon la Directive EMC (89/336/CEE)
Sécurité et fiabilité de l'opérateur et des dispositifs de commande ❑ situations de sécurité en cas de panne et d'absence d'alimentation électrique ❑ alimentation différente de l'alimentation électrique ❑ dispositifs de commande ❑ cohérence des commandes ❑ arrêt d'urgence ❑ accrochage	 1.2.1 1.2.7 1.2.6 1.5.3 1.2.2 1.2.5 1.2.4 1.5.14	 ❑ Installer un opérateur et des dispositifs de commande adaptés à l'utilisation et aux normes en vigueur. ❑ Installer un opérateur conforme aux normes en vigueur. ❑ Installer des dispositifs de commande adaptés et conformes aux normes en vigueur. ❑ Vérifier la cohérence des commandes en relation au mouvement de la porte et aux instructions. ❑ Installer un arrêt d'urgence ou une ouverture d'urgence. ❑ Installer le dispositif de débrayage pour éffectuer l'actionnement manuel.
Risques générés par les matériaux : ❑ fluides ❑ température élevée ❑ incendie ❑ explosion ❑ bruit ❑ vibration	 1.1.3 1.5.5 1.5.6 1.5.7 1.5.8 1.5.9	 ❑ Vérifier que les fluides ne soient pas dangereux pour l'environnement et vérifier l'absence de fuites. ❑ Vérifier que les matériaux n'arrivent pas à une température élevée pendant l'utilisation. ❑ Vérifier que les matériaux ne soient pas cause d'incendie. ❑ Vérifier l'absence de gaz inflammables. ❑ Vérifier que la porte motorisée ne fait pas des bruits anormaux. ❑ Vérifier que la porte motorisée ne fait pas des vibrations dangereuses.
Entretien ❑ modalités opérationnelles ❑ dispositifs de coupure de l'alimentation ❑ documentations	1.6.1 1.6.3	❑ Prédisposer et exécuter un programme d'entretien avec des dates fixées. ❑ Vérifier l'existence d'un interrupteur ou d'une coupure d'alimentation. ❑ Enregistrer les entretiens effectués. Confier à l'utilisateur la Déclaration CE de conformité.
Observations supplémentaires:		

LISTE DES NORMES APPLICABLES

(Biffer le norme de réference)

- ❑ EN 12453 — Portails et portes industriels, commerciaux et résidentiels
  Sécurité pendant l'utilisation des portes motorisées - Requise et classification
- ❑ EN 12445 — Portails et portes industriels, commerciaux et résidentiels
  Sécurité pendant l'utilisation des portes motorisées - Méthodes d'essais
- ❑ EN 12604 — Portails et portes industriels, commerciaux et résidentiels
  Aspects mécaniques - Requis et classification
- ❑ EN 12605 — Portails et portes industriels, commerciaux et résidentiels
  Aspects mécaniques - Méthodes d'essais
- ❑ EN 12635 — Portails et portes industriels, commerciaux et résidentiels
  Procédure pour une installation et une utilisation en toute sécurité
- ❑ EN 12650-1 — Accessoires pour la serrurerie - portes piétonnes motorisées
  Partie 1 : Produit et méthodes d'essai
- ❑ EN 12650-2 — Accessoires pour la serrurerie - portes piétonnes motorisées
  Partie 2 : Sécurité des portes piétonnes motorisées

Autres normes :

❑ _____

❑ _____

❑ _____

FAC-SIMILE PLAQUETTE AVEC MARQUAGE CE

Toute machine doit présenter, bien lisibles et indélébiles, les indications suivantes:

- Nom du fabricant (installateur) et son adresse
- Marquage CE
- Indication de la série et type
- Eventuellement, le numéro de série
- Année de fabrication



ATTENTION PORTE AUTOMATIQUE

CE

NOM DU FABRICANT _____

ADRESSE _____

DESCRIPTION DU MODELE_____

NUMERO DE SERIE _____ ANNEE DE FABRICATION_____

Indications facultatives :

- NOM ET ADRESSE DU SERVICE ASSISTANCE ET ENTRETIEN_____
- POIDS DU BATTANT EN KG POUR DES PARTIES MOBILES A SOULEVER
- ETC. _____

REGISTRE D'ENTRETIEN

(Ce registre d'entretien contient les références techniques et les caractéristiques de l'installation, les réparations et les modifications faites et doit être disponible pour toute vérification par des organismes officiels et autorisés).

Description de la porte:

(modèle, type, numéro de série, etc.)

Emplacement:

(adresse)

Client:

(Nom, adresse et personne de référence)

REGISTRE D'ENTRETIEN

Battants :

(matérial, dimensions, poids)

Puissance installée :

(Tension, fréquence, courant, puissance)

Type de fonctionnement :

(A impulsion maintenue, semi-automatique, automatique)

Liste des pièces installées (opérateurs, dispositifs de commande et de sécurité, etc.)

Les caractéristiques techniques et les performances des pièces sont détaillées dans les manuels d'installation et / ou sur la plaquette affichée sur la pièce.

-

(modèle, type, numéro de série, etc.)

-

(modèle, type, numéro de série, etc.)

-

(modèle, type, numéro de série, etc.)

-

(modèle, type, numéro de série, etc.)

-

(modèle, type, numéro de série, etc.)

-

(modèle, type, numéro de série, etc.)

-

(modèle, type, numéro de série, etc.)

-

(modèle, type, numéro de série, etc.)

Observations et annotations (caractéristiques spéciales, etc.)

Signaler, par des marquages apposés sur l'article et/ou par des indications écrites à remettre et à expliquer à l'utilisateur de la porte ou aux personnes responsables, les risques existants et les risques pouvant résulter d'un mauvais usage.

Date	Description du travail effectué (Installation, mise en marche, réglages, vérifications des sécurités, réparation, modifications)	Signature du technicien	Signature du client

DECLARATION CE DE CONFORMITE

(Directive Machine 89/392/CEE, Annexe II, partie A)

Fabricant: _____

Adresse: _____

Déclare que: _____

_____

(modèle, type, numéro de série, etc.)

Emplacement: _____

(Adresse)

- Est conforme aux conditions de la Directive Machine 89/392/CEE, et amendements suivants
- Est conforme aux conditions des autres Directives CE suivantes:

  Directive Compatibilité Electromagnétique 89/336/CEE, et modifications suivantes
  Directive Basse Tension 73/23/CEE, et modifications suivantes.

Et en outre déclare que :

- Les normes européennes et les spécifications techniques ont été appliquées.

_____

_____

Date: _____

Signature du mandataire : _____

Fig. 1/A - Projet général de la porte (Zones de risque)

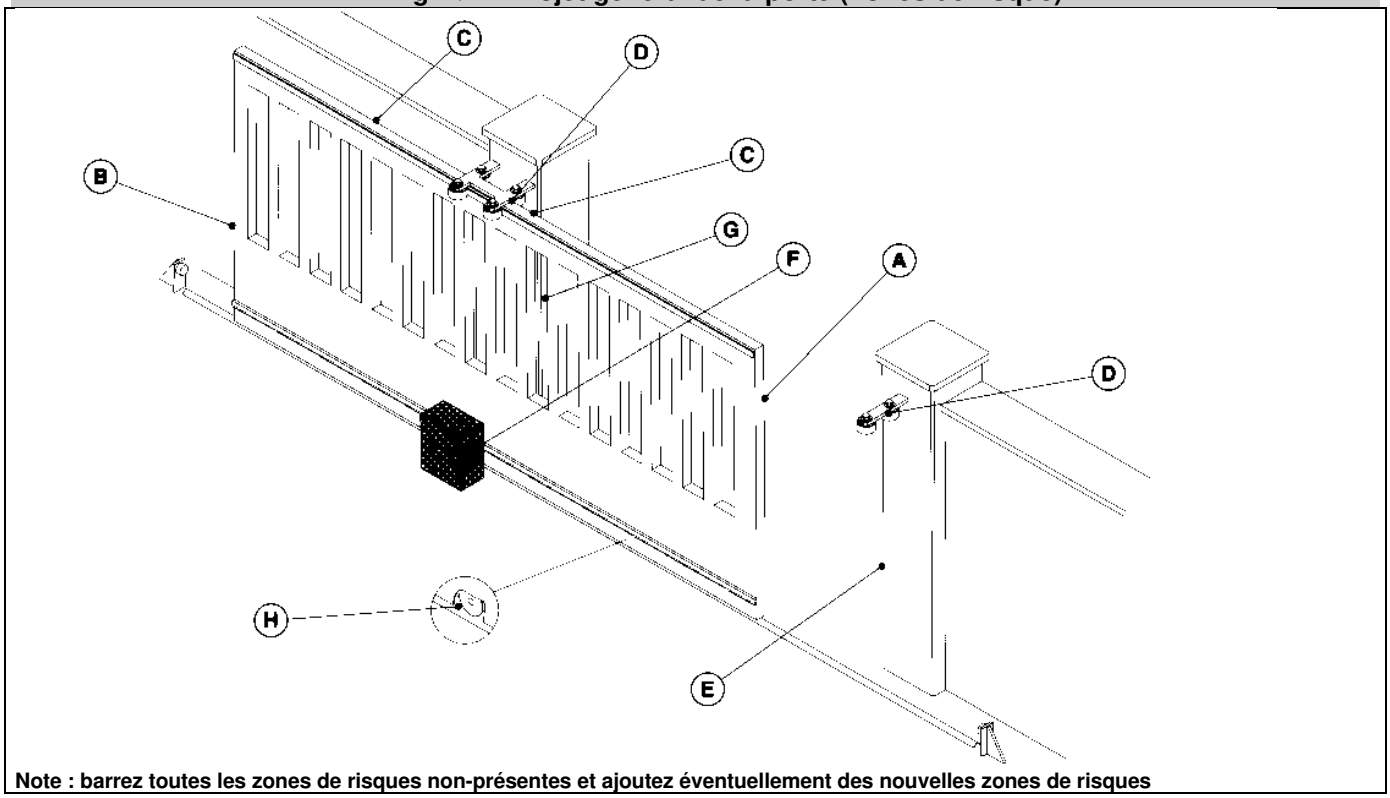

Note : barrez toutes les zones de risques non-présentes et ajoutez éventuellement des nouvelles zones de risques

Fig. 2/A - Schéma des branchements électriques

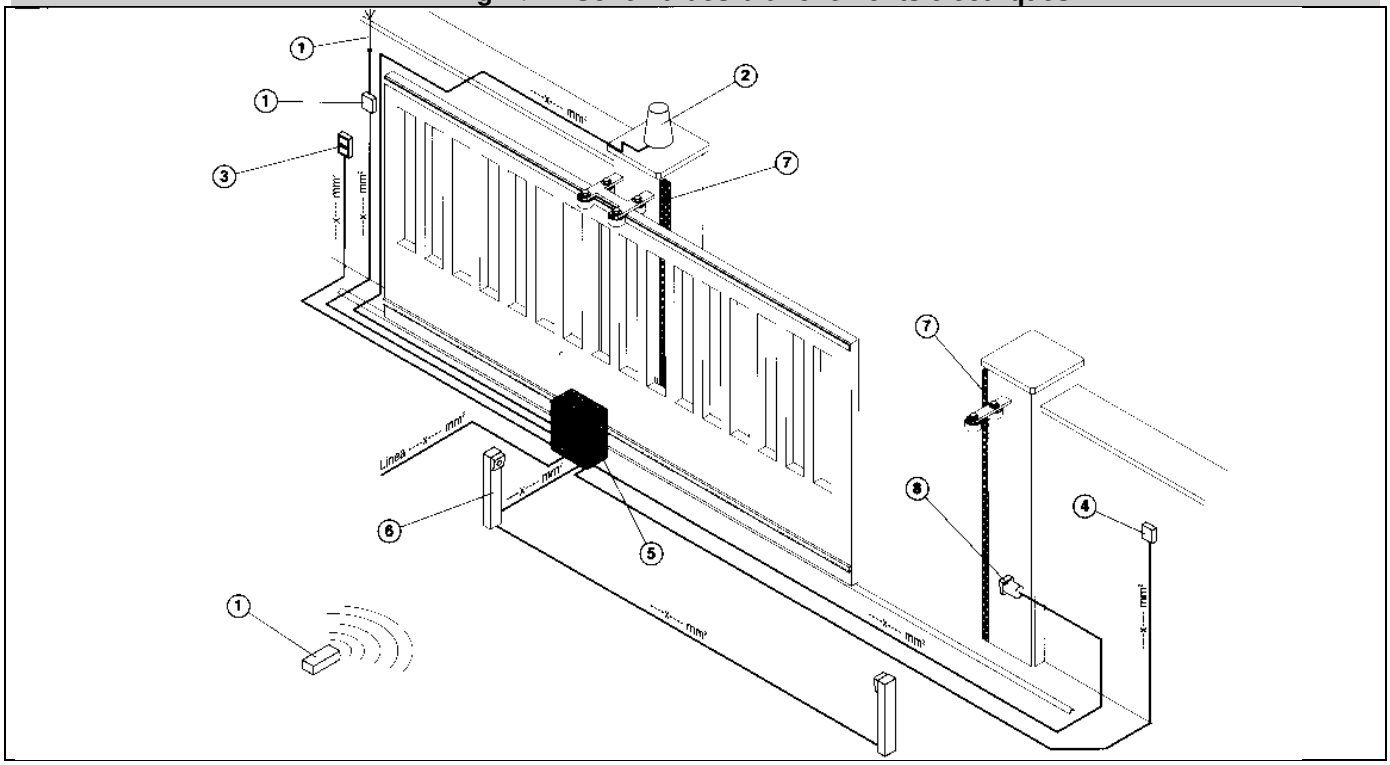

Tab. 2 - Liste des matériaux installés (Fig. 2/A)

Ref. Nr.	Déscription du matériel	Modèle / Note
1	Récepteur / antenne	
2	Lampe clignotante	
3	Interrupteur	
4	Bouton poussoir	
5	Moteur	
6	Cellules photo-électriques internes	
7	Tranche de sécurité	
8	Cellules photo-électriques externes	
9	Eclairage de la zone de danger	
10		

Fig. 1/B - Projet général de la porte (Zones de risque)

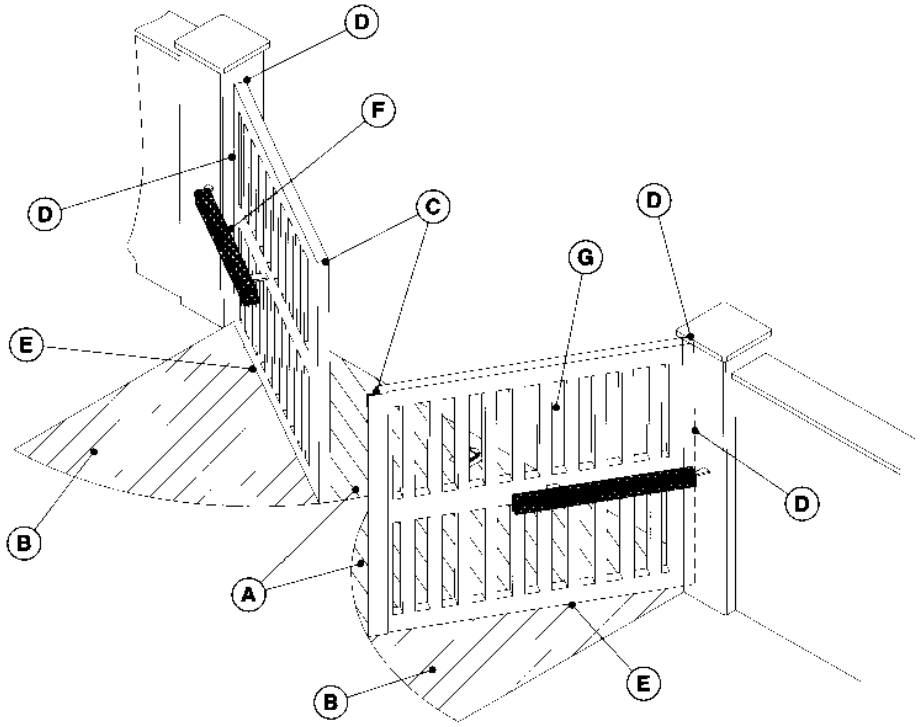

Note : barrez toutes les zones de risques non-présentes et ajoutez éventuellement des nouvelles zones de risques

Fig. 2/B - Schéma des branchements électriques

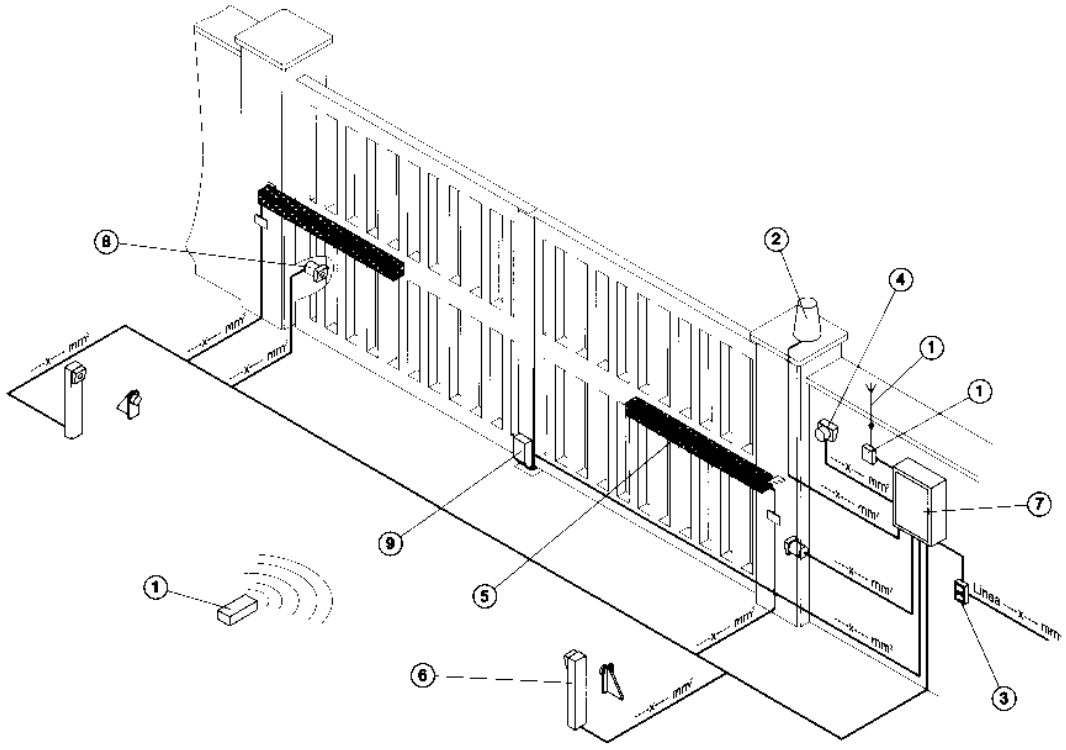

Tab. 2 - Liste des matériaux installés (Fig. 2/B)

Ref. Nr.	Déscription du matériel	Modèle / Note
1	Récepteur / antenne	
2	Lampe clignotante	
3	Interrupteur	
4	Bouton poussoir	
5	Moteur	
6	Cellules photo-électriques internes	
7	Coffret de commande	
8	Cellules photo-électriques externes	
9	Serrure électrique	
10	Eclairage de la zone de danger	

Fig. 1/C - Projet général de la porte (Zones de risque)

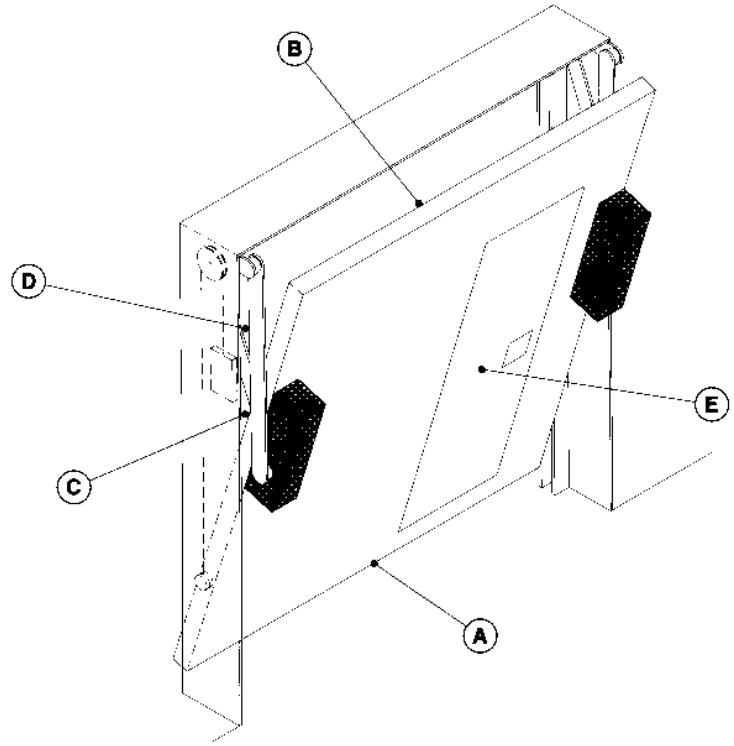

Note : barrez toutes les zones de risques non-présentes et ajoutez éventuellement des nouvelles zones de risques

Fig. 2/C - Schéma des branchements électriques

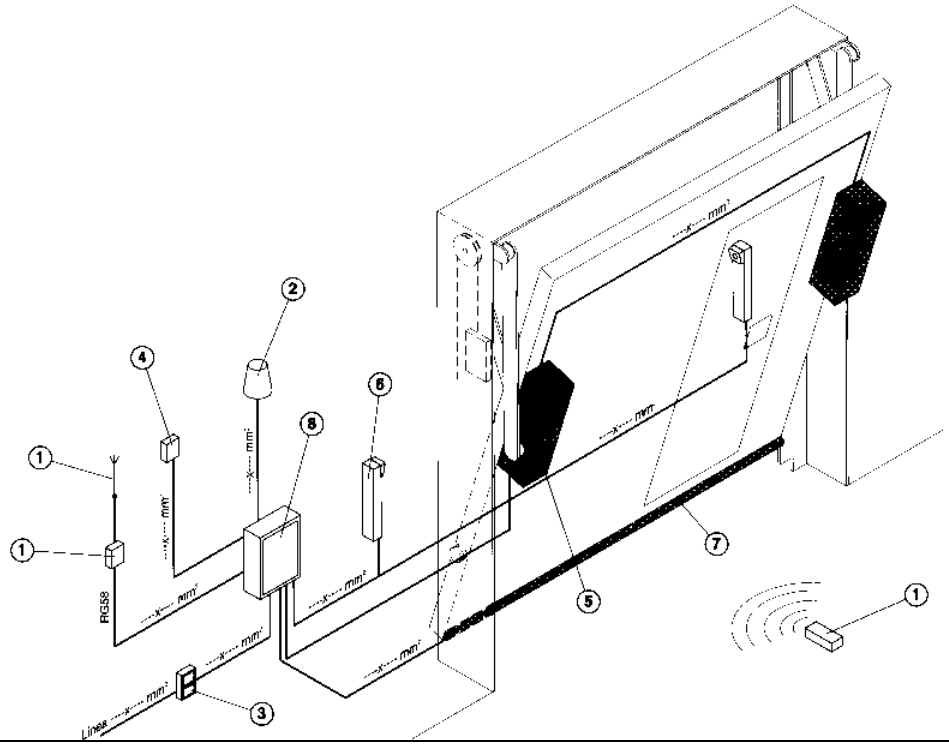

Tab. 2 - Liste des matériaux installés (Fig. 2/C)

Ref. Nr.	Déscription du matériel	Modèle / Note
1	Récepteur / antenne	
2	Lampe clignotante	
3	Interrupteur	
4	Bouton poussoir	
5	Moteur	
6	Cellules photo-électriques internes	
7	Tranche de sécurité	
8	Cellules photo-électriques externes	
9	Eclairage de la zone de danger	
10		

Fig. 1/D - Projet général de la porte (Zones de risque)

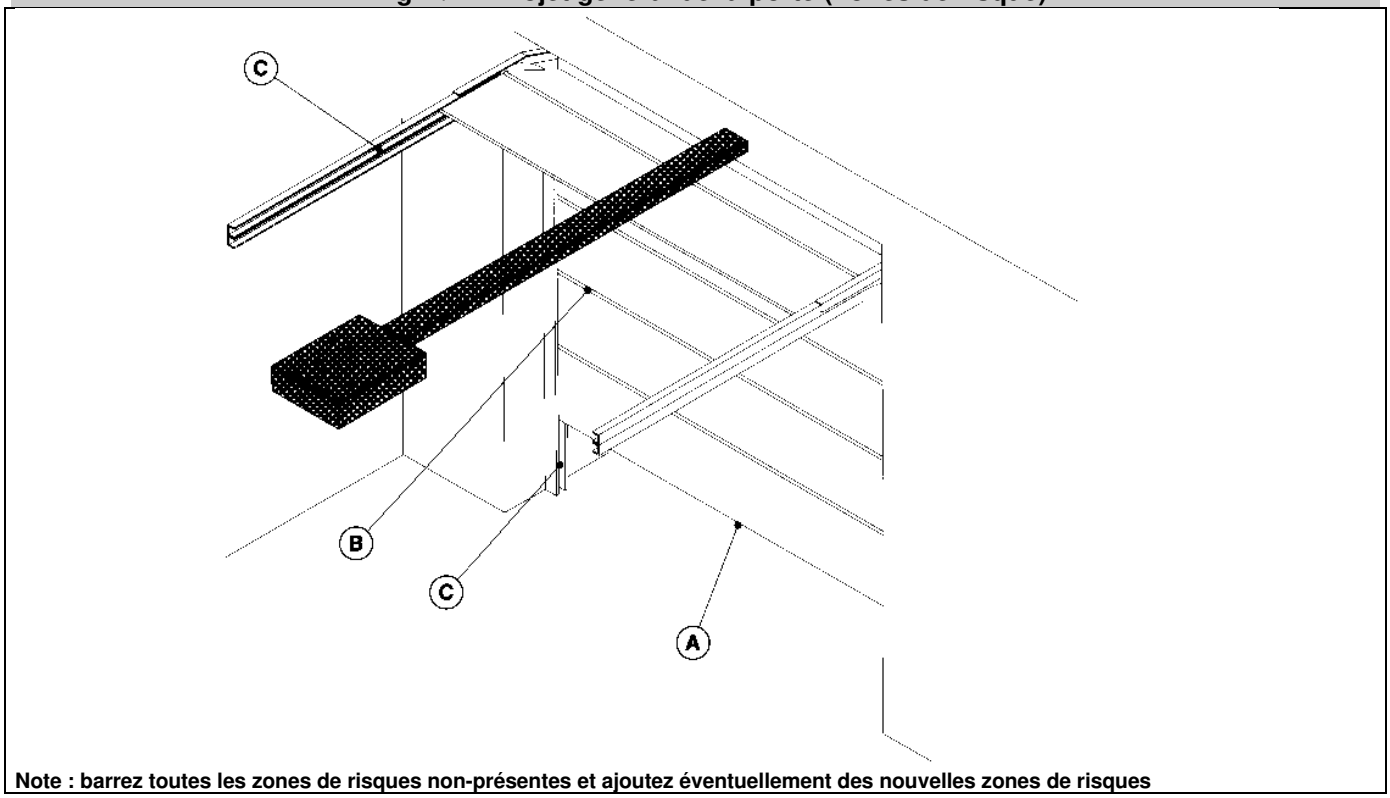

Note : barrez toutes les zones de risques non-présentes et ajoutez éventuellement des nouvelles zones de risques

Fig. 2/D - Schéma des branchements électriques

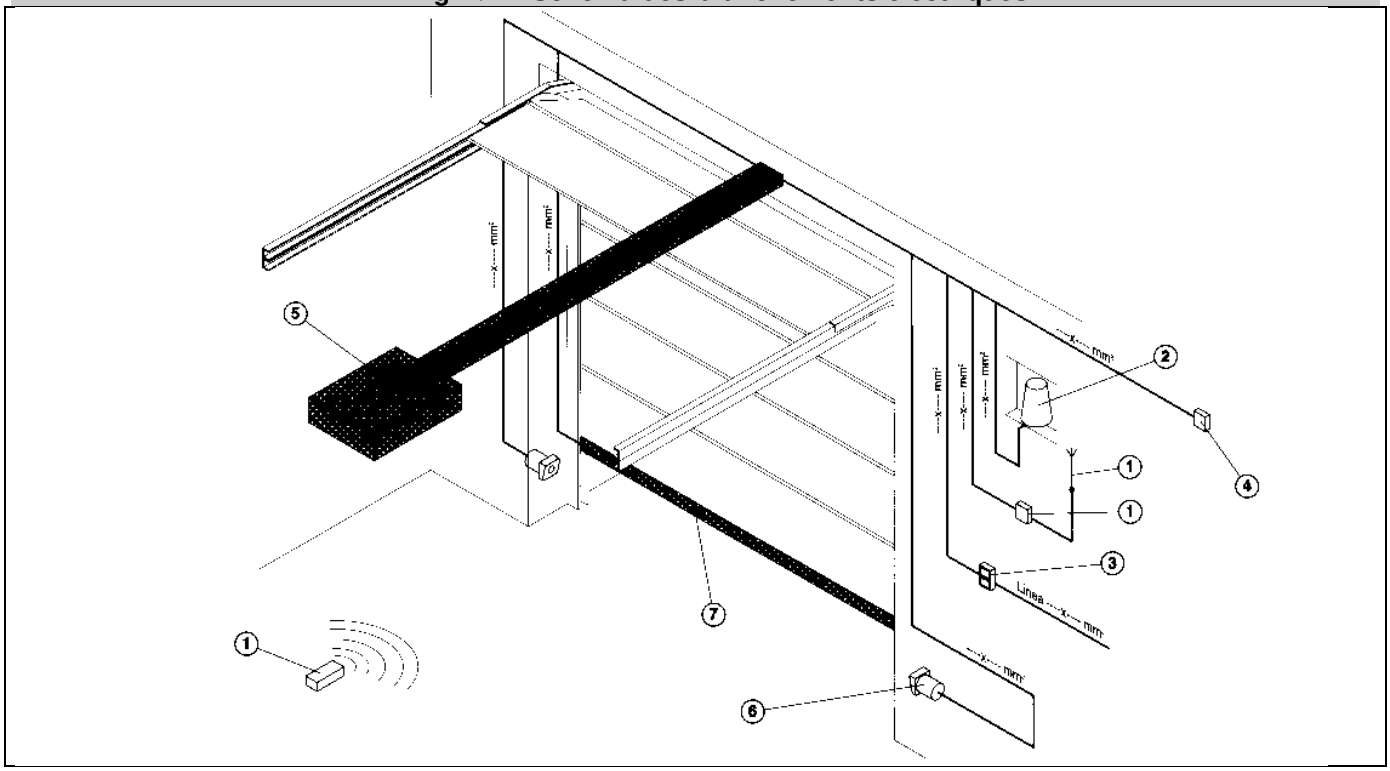

Tab. 2 - Liste des matériaux installés (Fig. 2/D)

Ref. Nr.	Déscription du matériel	Modèle / Note
1	Récepteur / Antenne	
2	Lampe clignotante	
3	Interrupteur	
4	Bouton poussoir	
5	Moteur	
6	Cellules photo-électriques	
7	Tranche de sécurité	
8	Eclairage de la zone de danger	
9		
10		

Fig. 1/E - Projet général de la porte (Zones de risque)

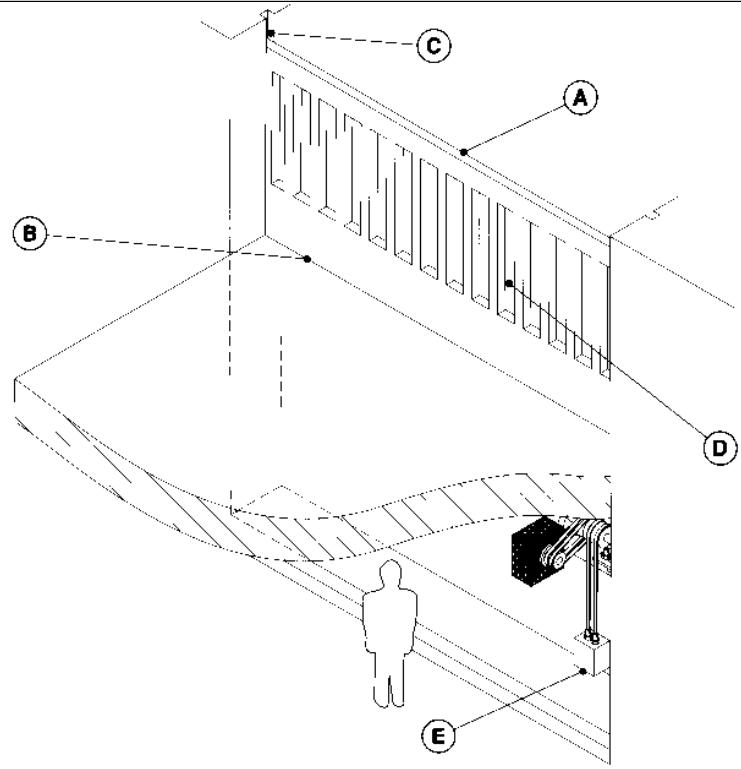

Note : barrez toutes les zones de risques non-présentes et ajoutez éventuellement des nouvelles zones de risques

Fig. 2/E - Schéma des branchements électriques

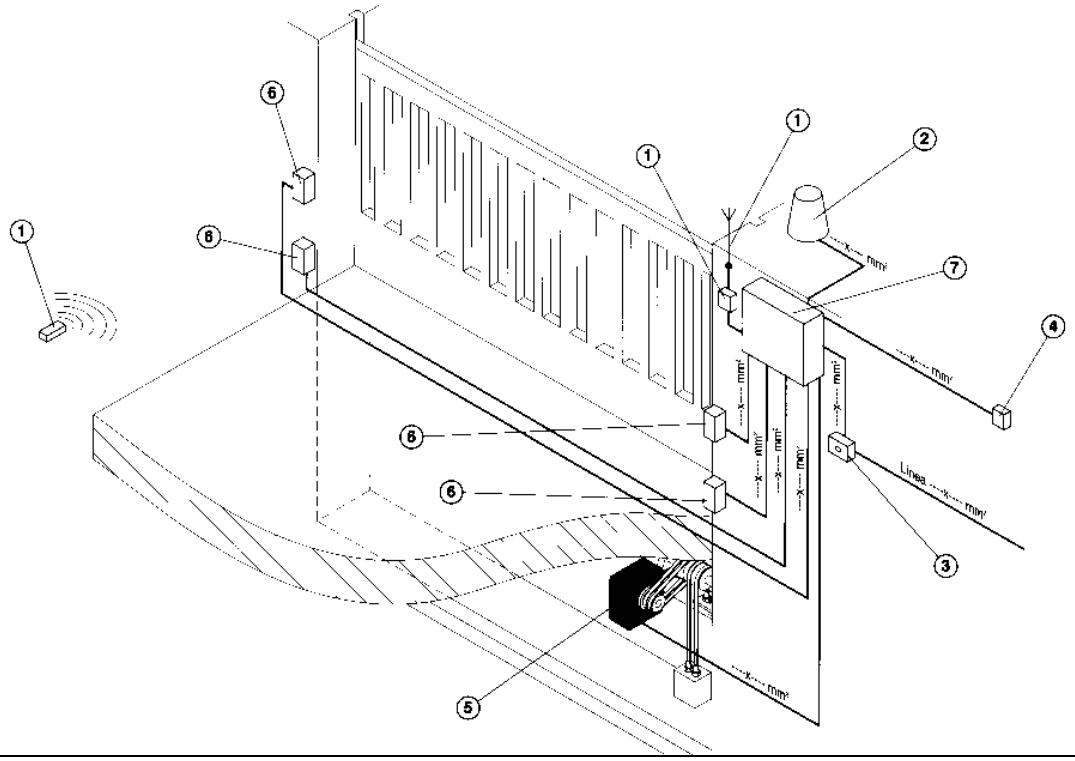

Tab. 2 - Liste des matériaux installés (Fig. 2/E)

Ref. Nr.	Déscription du matériel	Modèle / Note
1	Récepteur / Antenne	
2	Lampe clignotante	
3	Interrupteur	
4	Bouton poussoir	
5	Moteur	
6	Cellules photo-électriques	
7	Boîte de commande centrale	
8	Eclairage de la zone de danger	
9		
10		

Fig. 1/F - Projet général de la porte (Zones de risque)

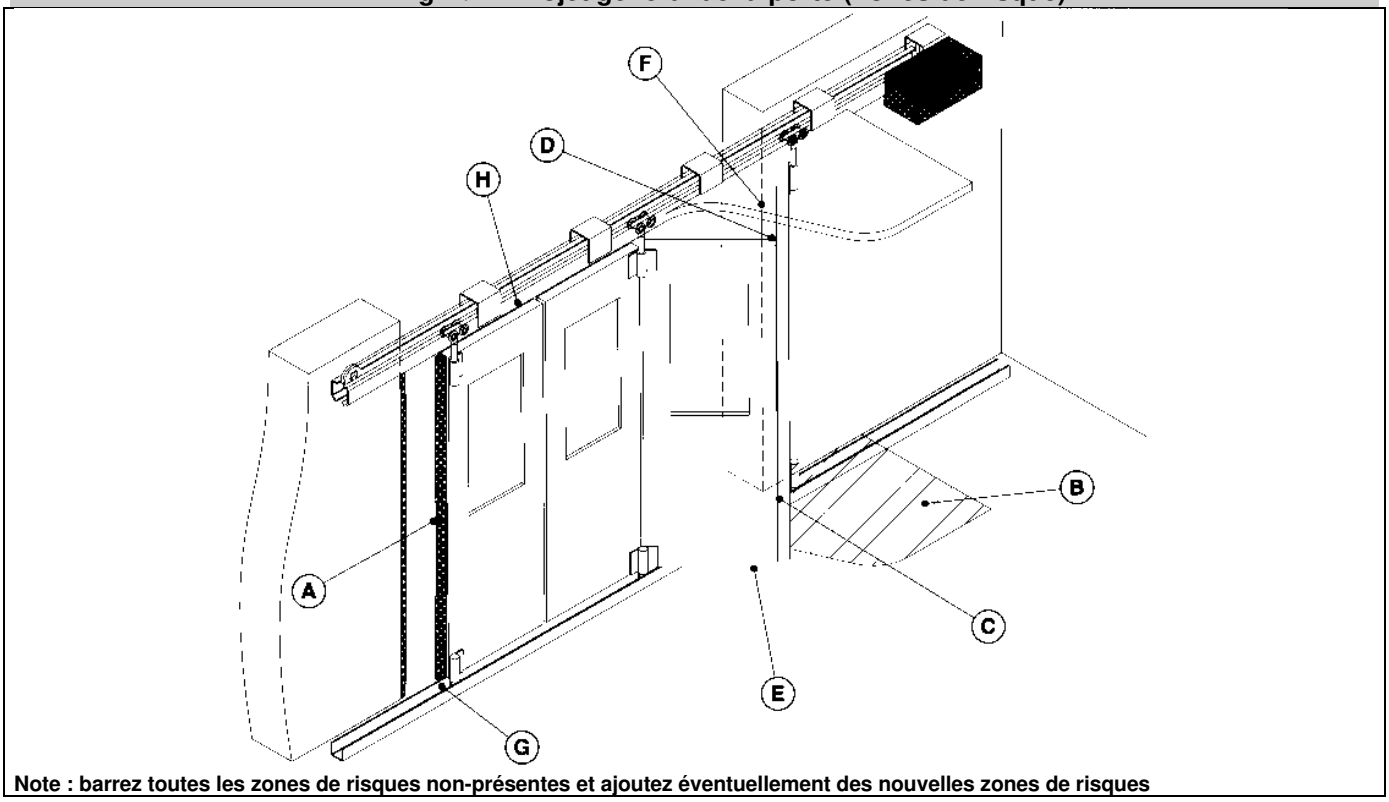

Note : barrez toutes les zones de risques non-présentes et ajoutez éventuellement des nouvelles zones de risques

Fig. 2/F - Schéma des branchements électriques

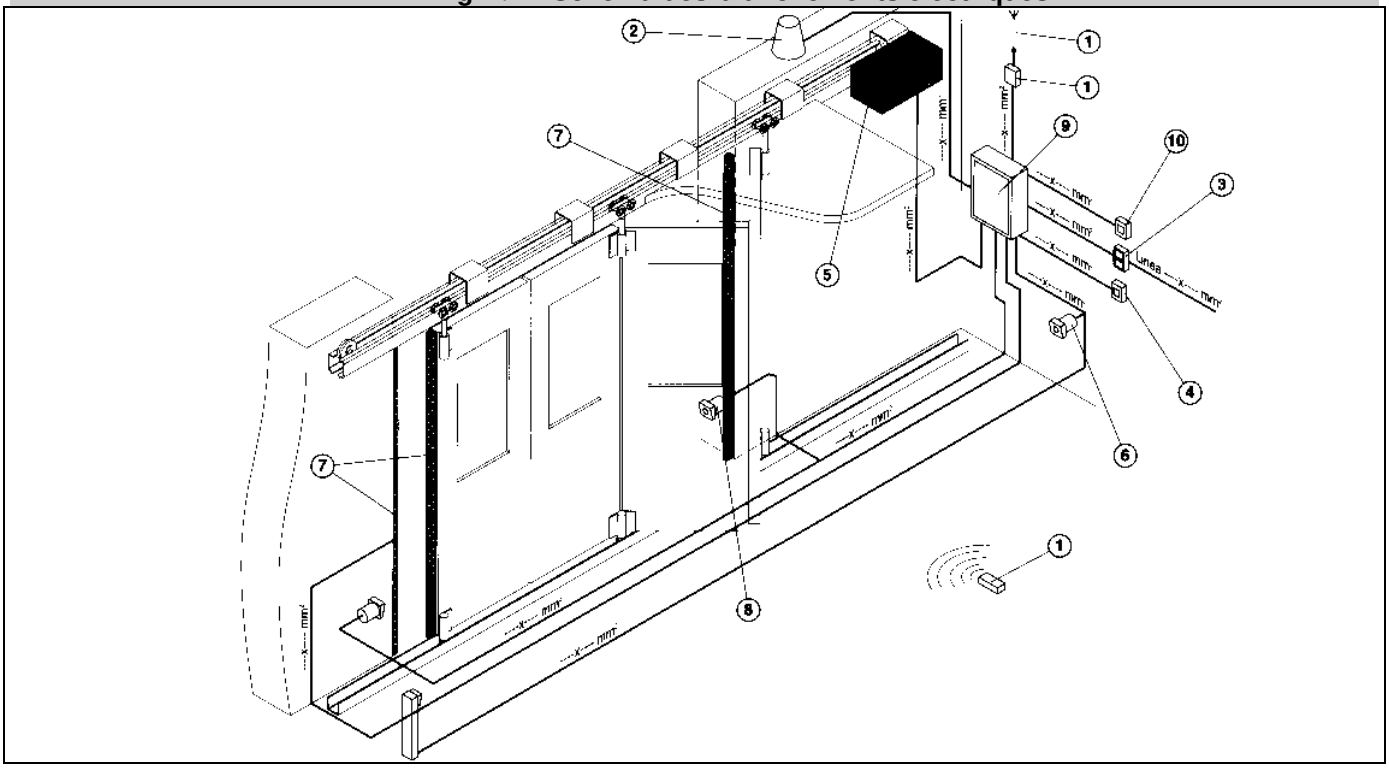

Tab. 2 - Liste des matériaux installés (Fig. 2/F)

Ref. Nr.	Déscription du matériel	Modèle / Note
1	Récepteur / Antenne	
2	Lampe clignotante et éclairage de zone	
3	Interrupteur	
4	Bouton poussoir	
5	Moteur	
6	Cellules photo-électriques internes	
7	Tranche de sécurité	
8	Cellules photo-électriques externes	
9	Coffret de commande	
10	Arrêt de secours	

Fig. 1/G - Projet général de la porte (Zones de risque)

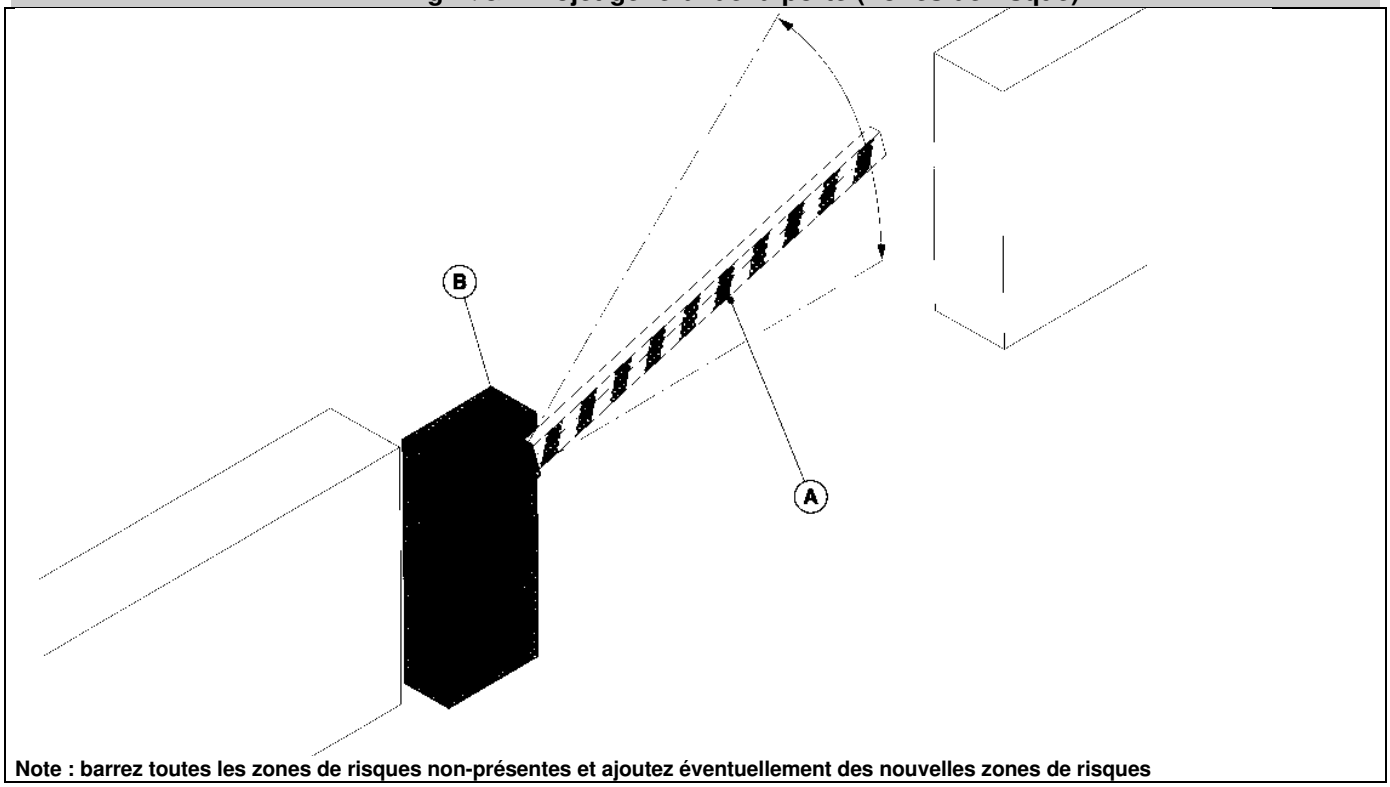

Note : barrez toutes les zones de risques non-présentes et ajoutez éventuellement des nouvelles zones de risques

Fig. 2/G - Schéma des branchements électriques

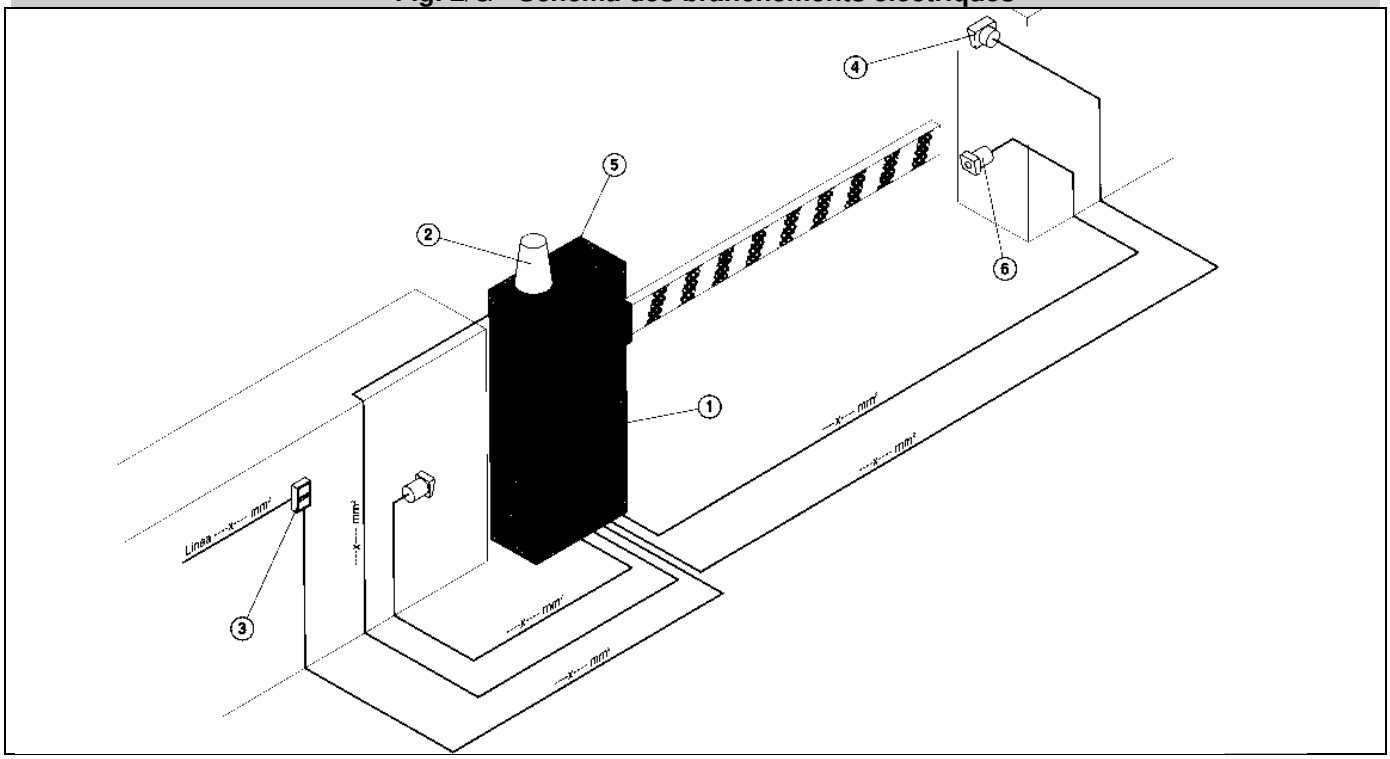

Tab. 2 - Liste des matériaux installés (Fig. 2/G)

Ref. Nr.	Déscription du matériel	Modèle / Note
1	Récepteur / Antenne	
2	Lampe clignotante	
3	Interrupteur	
4	Bouton poussoir	
5	Moteur	
6	Cellules photo-électriques	
7		
8		
9		
10		

Fig. 1/H - Projet général de la porte (Zones de risque)

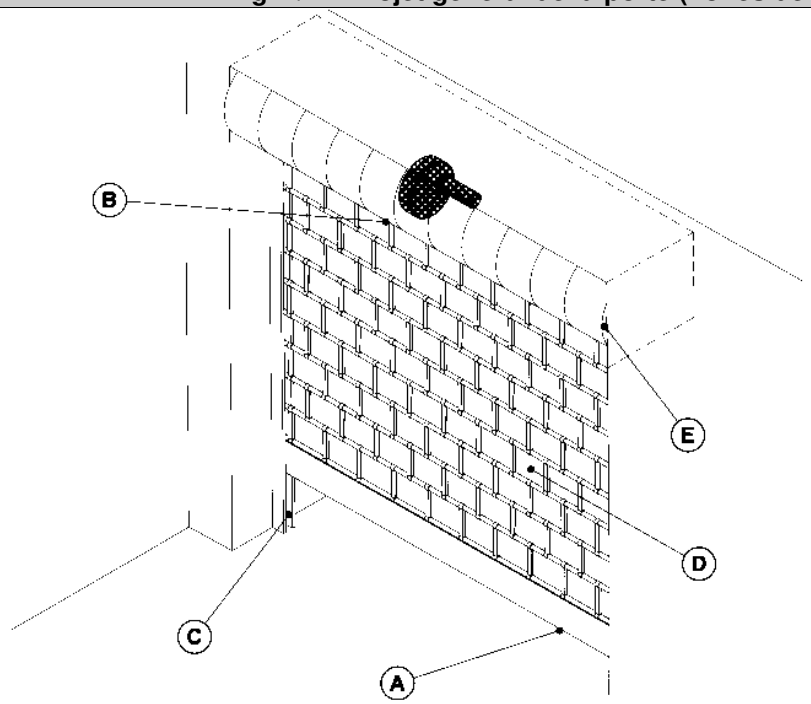

Note : barrez toutes les zones de risques non-présentes et ajoutez éventuellement des nouvelles zones de risques

Fig. 2/H - Schéma des branchements électriques

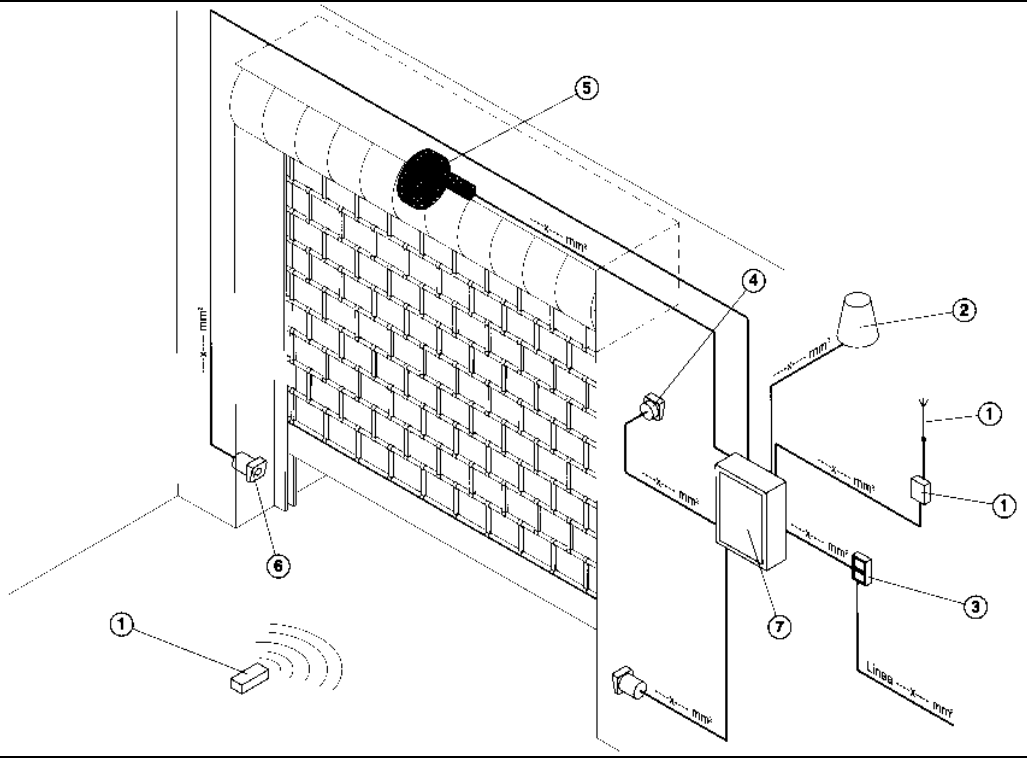

Tab. 2 - Liste des matériaux installés (Fig. 2/H)

Ref. Nr.	Déscription du matériel	Modèle / Note
1	Récepteur / Antenne	
2	Lampe clignotante	
3	Coupure d'urgence	
4	Bouton poussoir	
5	Moteur	
6	Cellules photo-électriques	
7	Coffret de commande	
8	Eclairage de la zone de danger	
9		
10		

Fig. 1/I - Projet général de la porte (Zones de risque)

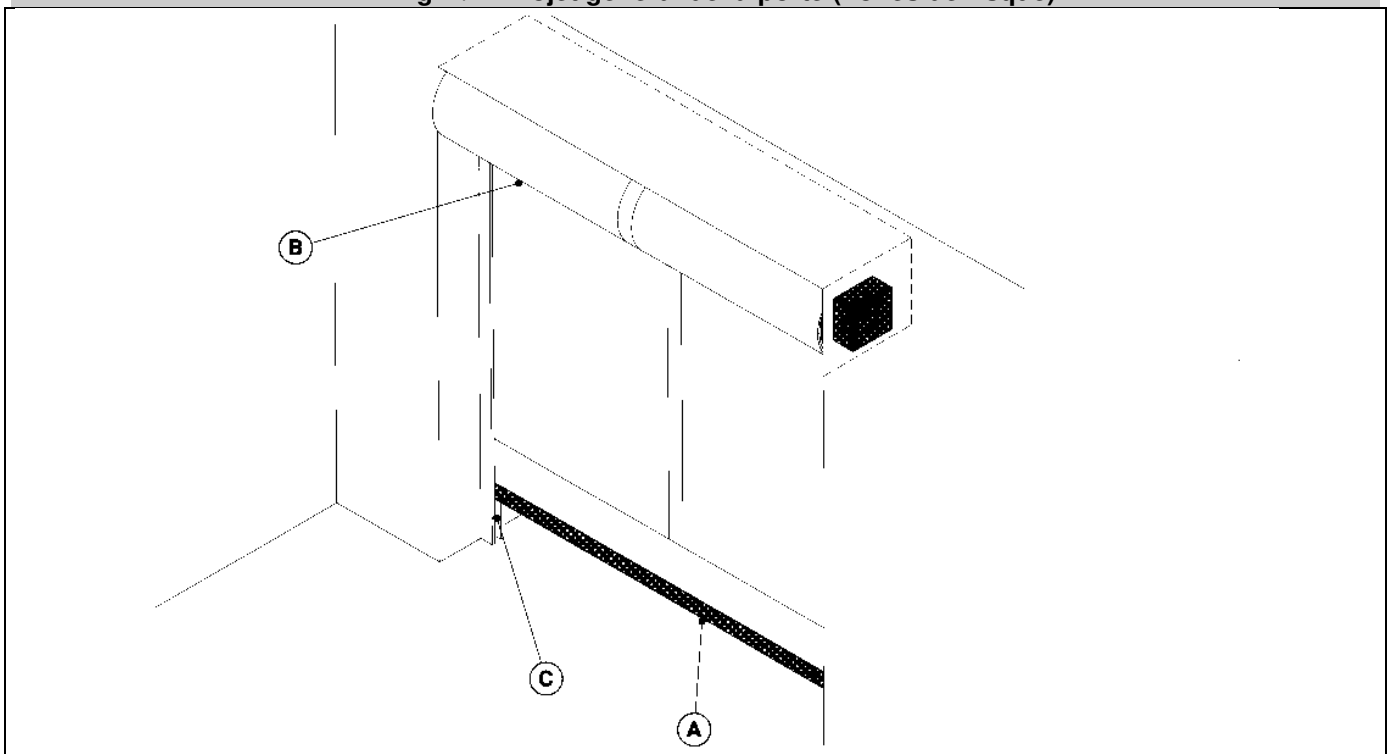

Note : barrez toutes les zones de risques non-présentes et ajoutez éventuellement des nouvelles zones de risques

Fig. 2/I - Schéma des branchements électriques

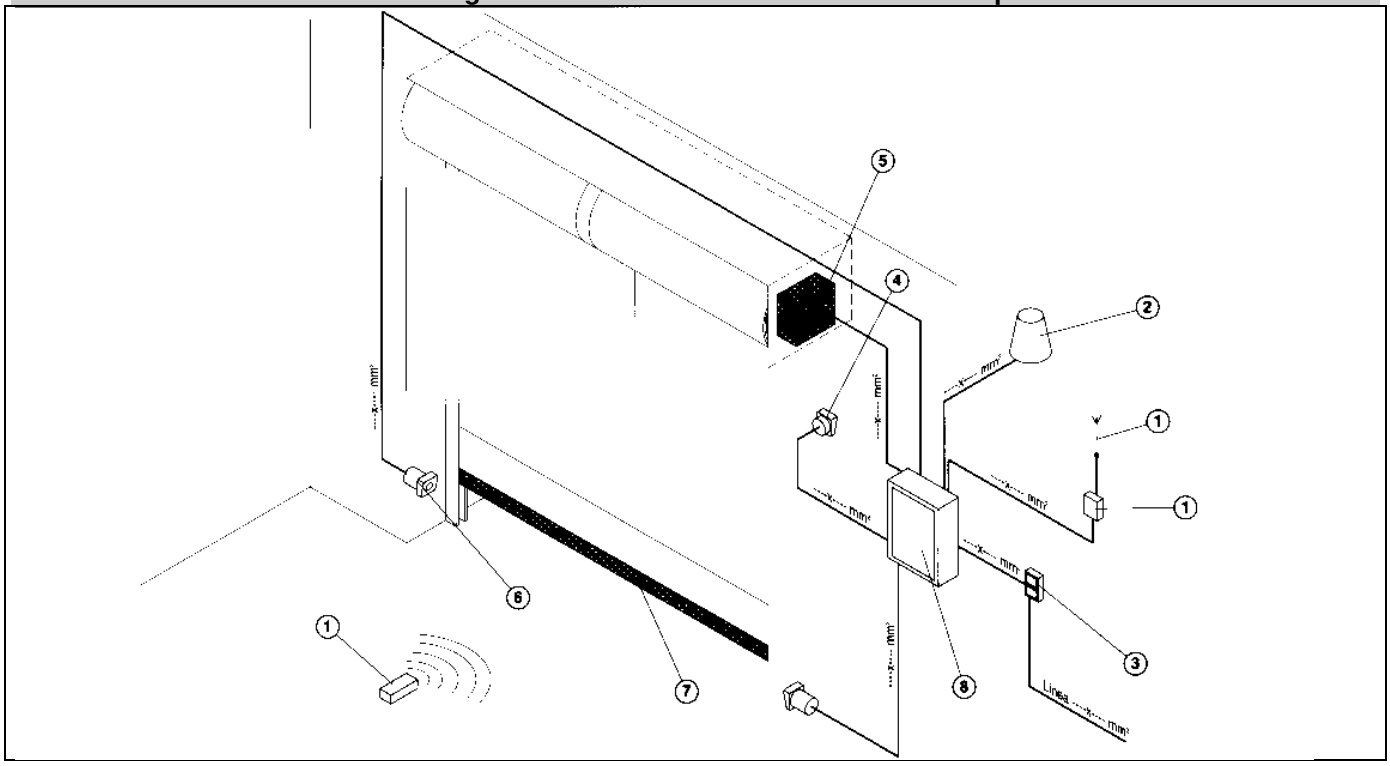

Tab. 2 - Liste des matériaux installés (Fig. 2/I)

Ref. Nr.	Déscription du matériel	Modèle / Note
1	Récepteur / Antenne	
2	Lampe clignotante	
3	Interrupteur	
4	Bouton poussoir	
5	Moteur	
6	Cellules photo-électriques	
7	Tranche de sécurité	
8	Coffret de commande	
9	Eclairage de la zone de danger	
10		

Fig. 1/L- Projet général de la porte (Zones de risque)

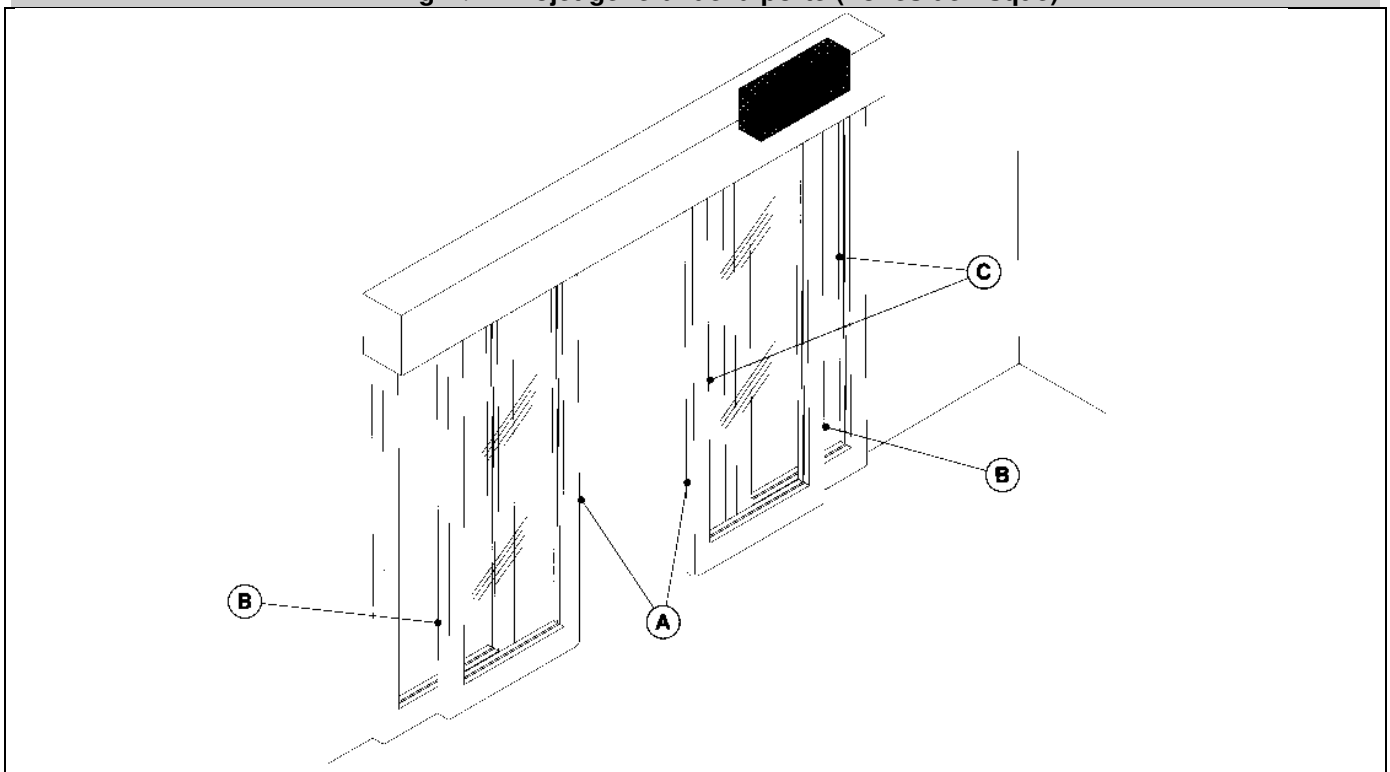

Note : barrez toutes les zones de risques non-présentes et ajoutez éventuellement des nouvelles zones de risques

Fig. 2/L - Schéma des branchements électriques

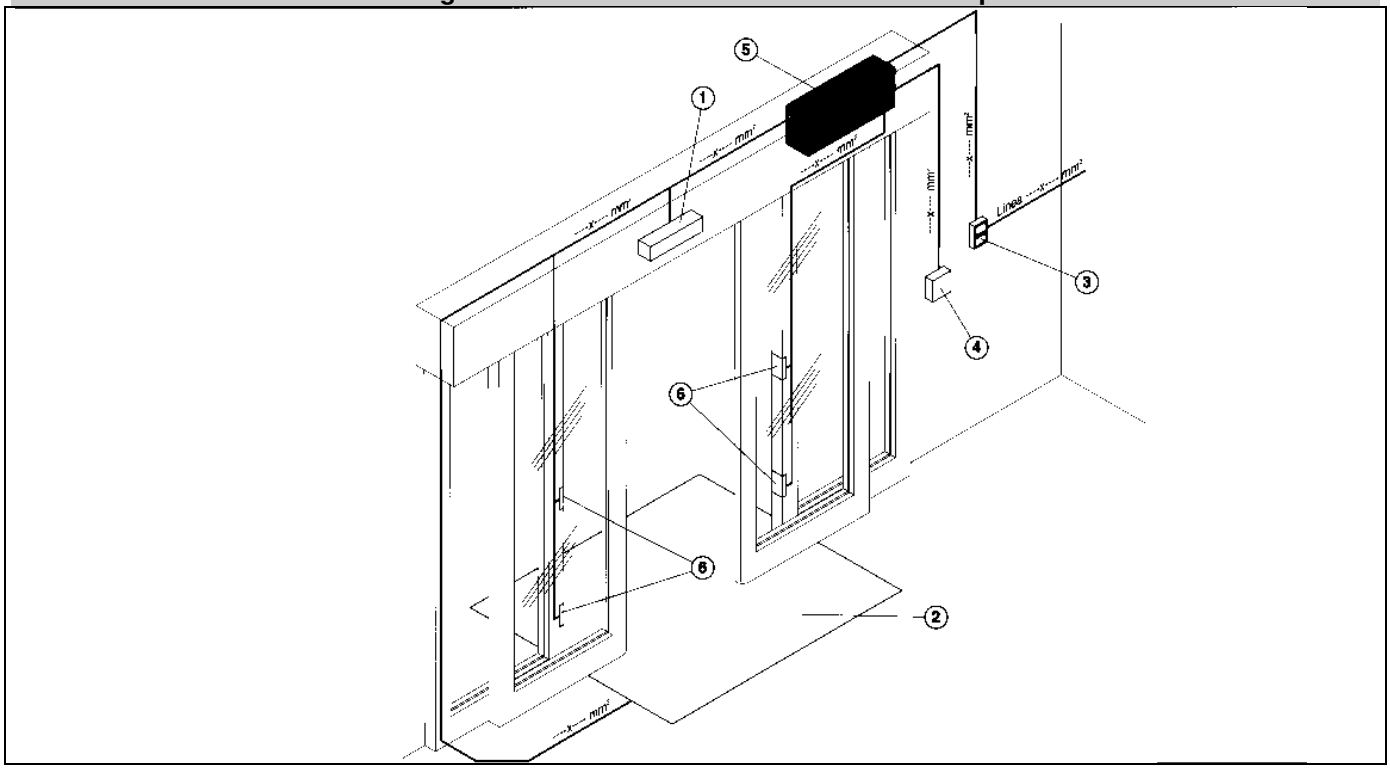

Tab. 2 - Liste des matériaux installés (Fig. 2/L)

Ref. Nr.	Déscription du matériel	Modèle / Note
1	Radar	
2	Tapis sensible (au poids)	
3	Interrupteur	
4	Bouton poussoir	
5	Moteur	
6	Cellules photo-électriques	
7		
8		
9		
10		

Fig. 1/M - Projet général de la porte (Zones de risque)

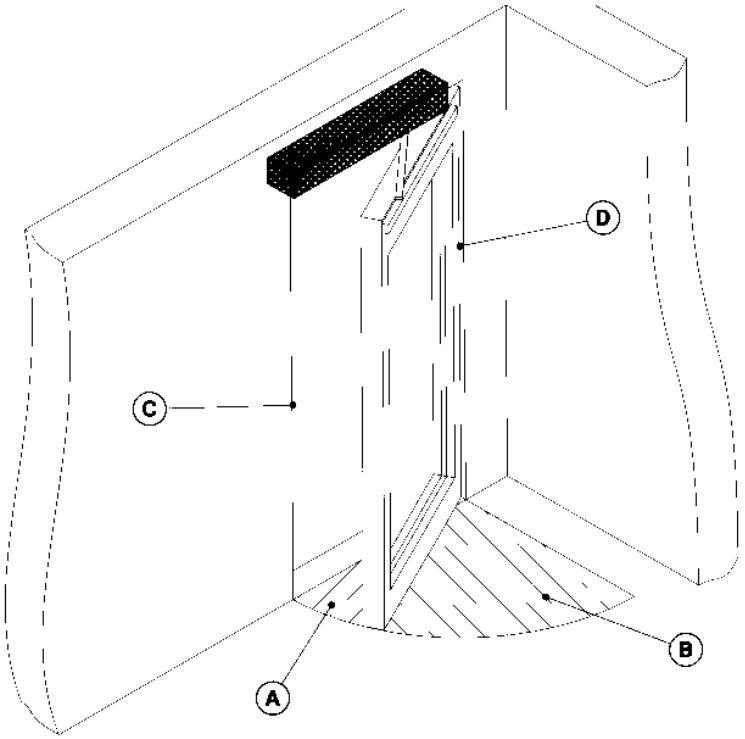

Note : barrez toutes les zones de risques non-présentes et ajoutez éventuellement des nouvelles zones de risques

Fig. 2/M - Schéma des branchements électriques

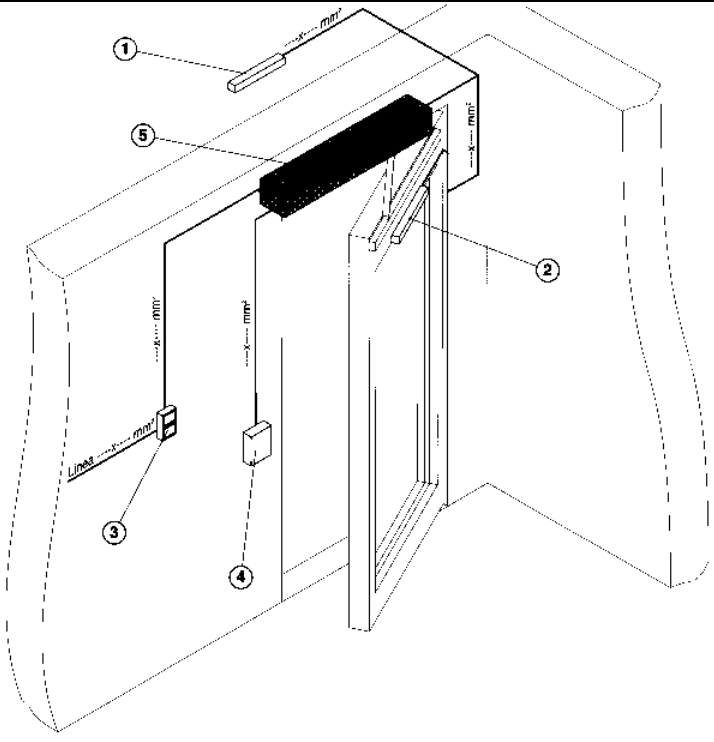

Tab. 2 - Liste des matériaux installés (Fig. 2/M)

Ref. Nr.	Déscription du matériel	Modèle / Note
1	Radar	
2	Détecteur de présence	
3	Interrupteur	
4	Bouton poussoir	
5	Moteur	
6		
7		
8		
9		
10		

Fig. 1/N - Projet général de la porte (Zones de risque)

Fig. 2/N - Schéma des branchements électriques

Tab. 2 - Liste des matériaux installés (Fig. 2/N)

Ref. Nr.	Déscription du matériel	Modèle / Note
1		
2		
3		
4		
5		
6		
7		
8		
9		
10		