KIT SL544

NOTICE DE POSE RAPIDE

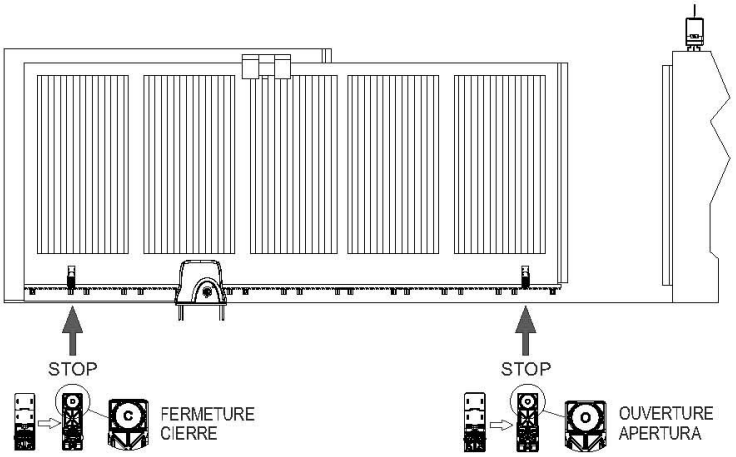

- Fixer les éléments. Faire attention de positionner le fin de course d'ouverture avant que le portail ne touche la butée de fermeture.
- Brancher les cellules, le feu clignotant, etc...

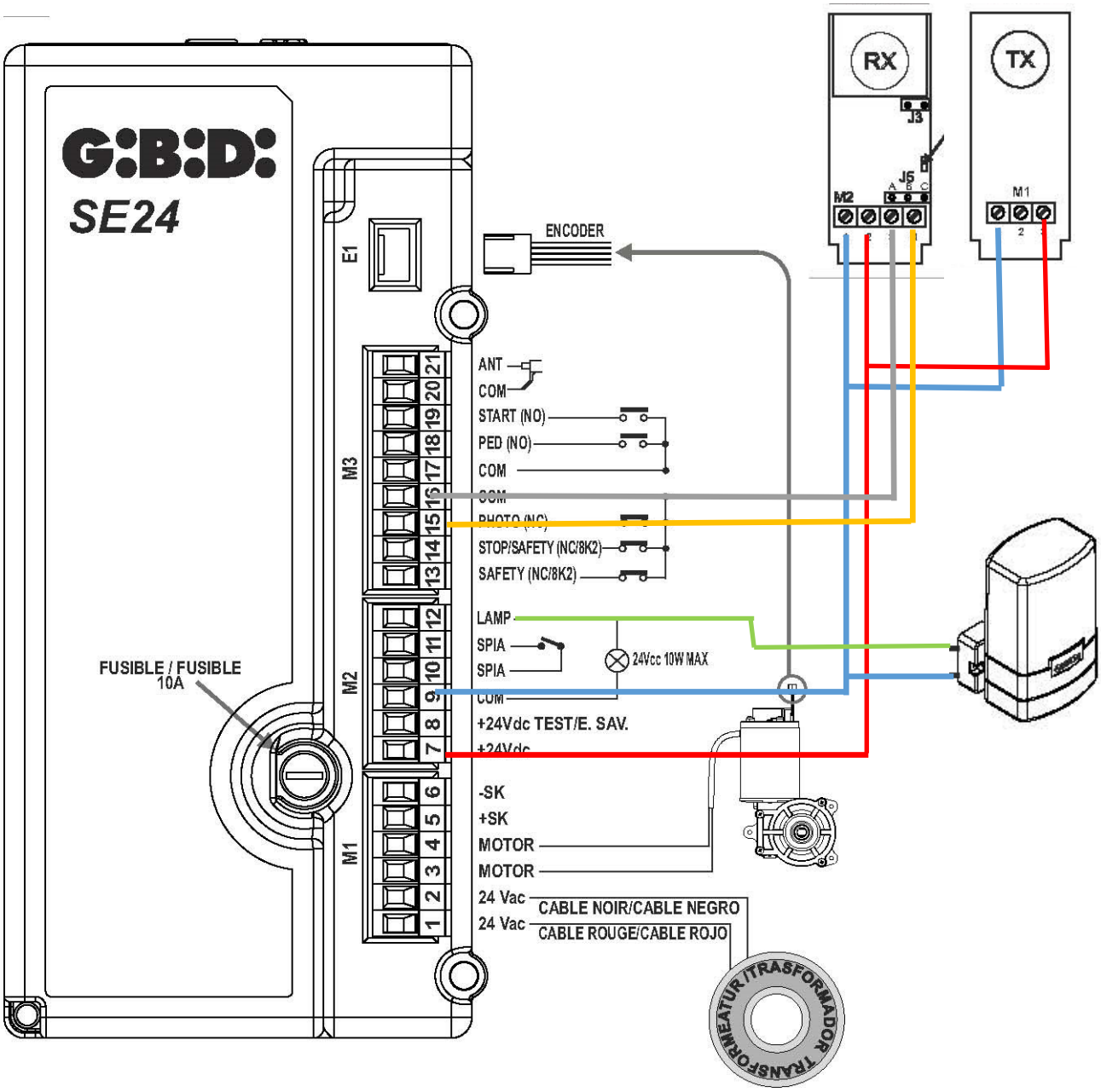

Programmation: Menu Set Up Wizard ⇨ ○ ⇨ suivez les instructions.

Enregistrement des télécommandes: Menu Emetteurs ⇨ ○ ⇨ Mémorisation Emetteur ⇨ ○ ⇨ Appuyer sur le bouton 1 de la télécommande

Enlever / Modifier le temps de la fermeture automatique: Menu Commande ⇨ ○ ⇨ Emetteur ⇨ ○ ⇨ Fermeture Automatique

Ralentissement final en fermeture: Menu Mouvement ⇨ ○ ⇨ Arrêt Progressif ⇨ ○ ⇨ ON